Продукция компании «Инновационные Технические Системы»

Модули клеммные для взрывоопасных зон

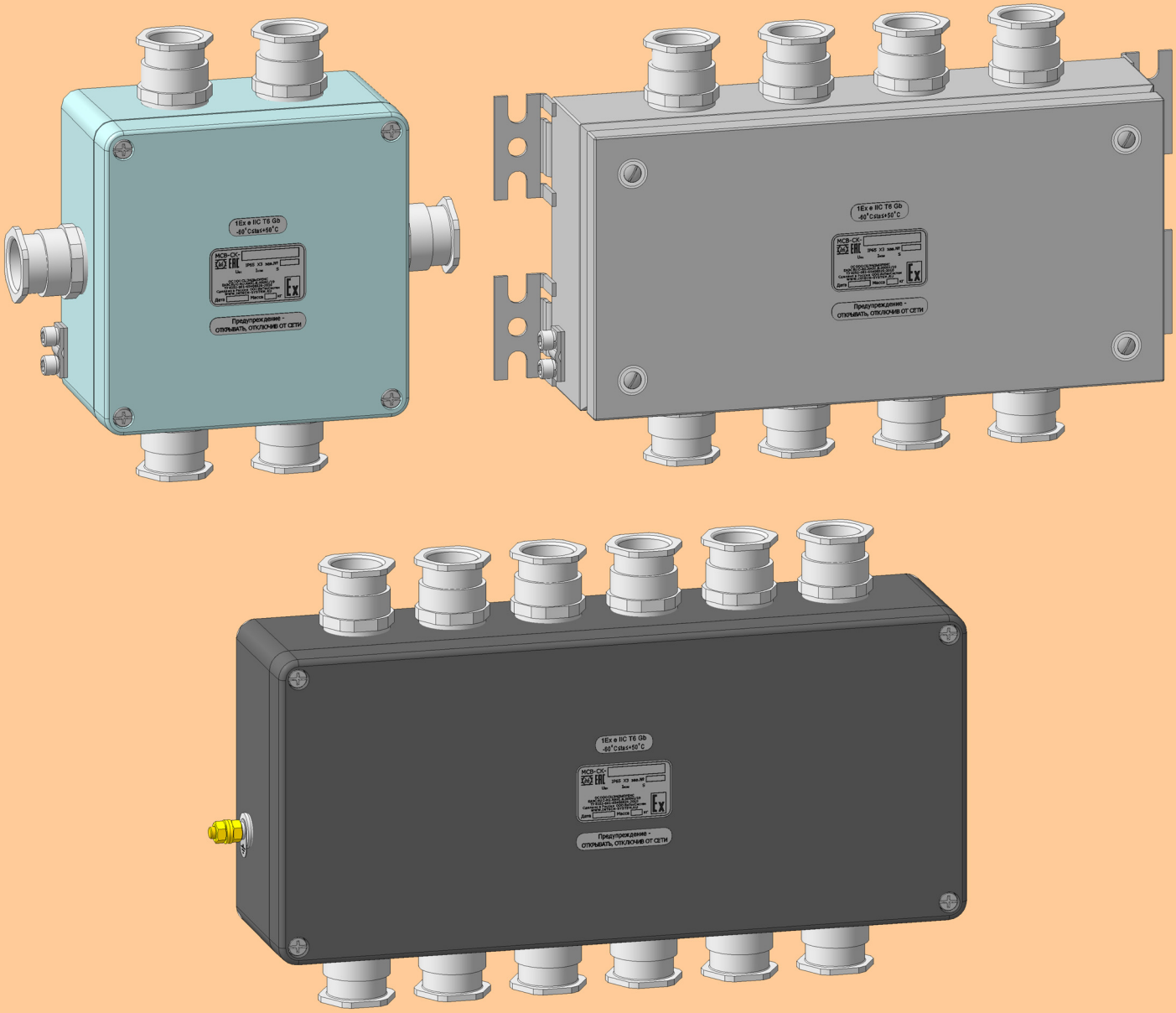

2021

www.intech-system.ru

Содержание

О компании	**3**
Общие сведения	
Обзор модулей соединительный клеммных серии МСВ-СК	**4**
Структура условного обозначения модулей	**5**
Комплектация модулей МСВ-СК клеммами и кабельными вводами	**6**
Конструкция модулей МСВ-СК	**11**
Модули МСВ-СК-хР с корпусом из полиэстера	
МСВ-СК-1Р (-1.хР)	**12**
МСВ-СК-2Р (-2.хР)	**13**
МСВ-СК-3Р (-3.хР)	**14**
МСВ-СК-4Р (-4.хР)	**15**
МСВ-СК-5Р	**16**
МСВ-СК-6Р	**17**
МСВ-СК-7Р	**18**
МСВ-СК-8Р	**19**
Габаритные и установочные размеры модулей МСВ-СК-хР	**20**
Модули МСВ-СК-хА с корпусом из алюминиевого сплава	
МСВ-СК-1А (-1.хА)	**21**
МСВ-СК-2А (-2.хА)	**22**
МСВ-СК-3А (-3.хА)	**23**
МСВ-СК-4А (-4.хА)	**24**
МСВ-СК-5А	**25**
МСВ-СК-6А (-6.хА)	**26**
МСВ-СК-7А (-7.хА)	**27**
МСВ-СК-8А	**28**
МСВ-СК-9А (-9.хА)	**29**
Габаритные и установочные размеры модулей МСВ-СК-хА	**30**
Модули МСВ-СК-хН с корпусом из нержавеющей стали	
МСВ-СК-1.1Н	**31**
МСВ-СК-2.хН	**32**
МСВ-СК-3.1Н	**33**
МСВ-СК-4.хН	**34**
МСВ-СК-5.1Н	**35**
МСВ-СК-6.хН	**36**
Габаритные и установочные размеры модулей МСВ-СК-хН	**37**
Дополнительные аксессуары	
Наружные крепления (опция НК)	**38**
Опросный лист для заказа модулей МСВ-СК	**41**
Справочная информация	
Кабельные вводы	**42**
Клеммные зажимы	**43**

О компании

Компания «Инновационные Технические Системы» является российским производителем взрывозащищенного электрооборудования.

Основанная в 2010 г, компания специализируется на разработке, производстве и поставке высококачественного взрывозащищенного оборудования на рынок России и стран Таможенного союза.

Опыт накопленный специалистами нашей компании, позволил создать и наладить серийное производство высококачественных конкурентоспособных изделий, востребованных заказчиками.

Наша продукция широко применяется в различных регионах России на объектах нефтехимической, газовой отрасли, на металлургических комбинатах и предприятиях пищевой промышленности.

В перечень продукции, выпускаемой компанией, входят:

- оповещатели: звуковые, световые, светозвуковые
- табло: световые, светозвуковые со статической надписью и бегущей строкой
- посты управления: стационарные и переносные с пьезо и механическими кнопками
- источники питания
- клеммные коробки

Вся предлагаемая продукция соответствует российским стандартам и имеет сертификат соответствия техническому регламенту Евразийского экономического союза № ЕАЭС RU C-RU.НА91.В.00091/19

Общие сведения

Обзор модулей соединительных клеммных серии МСВ-СК

Модули системные взрывозащищенные серии МСВ-СК представляют собой клеммные коробки, предназначенные для соединения и разветвления гибких или бронированных кабелей с эластомерной или термопластической оболочкой в цепях переменного и постоянного тока электроустановок химической, газовой, нефтяной и других отраслях промышленности.

Модули МСВ-СК выпускаются в трех исполнениях в зависимости от материала корпуса:

- полиэстер (МСВ-СК-хР)
- алюминиевый сплав (МСВ-СК-хА)
- нержавеющая сталь (МСВ-СК-хН)

К модулям допускается подвод круглых кабелей трех видов: небронированного, бронированного и кабеля в металлорукаве с внешним диаметром от 3,2 до 40 мм. Необходимый размер и тип кабельного ввода указывается при заказе. Комплектуются модули винтовыми или пружинными зажимами PHOENIX CONTACT или WAGO сечением от 1,5 до 35 кв.мм.

Модули МСВ-СК соответствуют требованиям стандартов ГОСТ 31610.0-2014 (IEC 60079-0:2011), ГОСТ 31610.7-2012/ IEC 60079-7:2006, ГОСТ 31610.11-2014 (IEC 60079-11:2011), ТР ТС 012/2011, гл. 7.3 ПУЭ и имеют сертификат соответствия техническому регламенту Евразийского экономического союза № ЕАЭС RU C-RU.НА91.В.00091/19.

Общие технические характеристики

	Область применения	Маркировка взрывозащиты	Группа газовой смеси
Параметры взрывозащиты	Зона 0	0Ex ia IIC T6 Ga X	IIC, IIB, IIA
	Зона 1 и 2	1Ex ia IIC T6 Gb X* 1Ex e IIC T6/T5/T4 Gb 1Ex e ia IIC T6/T5/T4 Gb X	
Защита от внешних воздействий	IP65		
Диапазон рабочих температур	от -20 до +40°С (Т1, Т2); от -45 до +45°С (У1, У2); от -60 до +50°С (УХЛ1, УХЛ2)		

Напряжение модулей

Маркировка взрывозащиты	Цепи вида «е»	Искробезопасные цепи «ia»	
	Номинальное напряжение Uн, В	Макс. входное напряжение Ui, В	Макс. входной ток Ii, А
0Ex ia IIC T6 Ga X	-	36	1.0
1Ex ia IIC T6 Gb X*			
1Ex e IIC T6/T5/T4 Gb	~220 ~380	-	-
1Ex e ia IIC T6/T5/T4 Gb X		36	1.0

Номинальный ток, сечение клемм, температурный класс модулей

Температурный класс модуля	Номинальное сечение и ток клемм для цепей вида «е»						
	1,5 мм²	2,5 мм²	4 мм²	6 мм²	10 мм²	16 мм²	35 мм²
Т4	16 А	24 А	32 А	40 А	55 А	70 А	125 А
Т5	12 А	20 А	25 А	32 А	45 А	60 А	100 А
Т6	10 А	16 А	20 А	25 А	40 А	55 А	70 А

Примечание: * – маркировка применяется только для модулей МСВ-СК-хА с корпусом из алюминиевого сплава

Структура условного обозначения

МСВ-СК-X_2М-X_3/n-A(d/n)-B(d/n)-C(d/n)-D(d/n)-X_4-X_5-X_6-ТУ 4252-001-65408025-2010

МСВ-СК – модуль системный взрывозащищенный соединительный клеммный;

X_2М – номер габарита **X_2** и материал оболочки модуля **М**:

X_2 Р – корпус из полиэстера (см. раздел *«Модули МСВ-СК-хР с корпусом из полиэстера»*)
X_2 А – корпус из алюм. сплава (см. раздел *«Модули МСВ-СК-хА с корпусом из алюминиевого сплава»*)
X_2 Н – корпус из нерж. стали (см. раздел *«Модули МСВ-СК-хН с корпусом из нержавеющей стали»*)

X_3/n – максимальное сечение подсоединяемых проводников **X_3** (1.5, 2.5, 4, 6, 10, 16, 35 мм.кв.); **n** – количество клемм на указанное сечение (см. раздел *«Комплектация модулей МСВ-СК клеммами и кабельными вводами»*). По умолчанию модули комплектуются винтовыми проходными клеммами серии *UK* (рейка TS-35) и *МТ, МВК* (рейка TS-15). При использовании клемм другого типа, после индекса «n» указываться тип клемм[1]:

П – пружинные проходные клеммы ST;
PE – винтовые клеммы заземления USLKG;
ПРЕ – пружинные клеммы заземления ST-PE;
UT – винтовые проходные клеммы UT;
UTPE – винтовые клеммы заземления UT-PE;
W – пружинные проходные клеммы WAGO;
WPE – пружинные клеммы заземления WAGO;

Внутренняя шина заземления: **16×k/nG:** где
16 – максимальное сечение подсоединяемых проводников (2,5-16 мм.кв.),
n – количество винтовых зажимов на шине;
k – количество шин (при k=1 не указывается);
G – внутренняя шина заземления с зажимами.

A(d/n)-B(d/n)-C(d/n)-D(d/n) – размер резьбы кабельных вводов **«d»** и их количество **«n»** по сторонам, при фронтальном взгляде на модуль (см. раздел *«Комплектация модулей МСВ-СК клеммами и кабельными вводами»*), при этом:
- короткие стороны: **A** – левая, **C** – правая,
- длинные стороны: **B** – верхняя, **D** – нижняя.

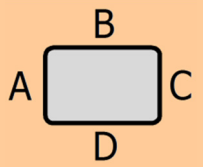

По умолчанию модули комплектуются кабельными вводами для небронированного кабеля с одним уплотнением по внешней оболочке. В этом случае тип кабельного ввода не указывается. При использовании кабельных вводов другого типа или дополнительных компонентов, после индекса «d» указываться сокращенное обозначение их типа:

- кабельные вводы для небронированного кабеля:
Рxxx – для кабеля в металлорукаве, где **xxx** – код типа и размера металлопроката;
- кабельные вводы для бронированного кабеля:
БД – для кабеля с любым типом брони и двумя уплотнениями на внутренней и внешней оболочке;
- дополнительные компоненты:
Т – взрывобезопасная заглушка (размер резьбы М20, М25, М32, М40);
К – взрывобезопасное устройство слива конденсата (размер резьбы М20);

X_4 – дополнительные принадлежности модулей МСВ-СК (индекс указывается при необходимости).

Дополнительные принадлежности указываются через дефис, где **X_4** – сокращенное обозначение элемента: **FBS/m** – перемычки клемм серии UT, где **m** – количество перемычек;
МП – монтажная панель**, НК** – наружные крепления, **НП** – навесные петли

X_5 – климатическое исполнение модуля:

УХЛ1, УХЛ2 (-60…+50°С); **У1, У2** (-45…+45°С); **Т1, Т2** (-20…+40°С);

X_6 – маркировка взрывозащиты модуля[2]: **0Ex ia IIC T6 Ga X** или **1Ex ia IIC T6 Gb X**[3] или **1Ex e IIC T6/T5/T4 Gb** или **1Ex e ia IIC T6/T5/T4 Gb X;**

Пример заказа: МСВ-СК-3Р-2,5/10UT-2,5/1UTPE-B(М20БД/2)-D(М25БД/1)-НК-У1-1Ex e IIC T4 Gb
МСВ-СК – модуль системный взрывозащищенный соединительный клеммный;
3Р – корпус из полиэстера, габариты 120x122x90 мм;
2,5/10UT – десять клемм на максимальное сечение проводников 2,5 мм.кв. серии UT;
2,5/1UTPE – один зажим заземления на максимальное сечение проводников 2,5 мм.кв серии UT-PE;
B(М20БД/2) – два кабельных вводов М20 для бронированного кабеля на стороне B;
D(М25БД/1) – один кабельный ввод М25 для бронированного кабеля на стороне D;
У1 – климатическое исполнение У1 (-45…+45°С);
НК – наличие наружных креплений
1Ex e IIC T4 Gb – маркировка взрывозащиты.

Примечание:
[1] – подробные характеристики применяемых клемм представлены в таблице «Клеммные зажимы модулей МСВ-СК» раздела «Справочная информация»
[2] - температурный класс в маркировке взрывозащиты модулей (Т4, Т5 или Т6) зависит от номинального сечения и тока применяемых клемм.
[3] – маркировка применяется только для модулей МСВ-СК с корпусом из алюминиевого сплава

Комплектация модулей МСВ-СК клеммами и кабельными вводами

Таблица максимального количества клемм модулей МСВ-СК-хР с корпусом из полиэстера

Максимальное количество клемм в 1 ряду × возможное число рядов

Материал корпуса	Габарит ВхШхГ, мм	Производитель клемм / Тип клемм / Размер несущей рейки / Условное обозначение сечения клемм															
		Phoenix Contact												WAGO			
ПОЛИЭСТЕР		Винтовые / Пружинные								Винтовые				Пружинные			
		Рейка TS-35								Рейка TS-15				Рейка TS-35		Рейка TS-15	
Модуль	в ш г	1.5	2.5	3	4	6	10	16	35	1.5	2.5	3	6	2.5	2.5×2	2.5	2.5×2
МСВ-СК-1Р	75×80×56									9	7	7				7	4
-1.1Р	75×80×75									9	7	7				7	4
-1.2Р	75×110×56									16	13	13				12	7
-1.3Р	75×110×75									16	13	13				12	7
МСВ-СК-2Р	75×160×56									28	23	23				21	12
-2.1Р	75×160×75									28	23	23				21	12
-2.2Р	75×190×56									35	28	28				26	15
-2.3Р	75×190×75									35	28	28				26	15
-2.4Р	75×230×56									45	36	36				32	19
-2.5Р	75×230×75									45	36	36				32	19
МСВ-СК-3Р	120×122×91	16	13	13	11	8	6	5		16	13	13	8	12	7		
-3.2Р	120×220×91	40	32	32	27	20	15	13		40	32	32	20	29	17		
МСВ-СК-4Р	160×160×91	25	20	20	17	13	10	8	6	25×2	20×2	20×2	13×2	19	11		
-4.1Р	160×260×91	49	40	40	33	25	19	16	12	49×2	40×2	40×2	25×2	35	21		
МСВ-СК-5Р	160×360×91	73	59	59	49	37	29	24	19	73×2	59×2	59×2	37×2	52	31		
МСВ-СК-6Р	160×560×91	120	97	97	82	62	49	41	31	120×2	97×2	97×2	62×2	85	51		
МСВ-СК-7Р	250×255×121	48×2	39×2	39×2	32×2	24×2	19	16	12	48×3	39×3	39×3	24×3	34×3	21×3		
МСВ-СК-8Р	250×400×121	82×2	66×2	66×2	56×2	42×2	33	28	21	82×3	66×3	66×3	42×3	59×3	35×3		

Электрические параметры модулей

Маркировка взрывозащиты:		**1Ex e IIC T6/T5/T4 Gb**																
Номинальное сечение (мм.кв.)		1.5	2.5	2.5	4	6	10	16	35	1.5	2.5	2.5	6	2.5		2.5		
Точек подключения клеммы		2	2	2	2	2	2	2	2	2	2	2	2	2	4	2	4	
Ток (А), температурный класс модуля	**T4**	16	24	24	32	40	55	70	125	16	24	24	40	24		24		
	T5	12	20	20	25	32	45	60	100	12	20	20	32	20		20		
	T6	10	16	16	20	25	40	55	70	10	16	16	25	16		16		
Напряжение (В), условное обозначение типа клемм	**-**	винт.	220		380					220				-		-		
	UT	винт.	-	380	-	380				-				-		-		
	П	пруж.	220		-	220			380	-				-		-		
	W	пруж.	-							-				380		380		
Маркировка взрывозащиты:		**0Ex ia IIC T6 Ga X**																
Номинальное сечение (мм.кв.)		1.5	2.5	2.5	4	6	-			1.5	2.5	2.5	6	2.5		2.5		
Максимальный входной ток Ii (А)		1.0					-			1.0				1.0		1.0		
Макс. входное напряжение Ui (В)		36					-			36				36		36		

Таблица максимального количества кабельных вводов модулей МСВ-СК-хР с корпусом из полиэстера

Материал корпуса	Габарит ВхШхГ, мм	Стороны	Тип кабеля / Условное обозначение типа и размера кабельного ввода														
ПОЛИЭСТЕР			Небронированный кабель с одним уплотнением					Бронированный кабель с двумя уплотнениями (**БД**)					Небронированный кабель в металлорукаве (**Рxxx**)				
Модуль	В Ш Г	A B C D	**M20S**	**M20**	**M25**	**M32**	**M40**	**M20S**	**M20**	**M25**	**M32**	**M40**	**M20S**	**M20**	**M25**	**M32**	**M40**
МСВ-СК-1Р	75×80×56	A/C	1	1				1	1				1	1			
		B/D	1	1				1	1				1	1			
-1.1Р	75×80×75	A/C	1	1				1	1				1	1			
		B/D	1	1	1			1	1	1			1	1	1		
-1.2Р	75×110×56	A/C	1	1				1	1				1	1			
		B/D	2	2				2	2				2	2			
-1.3Р	75×110×75	A/C	1	1				1	1				1	1			
		B/D	2	2	1			2	2	1			2	2	1		
МСВ-СК-2Р	75×160×56	A/C	1	1				1	1				1	1			
		B/D	3	3				3	3				3	3			
-2.1Р	75×160×75	A/C	1	1				1	1				1	1			
		B/D	4	4	3			4	4	3			4	4	2		
-2.2Р	75×190×56	A/C	1	1				1	1				1	1			
		B/D	4	4				4	4				4	4			
-2.3Р	75×190×75	A/C	1	1				1	1				1	1			
		B/D	5	5	3			5	5	3			5	5	3		
-2.4Р	75×230×56	A/C	1	1				1	1				1	1			
		B/D	5	5				5	5				5	5			
-2.5Р	75×230×75	A/C	1	1				1	1				1	1			
		B/D	6	6	4			6	6	4			6	6	4		
МСВ-СК-3Р	120×122×91	A/C	1	1	1			1	1	1			1	1	1		
		B/D	3	3	2	1		3	3	2	1		3	3	1	1	
-3.2Р	120×220×91	A/C	1	1	1			1	1	1			1	1	1		
		B/D	7	7	4	3		7	6	4	3		7	6	4	3	
МСВ-СК-4Р	160×160×91	A/C	2	2	2	1		2	2	1	1		2	2	1	1	
		B/D	4	4	3	2		4	4	2	2		4	4	2	2	
-4.1Р	160×260×91	A/C	2	2	2	1		2	2	1	1		2	2	1	1	
		B/D	9	9	6	4		9	8	5	4		9	8	4	4	
МСВ-СК-5Р	160×360×91	A/C	2	2	2	1		2	2	1	1		2	2	1	1	
		B/D	13	13	8	7		13	12	8	6		13	12	7	6	
МСВ-СК-6Р	160×560×91	A/C	2	2	2	1		2	2	1	1		2	2	1	1	
		B/D	20	20	13	10		20	19	12	9		20	19	11	10	
МСВ-СК-7Р	250×255×121	A/C	10	10	5	4	2	10	8	5	3	2	10	8	4	4	2
		B/D	12	12	10	6	3	12	11	8	5	3	12	11	6	6	3
МСВ-СК-8Р	250×400×121	A/C	10	10	5	4	2	10	8	5	3	2	10	8	4	4	2
		B/D	21	21	16	10	5	21	20	16	8	5	21	20	11	10	5

Таблица максимального количества клемм модулей МСВ-СК-хА с корпусом из алюминиевого сплава

Максимальное количество клемм в 1 ряду × возможное число рядов

Материал корпуса	Габарит ВхШхГ, мм	Производитель клемм / Тип клемм / Размер несущей рейки / Условное обозначение сечения клемм															
		Phoenix Contact												WAGO			
АЛЮМ. СПЛАВ		Винтовые / Пружинные								Винтовые				Пружинные			
		Рейка TS-35								Рейка TS-15				Рейка TS-35		Рейка TS-15	
Модуль	в ш г	**1.5**	**2.5**	**3**	**4**	**6**	**10**	**16**	**35**	**1.5**	**2.5**	**3**	**6**	**2.5**	**2.5×2**	**2.5**	**2.5×2**
МСВ-СК-1А	80×75×57									7	6	6				6	4
-1.2А	80×125×57									19	16	16				14	9
МСВ-СК-2А	80×175×57									31	25	25				23	14
-2.1А	100×100×81	13	11	11	9	7				13	11	11	7	10	6		
-2.2А	100×160×81	27	22	22	18	14				27	22	22	14	20	12		
-2.3А	100×200×81	37	30	30	25	19				37	30	30	19	27	16		
МСВ-СК-3А	120×122×91	17	14	14	11	9	6	5		17	14	14	9	13	8		
-3.1А	120×122×81	17	14	14	11	9	6	5		17	14	14	9	13	8		
-3.2А	120×220×91	40	32	32	27	20	16	13		40	32	32	20	29	17		
-3.3А	120×220×81	40	32	32	27	20	16	13		40	32	32	20	29	17		
-3.4А	120×360×81	73	59	59	50	38	29	25		73	59	59	38	52	31		
-3.5А	140×140×91	20	16	16	14	10	8	6		20	16	16	10	15	9		
-3.6А	140×200×91	35	28	28	23	18	13	11		35	28	28	18	25	15		
МСВ-СК-4А	160×160×91	25	20	20	17	13	10	8	6	25	20	20	13	19	11		
-4.1А	160×260×91	49	40	40	33	25	19	16	12	49	40	40	25	35	21		
МСВ-СК-5А	160×360×91	73	59	59	49	37	29	24	19	73	59	59	37	52	31		
МСВ-СК-6А	160×560×91	120	97	97	82	62	49	41	31	120	97	97	62	85	51		
-6.1А	180×180×101	30	24	24	20	15	11	10	7	30	24	24	15	22	13		
-6.2А	180×280×101	54	43	43	36	28	21	18	14	54	43	43	28	39	23		
МСВ-СК-7А	230×280×111	54×2	43×2	43×2	36×2	28×2	21×2	18	14	54×2	43×2	43×2	28×2	39×2	23×2		
-7.1А	230×330×111	66×2	53×2	53×2	44×2	34×2	26×2	22	17	66×2	53×2	53×2	34×2	47×2	28×2		
МСВ-СК-8А	230×400×111	82×2	66×2	66×2	56×2	42×2	33×2	28	21	82×2	66×2	66×2	42×2	59×2	35×2		
МСВ-СК-9А	230×600×111	129×2	105×2	105×2	88×2	66×2	52×2	44	33	129×2	105×2	105×2	66×2	92×2	55×2		
-9.1А	232×202×111	35×2	28×2	28×2	23×2	18×2	13×2	11	9	35×2	28×2	28×2	18×2	25×2	15×2		

Электрические параметры модулей

Маркировка взрывозащиты:			**1Ex e IIC T6/T5/T4 Gb**															
Номинальное сечение (мм.кв.)			1.5	2.5	2.5	4	6	10	16	35	1.5	2.5	2.5	6	2.5		2.5	
Точек подключения клеммы			2	2	2	2	2	2	2	2	2	2	2	2	2	4	2	4
Ток (А), температурный класс модуля	**T4**		16	24	24	32	40	55	70	125	16	24	24	40	24		24	
	T5		12	20	20	25	32	45	60	100	12	20	20	32	20		20	
	T6		10	16	16	20	25	40	55	70	10	16	16	25	16		16	
Напряжение (В), условное обозначение типа клемм	**-**	винт.	220		380						220				-		-	
	UT	винт.	-	380	-	380					-				-		-	
	П	пруж.	220		-	220				380	-				-		-	
	W	пруж.	-								-				380		380	
Маркировка взрывозащиты:			**1Ex ia IIC T6 Ga X**															
Номинальное сечение (мм.кв.)			1.5	2.5	2.5	4	6	-			1.5	2.5	2.5	6	2.5		2.5	
Максимальный входной ток Ii (А)			1.0					-			1.0				1.0		1.0	
Макс. входное напряжение Ui (В)			36					-			36				36		36	

Таблица максимального количества кабельных вводов модулей МСВ-СК-хА с корпусом из алюминиевого сплава

Материал корпуса	Габарит ВхШхГ, мм	Стороны	Тип кабеля / Условное обозначение типа и размера кабельного ввода														
АЛЮМ. СПЛАВ			Небронированный кабель с одним уплотнением					Бронированный кабель с двумя уплотнениями (**БД**)					Небронированный кабель в металлорукаве (**Рxxx**)				
Модуль	В Ш Г	A B C D	M20S	M20	M25	M32	M40	M20S	M20	M25	M32	M40	M20S	M20	M25	M32	M40
МСВ-СК-1А	80×75×57	A/C	1	1				1	1				1	1			
		B/D	1	1				1	1				1	1			
-1.2А	80×125×57	A/C	1	1				1	1				1	1			
		B/D	2	2				2	2				2	2			
МСВ-СК-2А	80×175×57	A/C	1	1				1	1				1	1			
		B/D	4	4				4	4				4	4			
-2.1А	100×100×81	A/C	1	1	1			1	1				1	1			
		B/D	2	2	1	1		2	2	1	1		2	2	1	1	
-2.2А	100×160×81	A/C	1	1	1			1	1				1	1			
		B/D	4	4	3	2		4	4	3	2		4	4	2	2	
-2.3А	100×200×81	A/C	1	1	1			1	1				1	1			
		B/D	6	6	4	3		6	5	3	3		6	5	3	3	
МСВ-СК-3А	120×122×91	A/C	1	1				1	1				1	1			
		B/D	2	2	2	1		2	2	1	1		2	2	1	1	
-3.1А	120×122×81	A/C	1	1				1	1				1	1			
		B/D	2	2	2	1		2	2	1	1		2	2	1	1	
-3.2А	120×220×91	A/C	1	1				1	1				1	1			
		B/D	6	6	4	3		6	5	4	3		6	5	4	3	
-3.3А	120×220×81	A/C	1	1				1	1				1	1			
		B/D	6	6	4	3		6	5	4	3		6	5	4	3	
-3.4А	120×360×81	A/C	1	1				1	1				1	1			
		B/D	11	11	7	6		11	10	7	6		11	10	7	6	
-3.5А	140×140×91	A/C	2	2				2	1				2	1			
		B/D	3	3	2	2		3	3	2	1		3	3	2	2	
-3.6А	140×200×91	A/C	2	2				2	1				2	1			
		B/D	5	5	3	3		5	5	3	3		5	5	3	3	
МСВ-СК-4А	160×160×91	A/C	2	2	2	1		2	2	1			2	2	1	1	
		B/D	4	4	3	2		4	4	2	2		4	4	2	2	
-4.1А	160×260×91	A/C	2	2	2	1		2	2	1			2	2	1	1	
		B/D	8	8	5	4		8	8	5	4		8	8	4	4	
МСВ-СК-5А	160×360×91	A/C	2	2	2	1		2	2	1			2	2	1	1	
		B/D	12	12	8	6		12	12	8	6		12	11	7	6	
МСВ-СК-6А	160×560×91	A/C	2	2	2	1		2	2	1			2	2	1	1	
		B/D	20	20	13	10		20	18	12	9		20	18	11	10	
-6.1А	180×180×101	A/C	3	3	2	2		3	3	2			3	3	2	2	
		B/D	5	5	3	2		5	5	3	2		5	5	3	2	
-6.2А	180×280×101	A/C	3	3	2	2		3	3	2			3	3	2	2	
		B/D	9	9	6	5		9	9	5	4		9	8	5	4	
МСВ-СК-7А	230×280×111	A/C	8	8	4	3	2	8	6	4	2	2	8	6	3	3	2
		B/D	12	12	10	6	3	12	12	7	5	3	12	12	6	6	3
-7.1А	230×330×111	A/C	8	8	4	3	2	8	6	4	2	2	8	6	3	3	2
		B/D	16	16	12	8	4	16	16	9	6	4	16	16	8	7	4
МСВ-СК-8А	230×400×111	A/C	8	8	4	3	2	8	6	4	2	2	8	6	3	3	2
		B/D	20	20	16	10	5	20	20	11	7	5	20	20	10	9	5
МСВ-СК-9А	230×600×111	A/C	8	8	4	3	2	8	6	4	2	2	8	6	3	3	2
		B/D	30	30	24	15	8	30	30	17	11	8	30	30	15	14	8
-9.1А	232×202×111	A/C	8	8	4	3	2	8	6	4	2	2	8	6	3	3	2
		B/D	8	8	6	4	2	8	8	5	3	2	8	8	4	4	2

Таблица максимального количества клемм модулей МСВ-СК-хН с корпусом из нержавеющей стали

Максимальное количество клемм в 1 ряду × возможное число рядов

Материал корпуса	Габарит ВхШхГ, мм	Производитель клемм / Тип клемм / Размер несущей рейки / Условное обозначение сечения клемм													
		Phoenix Contact												WAGO	
НЕРЖ. СТАЛЬ		Винтовые / Пружинные								Винтовые				Пружинные	
		Рейка TS-35								Рейка TS-15				Рейка TS-35	
Модуль	в ш г	**1.5**	**2.5**	**3**	**4**	**6**	**10**	**16**	**35**	**1.5**	**2.5**	**3**	**6**	**2.5**	**2.5×2**
МСВ-СК-1.1Н	150×150×81	21	17	17	14	11	8	7		21	17	17	11	16	10
МСВ-СК-2.1Н	200×200×81	33×2	27×2	27×2	23×2	17×2	13×2	33×2		33×2	27×2	27×2	17×2	24×2	15×2
МСВ-СК-2.2Н	200×200×121	33×2	27×2	27×2	23×2	17×2	13×2	33×2	8	33×2	27×2	27×2	17×2	24×2	15×2
МСВ-СК-3.1Н	300×300×81	57×2	46×2	46×2	39×2	29×2	23×2	57×2	14	57×2	46×2	46×2	29×2	41×2	25×2
МСВ-СК-4.1Н	200×300×81	57×2	46×2	46×2	39×2	29×2	23×2	57×2		57×2	46×2	46×2	29×2	41×2	25×2
МСВ-СК-4.2Н	200×300×121	57×2	46×2	46×2	39×2	29×2	23×2	57×2	14	57×2	46×2	46×2	29×2	41×2	25×2
МСВ-СК-5.1Н	150×300×81	57	46	46	39	29	23	19		57	46	46	29	41	25
МСВ-СК-6.1Н	150×400×81	81	65	65	55	41	32	27		81	65	65	41	58	35
МСВ-СК-6.2Н	200×400×121	81×2	65×2	65×2	55×2	41×2	32×2	27×2	21	81×2	65×2	65×2	41×2	58×2	35×2

Электрические параметры модулей

Маркировка взрывозащиты:		**1Ex e IIC T6/T5/T4 Gb**														
Номинальное сечение (мм.кв.)		1.5	2.5	2.5	4	6	10	16	35	1.5	2.5	2.5	6	2.5		
Точек подключения клеммы		2	2	2	2	2	2	2	2	2	2	2	2	2	4	
Ток (А), температурный класс модуля	**T4**	16	24	24	32	40	55	70	125	16	24	24	40	24		
	T5	12	20	20	25	32	45	60	100	12	20	20	32	20		
	T6	10	16	16	20	25	40	55	70	10	16	16	25	16		
Напряжение (В), условное обозначение типа клемм	**-** винт.	220		380						220				-		
	UT винт.	-	380	-	380					-				-		
	П пруж.	220		-	220				380	-				-		
	W пруж.	-								-				380		
Маркировка взрывозащиты:		**0Ex ia IIC T6 Ga X**														
Номинальное сечение (мм.кв.)		1.5	2.5	2.5	4	6	-			1.5	2.5	2.5	6	2.5		
Максимальный входной ток Ii (А)		1.0					-			1.0				1.0		
Макс. входное напряжение Ui (В)		36					-			36				36		

Таблица максимального количества кабельных вводов модулей МСВ-СК-хН с корпусом из нержавеющей стали

Материал корпуса	Габарит ВхШхГ, мм	Стороны	Тип кабеля / Условное обозначение типа и размера кабельного ввода														
			Небронированный кабель с одним уплотнением					Бронированный кабель с двумя уплотнениями (**БД**)					Небронированный кабель в металлорукаве (**Рxxx**)				
Модуль	в ш г	A B C D	**M20S**	**M20**	**M25**	**M32**	**M40**	**M20S**	**M20**	**M25**	**M32**	**M40**	**M20S**	**M20**	**M25**	**M32**	**M40**
МСВ-СК-1.1Н	150×150×81	A/C	2	2				2	2				2	2			
		B/D	3	3	2	1		3	2	1	1		3	2	1	1	
МСВ-СК-2.1Н	200×200×81	A/C	3	3				3	3				3	3			
		B/D	4	4	3	2		4	4	3	2		4	4	2	2	
МСВ-СК-2.2Н	200×200×121	A/C	6	6	4	3	2	6	6	4	2	2	6	6	3	3	2
		B/D	8	8	6	4	2	8	7	6	3	2	8	7	4	4	2
МСВ-СК-3.1Н	300×300×81	A/C	12	12	8	6	3	12	12	7	4	3	12	12	6	6	3
		B/D	14	14	10	10	3	14	14	10	6	3	14	13	10	8	3
МСВ-СК-4.1Н	200×300×81	A/C	3	3				3	3				3	3			
		B/D	8	8	5	5		8	8	5	4		8	7	5	4	
МСВ-СК-4.2Н	200×300×121	A/C	6	6	4	3	2	6	6	4	2	2	6	6	3	3	2
		B/D	14	14	10	10	3	14	14	10	6	3	14	13	10	8	3
МСВ-СК-5.1Н	150×300×81	A/C	2	2				2	2				2	2			
		B/D	8	8	5	5		8	8	5	4		8	7	5	4	
МСВ-СК-6.1Н	150×400×81	A/C	2	2				2	2				2	2			
		B/D	12	12	8	7		12	11	7	6		12	11	7	7	
МСВ-СК-6.2Н	200×400×121	A/C	6	6	4	3	2	6	6	4	2	2	6	6	3	3	2
		B/D	21	21	16	14	5	21	20	14	8	5	21	19	14	14	5

Конструкция модулей соединительных клеммных

Модули соединительные клеммные серии МСВ-СК-хР изготавливаются в ударопрочном корпусе из полиэстера со степенью защиты от внешних воздействий IP65. При производстве модулей МСВ-СК-хР используются корпуса из полиэстера, армированные стекловолокном и дополнительно обогащенные углеродом. Благодаря этому достигается высокая степень защиты корпуса от механических повреждений (защита от ударов с энергией не менее 7 Дж) и предотвращается накопление электростатических зарядов на его поверхности. Крепление крышки к корпусу осуществляется невыпадающими винтами из нержавеющей стали, что упрощает монтаж модуля на объекте.

Модули комплектуются винтовыми или пружинными клеммными зажимами PHOENIX CONTACT или WAGO. Начиная с габарита МСВ-СК-4Р модули могут комплектоваться внутренней шиной заземления с винтовыми зажимами (клеммные зажимы типа «G»).

На боковых периметрах корпуса устанавливаются кабельные вводы из никелированной латуни, заглушки, устройства слива конденсата и внешний зажим заземления. Заземление кабельных вводов обеспечивается с помощью внутренней медной пластины, которая надежно связывает их с внешним зажимом заземления. Для удобства обслуживания и монтажа, модули могут комплектоваться дополнительными опциями: навесными петлями (опция «НП») и наружными креплениями (опция «НК») из нержавеющей стали толщиной 2 мм.

Конструкция и комплектация модулей МСВ-СК-хА и МСВ-СК-хН аналогична модулям с корпусом из полиэстера МСВ-СК-хР. Отличия заключаются только в материале и габаритах оболочки.

В модулях МСВ-СК-хА применяются взрывобезопасные корпуса из алюминиевого сплава с порошковой окраской, которая обеспечивает высокую стойкость изделия в агрессивной среде.

Модули МСВ-СК-хН изготавливаются в корпусах из нержавеющей стали марки AISI304 толщиной стенки не менее 1,5 мм. Наличие силиконовых уплотнителей между корпусом и крышкой гарантирует защиту от внешних воздействий не ниже IP65.

Модули серии МСВ-СК-хР с корпусом из полиэстера

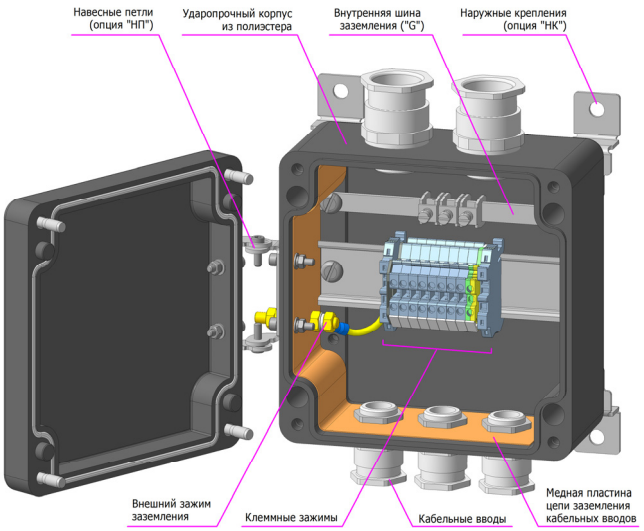

Модули серии МСВ-СК-хА с корпусом из алюминиевого сплава

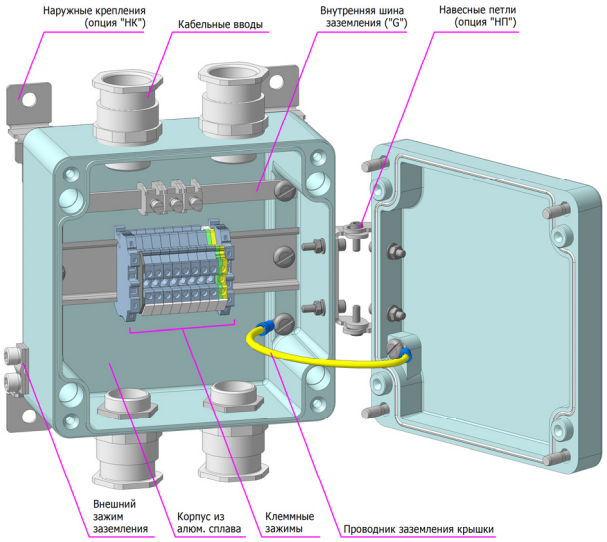

Модули серии МСВ-СК-хН с корпусом из нержавеющей стали

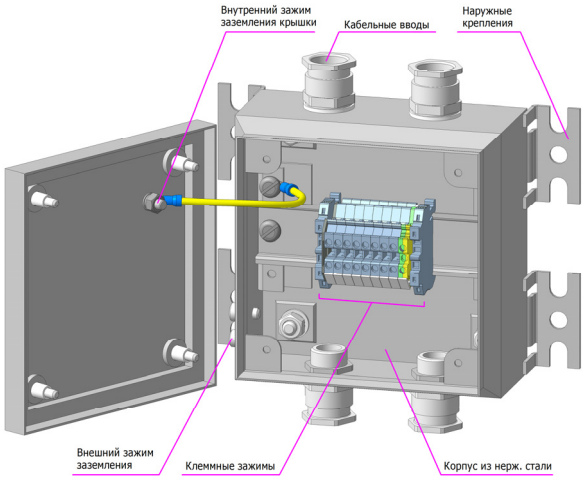

Модули МСВ-СК-xP с корпусом из полиэстера

Модули МСВ-СК-1P (-1.xP)

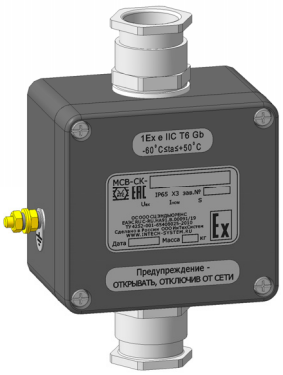

Общие характеристики:	
Материал корпуса:	Полиэстер
Маркировки взрывозащиты:	1Ex e IIC T6/T5/T4 Gb 0Ex ia IIC T6 Ga X
Клеммы, зажимы:	
Тип клемм (сечение, мм.кв.):	Винтовые (1.5, 2.5) Пружинные (2.5)
Внешний зажим заземления:	M4
Внутренняя шина заземления (G):	Нет
Кабельные вводы (размер):	
• для небронированного кабеля (M20S, M20, M25) • для бронированного кабеля (M20S, M20, M25) • для кабеля в металлорукаве (M20S, M20, M25)	

Комплектация модулей

Максимальное количество кабельных вводов по сторонам модуля

Материал корпуса	Габарит ВхШхГ, мм	Стороны	Тип кабеля / Условное обозначение типа и размера кабельного ввода														
ПОЛИЭСТЕР			Небронированный кабель с одним уплотнением					Бронированный кабель с двумя уплотнениями (БД)					Небронированный кабель в металлорукаве (Pxxx)				
Модуль	В Ш Г	A B C D	M20S	M20	M25	M32	M40	M20S	M20	M25	M32	M40	M20S	M20	M25	M32	M40
МСВ-СК-1P	75×80×56	A/C	1	1				1	1				1	1			
		B/D	1	1				1	1				1	1			
-1.1P	75×80×75	A/C	1	1				1	1				1	1			
		B/D	1	1	1			1	1	1			1	1	1		
-1.2P	75×110×56	A/C	1	1				1	1				1	1			
		B/D	2	2				2	2				2	2			
-1.3P	75×110×75	A/C	1	1				1	1				1	1			
		B/D	2	2	1			2	2	1			2	2	1		

Максимальное количество клемм в 1 ряду × возможное число рядов

Материал корпуса	Габарит ВхШхГ, мм	Производитель клемм / Тип клемм / Размер несущей рейки / Условное обозначение сечения клемм															
		Phoenix Contact												WAGO			
ПОЛИЭСТЕР		Винтовые / Пружинные								Винтовые				Пружинные			
		Рейка TS-35								Рейка TS-15				Рейка TS-35		Рейка TS-15	
Модуль	В Ш Г	1.5	2.5	3	4	6	10	16	35	1.5	2.5	3	6	2.5	2.5×2	2.5	2.5×2
МСВ-СК-1P	75×80×56									9	7	7				7	4
-1.1P	75×80×75									9	7	7				7	4
-1.2P	75×110×56									16	13	13				12	7
-1.3P	75×110×75									16	13	13				12	7

Электрические параметры модулей

Маркировка взрывозащиты:			1Ex e IIC T6/T5/T4 Gb														
Номинальное сечение (мм.кв.)										1.5	2.5	2.5				2.5	
Точек подключения клеммы										2	2	2				2	4
Ток (А), температурный класс модуля	T4									16	24	24				24	
	T5									12	20	20				20	
	T6									10	16	16				16	
Напряжение (В), условное обозначение типа клемм	-	винт.								220						-	
	UT	винт.								-						-	
	П	пруж.								-						-	
	W	пруж.								-						380	
Маркировка взрывозащиты:			0Ex ia IIC T6 Ga X														
Номинальное сечение (мм.кв.)			1.5	2.5	2.5	4	6	-		1.5	2.5	2.5		2.5		2.5	
Максимальный входной ток Ii (А)			1.0					-		1.0				1.0		1.0	
Макс. входное напряжение Ui (В)			36					-		36				36		36	

Модули МСВ-СК-2Р (-2.xP)

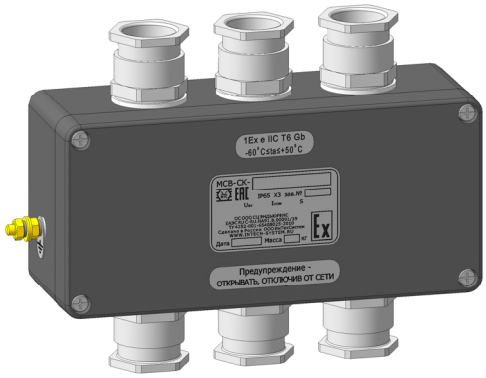

Общие характеристики:	
Материал корпуса:	Полиэстер
Маркировки взрывозащиты:	1Ex e IIC T6/T5/T4 Gb 0Ex ia IIC T6 Ga X
Клеммы, зажимы:	
Тип клемм (сечение, мм.кв.):	Винтовые (1.5, 2.5) Пружинные (2.5)
Внешний зажим заземления:	M4
Внутренняя шина заземления (G):	Нет

Кабельные вводы (размер):

- для небронированного кабеля (M20S, M20, M25)
- для бронированного кабеля (M20S, M20, M25)
- для кабеля в металлорукаве (M20S, M20, M25)

Комплектация модулей

Максимальное количество кабельных вводов по сторонам модуля

Материал корпуса ПОЛИЭСТЕР	Габарит ВхШхГ, мм	Стороны	Тип кабеля / Условное обозначение типа и размера кабельного ввода														
			Небронированный кабель с одним уплотнением					Бронированный кабель с двумя уплотнениями (**БД**)					Небронированный кабель в металлорукаве (**Pxxx**)				
Модуль	В Г Ш	A B C D	M20S	M20	M25	M32	M40	M20S	M20	M25	M32	M40	M20S	M20	M25	M32	M40
МСВ-СК-2Р	75×160×56	A/C	1	1				1	1				1	1			
		B/D	3	3				3	3				3	3			
-2.1P	75×160×75	A/C	1	1				1	1				1	1			
		B/D	4	4	3			4	4	3			4	4	2		
-2.2P	75×190×56	A/C	1	1				1	1				1	1			
		B/D	4	4				4	4				4	4			
-2.3P	75×190×75	A/C	1	1				1	1				1	1			
		B/D	5	5	3			5	5	3			5	5	3		
-2.4P	75×230×56	A/C	1	1				1	1				1	1			
		B/D	5	5				5	5				5	5			
-2.5P	75×230×75	A/C	1	1				1	1				1	1			
		B/D	6	6	4			6	6	4			6	6	4		

Максимальное количество клемм в 1 ряду × возможное число рядов

Материал корпуса ПОЛИЭСТЕР	Габарит ВхШхГ, мм	Производитель клемм / Тип клемм / Размер несущей рейки / Условное обозначение сечения клемм															
		Phoenix Contact												WAGO			
		Винтовые / Пружинные								Винтовые				Пружинные			
		Рейка TS-35								Рейка TS-15				Рейка TS-35		Рейка TS-15	
Модуль	В Г Ш	1.5	2.5	3	4	6	10	16	35	1.5	2.5	3	6	2.5	2.5×2	2.5	2.5×2
МСВ-СК-2Р	75×160×56									28	23	23				21	12
-2.1P	75×160×75									28	23	23				21	12
-2.2P	75×190×56									35	28	28				26	15
-2.3P	75×190×75									35	28	28				26	15
-2.4P	75×230×56									45	36	36				32	19
-2.5P	75×230×75									45	36	36				32	19

Электрические параметры модулей

Маркировка взрывозащиты:			**1Ex e IIC T6/T5/T4 Gb**														
Номинальное сечение (мм.кв.)										1.5	2.5	2.5				2.5	
Точек подключения клеммы										2	2	2				2	4
Ток (А), температурный класс модуля	**T4**									16	24	24				24	
	T5									12	20	20				20	
	T6									10	16	16				16	
Напряжение (В), условное обозначение типа клемм	**-**	винт.								220						-	
	UT	винт.								-						-	
	П	пруж.								-						-	
	W	пруж.								-						380	
Маркировка взрывозащиты:			**0Ex ia IIC T6 Ga X**														
Номинальное сечение (мм.кв.)										1.5	2.5	2.5				2.5	
Максимальный входной ток Ii (А)										1.0						1.0	
Макс. входное напряжение Ui (В)										36						36	

Модули МСВ-СК-3Р (-3.хР)

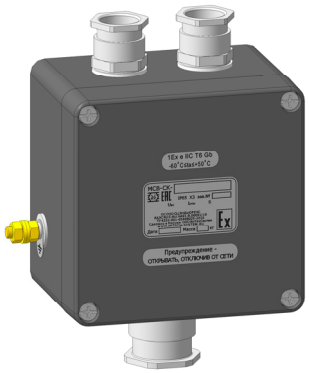

Общие характеристики:	
Материал корпуса:	Полиэстер
Маркировки взрывозащиты:	1Ex e IIC T6/T5/T4 Gb 0Ex ia IIC T6 Ga X
Клеммы, зажимы:	
Тип клемм (сечение, мм.кв.):	Винтовые (1.5, 2.5, 4, 6 10, 16) Пружинные (1.5, 2.5, 4, 6, 10, 16)
Внешний зажим заземления:	М6
Внутренняя шина заземления (G):	Нет

Кабельные вводы (размер):

- для небронированного кабеля (M20S, M20, M25, M32)
- для бронированного кабеля (M20S, M20, M25, M32)
- для кабеля в металлорукаве (M20S, M20, M25, M32)

Комплектация модулей

Максимальное количество кабельных вводов по сторонам модуля

Материал корпуса	Габарит ВхШхГ, мм	Стороны	Тип кабеля / Условное обозначение типа и размера кабельного ввода														
ПОЛИЭСТЕР			Небронированный кабель с одним уплотнением					Бронированный кабель с двумя уплотнениями (БД)					Небронированный кабель в металлорукаве (Рxxx)				
Модуль	в ш г	A B C D	M20S	M20	M25	M32	M40	M20S	M20	M25	M32	M40	M20S	M20	M25	M32	M40
МСВ-СК-3Р	120×122×91	A/C	1	1	1			1	1	1			1	1	1		
		B/D	3	3	2	1		3	3	2	1		3	3	1	1	
-3.2Р	120×220×91	A/C	1	1	1			1	1	1			1	1	1		
		B/D	7	7	4	3		7	6	4	3		7	6	4	3	

Максимальное количество клемм в 1 ряду × возможное число рядов

Материал корпуса	Габарит ВхШхГ, мм	Производитель клемм / Тип клемм / Размер несущей рейки / Условное обозначение сечения клемм															
		Phoenix Contact												WAGO			
ПОЛИЭСТЕР		Винтовые / Пружинные								Винтовые				Пружинные			
		Рейка TS-35								Рейка TS-15				Рейка TS-35		Рейка TS-15	
Модуль	в ш г	1.5	2.5	3	4	6	10	16	35	1.5	2.5	3	6	2.5	2.5×2	2.5	2.5×2
МСВ-СК-3Р	120×122×91	16	13	13	11	8	6	5		16	13	13	8	12	7		
-3.2Р	120×220×91	40	32	32	27	20	15	13		40	32	32	20	29	17		

Электрические параметры модулей

Маркировка взрывозащиты:			1Ex e IIC T6/T5/T4 Gb														
Номинальное сечение (мм.кв.)			1.5	2.5	2.5	4	6	10	16		1.5	2.5	2.5	6	2.5		
Точек подключения клеммы			2	2	2	2	2	2	2		2	2	2	2	2	4	
Ток (А), температурный класс модуля	T4		16	24	24	32	40	55	70		16	24	24	40	24		
	T5		12	20	20	25	32	45	60		12	20	20	32	20		
	T6		10	16	16	20	25	40	55		10	16	16	25	16		
Напряжение (В), условное обозначение типа клемм	-	винт.	220		380						220				-		
	UT	винт.	-	380	-	380					-				-		
	П	пруж.	220		-	220					-				-		
	W	пруж.	-								-				380		
Маркировка взрывозащиты:			0Ex ia IIC T6 Ga X														
Номинальное сечение (мм.кв.)			1.5	2.5	2.5	4	6	-			1.5	2.5	2.5	6	2.5		
Максимальный входной ток Ii (А)			1.0					-			1.0				1.0		
Макс. входное напряжение Ui (В)			36					-			36				36		

Модули МСВ-СК-4Р (-4.хР)

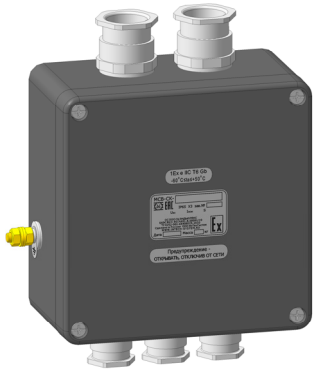

Общие характеристики:	
Материал корпуса:	Полиэстер
Маркировки взрывозащиты:	1Ex e IIC T6/T5/T4 Gb 0Ex ia IIC T6 Ga X
Клеммы, зажимы:	
Тип клемм (сечение, мм.кв.):	Винтовые (1.5, 2.5, 4, 6 10, 16, 35) Пружинные (1.5, 2.5, 4, 6, 10, 16, 35)
Внешний зажим заземления:	М6
Внутренняя шина заземления (G):	Да
Кабельные вводы (размер):	

- для небронированного кабеля (M20S, M20, M25, M32)
- для бронированного кабеля (M20S, M20, M25, M32)
- для кабеля в металлорукаве (M20S, M20, M25, M32)

Комплектация модулей

Максимальное количество кабельных вводов по сторонам модуля

Материал корпуса	Габарит ВхШхГ, мм	Стороны	Тип кабеля / Условное обозначение типа и размера кабельного ввода														
ПОЛИЭСТЕР			Небронированный кабель с одним уплотнением					Бронированный кабель с двумя уплотнениями (БД)					Небронированный кабель в металлорукаве (Рxxx)				
Модуль	В Ш Г	A B C D	M20S	M20	M25	M32	M40	M20S	M20	M25	M32	M40	M20S	M20	M25	M32	M40
МСВ-СК-4Р	160×160×91	A/C	2	2	2	1		2	2	1	1		2	2	1	1	
		B/D	4	4	3	2		4	4	2	2		4	4	2	2	
-4.1Р	160×260×91	A/C	2	2	2	1		2	2	1	1		2	2	1	1	
		B/D	9	9	6	4		9	8	5	4		9	8	4	4	

Максимальное количество клемм в 1 ряду × возможное число рядов

Материал корпуса	Габарит ВхШхГ, мм	Производитель клемм / Тип клемм / Размер несущей рейки / Условное обозначение сечения клемм															
		Phoenix Contact												WAGO			
ПОЛИЭСТЕР		Винтовые / Пружинные								Винтовые				Пружинные			
		Рейка TS-35								Рейка TS-15				Рейка TS-35		Рейка TS-15	
Модуль	В Ш Г	1.5	2.5	3	4	6	10	16	35	1.5	2.5	3	6	2.5	2.5×2	2.5	2.5×2
МСВ-СК-4Р	160×160×91	25	20	20	17	13	10	8	6	25×2	20×2	20×2	13×2	19	11		
-4.1Р	160×260×91	49	40	40	33	25	19	16	12	49×2	40×2	40×2	25×2	35	21		

Электрические параметры модулей

Маркировка взрывозащиты:			1Ex e IIC T6/T5/T4 Gb														
Номинальное сечение (мм.кв.)			1.5	2.5	2.5	4	6	10	16	35	1.5	2.5	2.5	6	2.5		
Точек подключения клеммы			2	2	2	2	2	2	2	2	2	2	2	2	2	4	
Ток (А), температурный класс модуля	T4		16	24	24	32	40	55	70	125	16	24	24	40	24		
	T5		12	20	20	25	32	45	60	100	12	20	20	32	20		
	T6		10	16	16	20	25	40	55	70	10	16	16	25	16		
Напряжение (В), условное обозначение типа клемм	-	винт.	220		380						220				-		
	UT	винт.	-	380	-	380					-				-		
	П	пруж.	220		-	220				380	-				-		
	W	пруж.	-								-				380		
Маркировка взрывозащиты:			0Ex ia IIC T6 Ga X														
Номинальное сечение (мм.кв.)			1.5	2.5	2.5	4	6	-			1.5	2.5	2.5	6	2.5		
Максимальный входной ток Ii (А)			1.0					-			1.0				1.0		
Макс. входное напряжение Ui (В)			36					-			36				36		

Модули MCB-CK-5P

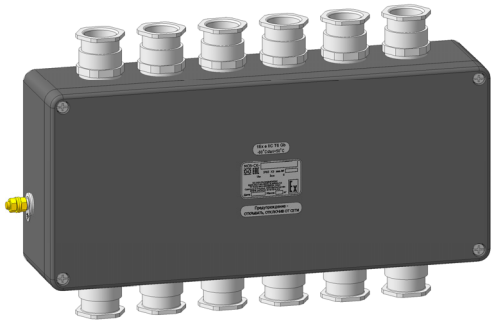

Общие характеристики:	
Материал корпуса:	Полиэстер
Маркировки взрывозащиты:	1Ex e IIC T6/T5/T4 Gb 0Ex ia IIC T6 Ga X
Клеммы, зажимы:	
Тип клемм (сечение, мм.кв.):	Винтовые (1.5, 2.5, 4, 6 10, 16, 35) Пружинные (1.5, 2.5, 4, 6, 10, 16, 35)
Внешний зажим заземления:	M6
Внутренняя шина заземления (G):	Да
Кабельные вводы (размер):	

- для небронированного кабеля (M20S, M20, M25, M32)
- для бронированного кабеля (M20S, M20, M25, M32)
- для кабеля в металлорукаве (M20S, M20, M25, M32)

Комплектация модулей

Максимальное количество кабельных вводов по сторонам модуля

Материал корпуса	Габарит ВхШхГ, мм	Стороны	Тип кабеля / Условное обозначение типа и размера кабельного ввода														
ПОЛИЭСТЕР			Небронированный кабель с одним уплотнением					Бронированный кабель с двумя уплотнениями (**БД**)					Небронированный кабель в металлорукаве (**Pxxx**)				
Модуль	В Ш Г	A B C D	M20S	M20	M25	M32	M40	M20S	M20	M25	M32	M40	M20S	M20	M25	M32	M40
MCB-CK-5P	160×360×91	A/C	2	2	2	1		2	2	1	1		2	2	1	1	
		B/D	13	13	8	7		13	12	8	6		13	12	7	6	

Максимальное количество клемм в 1 ряду × возможное число рядов

Материал корпуса	Габарит ВхШхГ, мм	Производитель клемм / Тип клемм / Размер несущей рейки / Условное обозначение сечения клемм															
		Phoenix Contact												WAGO			
ПОЛИЭСТЕР		Винтовые / Пружинные								Винтовые				Пружинные			
		Рейка TS-35								Рейка TS-15				Рейка TS-35		Рейка TS-15	
Модуль	В Ш Г	1.5	2.5	3	4	6	10	16	35	1.5	2.5	3	6	2.5	2.5×2	2.5	2.5×2
MCB-CK-5P	160×360×91	73	59	59	49	37	29	24	19	73×2	59×2	59×2	37×2	52	31		

Электрические параметры модулей

Маркировка взрывозащиты:			**1Ex e IIC T6/T5/T4 Gb**														
Номинальное сечение (мм.кв.)			1.5	2.5	2.5	4	6	10	16	35	1.5	2.5	2.5	6	2.5		
Точек подключения клеммы			2	2	2	2	2	2	2	2	2	2	2	2	2	4	
Ток (А), температурный класс модуля	**T4**		16	24	24	32	40	55	70	125	16	24	24	40	24		
	T5		12	20	20	25	32	45	60	100	12	20	20	32	20		
	T6		10	16	16	20	25	40	55	70	10	16	16	25	16		
Напряжение (В), условное обозначение типа клемм	**-**	винт.	220		380						220				-		
	UT	винт.	-	380	-	380					-				-		
	П	пруж.	220		-	220				380	-				-		
	W	пруж.	-								-				380		
Маркировка взрывозащиты:			**0Ex ia IIC T6 Ga X**														
Номинальное сечение (мм.кв.)			1.5	2.5	2.5	4	6				1.5	2.5	2.5	6	2.5		
Максимальный входной ток Ii (А)			1.0								1.0				1.0		
Макс. входное напряжение Ui (В)			36								36				36		

Модули MCB-CK-6P

Общие характеристики:	
Материал корпуса:	Полиэстер
Маркировки взрывозащиты:	1Ex e IIC T6/T5/T4 Gb 0Ex ia IIC T6 Ga X
Клеммы, зажимы:	
Тип клемм (сечение, мм.кв.):	Винтовые (1.5, 2.5, 4, 6 10, 16, 35) Пружинные (1.5, 2.5, 4, 6, 10, 16, 35)
Внешний зажим заземления:	M6
Внутренняя шина заземления (G):	Да
Кабельные вводы (размер):	

- для небронированного кабеля (M20S, M20, M25, M32)
- для бронированного кабеля (M20S, M20, M25, M32)
- для кабеля в металлорукаве (M20S, M20, M25, M32)

Комплектация модулей

Максимальное количество кабельных вводов по сторонам модуля

Материал корпуса	Габарит ВхШхГ, мм	Стороны	Тип кабеля / Условное обозначение типа и размера кабельного ввода														
ПОЛИЭСТЕР			Небронированный кабель с одним уплотнением					Бронированный кабель с двумя уплотнениями (**БД**)					Небронированный кабель в металлорукаве (**Pxxx**)				
Модуль	В Ш Г	A B C D	M20S	M20	M25	M32	M40	M20S	M20	M25	M32	M40	M20S	M20	M25	M32	M40
MCB-CK-6P	160×560×91	A/C	2	2	2	1		2	2	1	1		2	2	1	1	
		B/D	20	20	13	10		20	19	12	9		20	19	11	10	

Максимальное количество клемм в 1 ряду × возможное число рядов

Материал корпуса	Габарит ВхШхГ, мм	Производитель клемм / Тип клемм / Размер несущей рейки / Условное обозначение сечения клемм															
		Phoenix Contact												WAGO			
ПОЛИЭСТЕР		Винтовые / Пружинные								Винтовые				Пружинные			
		Рейка TS-35								Рейка TS-15				Рейка TS-35		Рейка TS-15	
Модуль	В Ш Г	**1.5**	**2.5**	**3**	**4**	**6**	**10**	**16**	**35**	**1.5**	**2.5**	**3**	**6**	**2.5**	**2.5×2**	**2.5**	**2.5×2**
MCB-CK-6P	160×560×91	120	97	97	82	62	49	41	31	120×2	97×2	97×2	62×2	85	51		

Электрические параметры модулей

Маркировка взрывозащиты:			**1Ex e IIC T6/T5/T4 Gb**															
Номинальное сечение (мм.кв.)			1.5	2.5	2.5	4	6	10	16	35	1.5	2.5	2.5	6	2.5			
Точек подключения клеммы			2	2	2	2	2	2	2	2	2	2	2	2	2	4		
Ток (А), температурный класс модуля	**T4**		16	24	24	32	40	55	70	125	16	24	24	40	24			
	T5		12	20	20	25	32	45	60	100	12	20	20	32	20			
	T6		10	16	16	20	25	40	55	70	10	16	16	25	16			
Напряжение (В), условное обозначение типа клемм	**-**	винт.	220		380						220				-			
	UT	винт.	-	380	-	380					-				-			
	П	пруж.	220		-	220				380	-				-			
	W	пруж.	-								-				380			
Маркировка взрывозащиты:			**0Ex ia IIC T6 Ga X**															
Номинальное сечение (мм.кв.)			1.5	2.5	2.5	4	6				1.5	2.5	2.5	6	2.5			
Максимальный входной ток Ii (А)			1.0								1.0				1.0			
Макс. входное напряжение Ui (В)			36								36				36			

Модули МСВ-СК-7Р

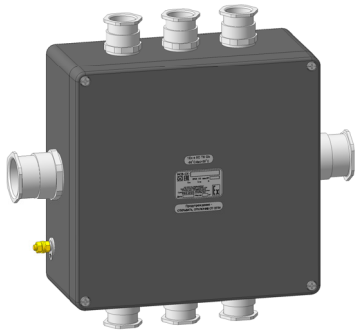

Общие характеристики:	
Материал корпуса:	Полиэстер
Маркировки взрывозащиты:	1Ex e IIC T6/T5/T4 Gb 0Ex ia IIC T6 Ga X
Клеммы, зажимы:	
Тип клемм (сечение, мм.кв.):	Винтовые (1.5, 2.5, 4, 6 10, 16, 35) Пружинные (1.5, 2.5, 4, 6, 10, 16, 35)
Внешний зажим заземления:	М6
Внутренняя шина заземления (G):	Да
Кабельные вводы (размер):	

- для небронированного кабеля (M20S, M20, M25, M32, M40)
- для бронированного кабеля (M20S, M20, M25, M32, M40)
- для кабеля в металлорукаве (M20S, M20, M25, M32, M40)

Комплектация модулей

Максимальное количество кабельных вводов по сторонам модуля

Материал корпуса	Габарит ВхШхГ, мм	Стороны	Тип кабеля / Условное обозначение типа и размера кабельного ввода														
ПОЛИЭСТЕР			Небронированный кабель с одним уплотнением					Бронированный кабель с двумя уплотнениями (**БД**)					Небронированный кабель в металлорукаве (**Рxxx**)				
Модуль	В Ш Г	A B C D	M20S	M20	M25	M32	M40	M20S	M20	M25	M32	M40	M20S	M20	M25	M32	M40
МСВ-СК-7Р	250×255×121	A/C	10	10	5	4	2	10	8	5	3	2	10	8	4	4	2
		B/D	12	12	10	6	3	12	11	8	5	3	12	11	6	6	3

Максимальное количество клемм в 1 ряду × возможное число рядов

Материал корпуса	Габарит ВхШхГ, мм	Производитель клемм / Тип клемм / Размер несущей рейки / Условное обозначение сечения клемм															
		Phoenix Contact												WAGO			
ПОЛИЭСТЕР		Винтовые / Пружинные								Винтовые				Пружинные			
		Рейка TS-35								Рейка TS-15				Рейка TS-35		Рейка TS-15	
Модуль	В Ш Г	**1.5**	**2.5**	**3**	**4**	**6**	**10**	**16**	**35**	**1.5**	**2.5**	**3**	**6**	**2.5**	**2.5×2**	**2.5**	**2.5×2**
МСВ-СК-7Р	250×255×121	48×2	39×2	39×2	32×2	24×2	19	16	12	48×3	39×3	39×3	24×3	34x3	21x3		

Электрические параметры модулей

Маркировка взрывозащиты:			**1Ex e IIC T6/T5/T4 Gb**														
Номинальное сечение (мм.кв.)			1.5	2.5	2.5	4	6	10	16	35	1.5	2.5	2.5	6	2.5		
Точек подключения клеммы			2	2	2	2	2	2	2	2	2	2	2	2	2	4	
Ток (А), температурный класс модуля	**T4**		16	24	24	32	40	55	70	125	16	24	24	40	24		
	T5		12	20	20	25	32	45	60	100	12	20	20	32	20		
	T6		10	16	16	20	25	40	55	70	10	16	16	25	16		
Напряжение (В), условное обозначение типа клемм	**-**	винт.	220		380						220				-		
	UT	винт.	-	380	-	380					-				-		
	П	пруж.	220		-	220				380	-				-		
	W	пруж.	-								-				380		
Маркировка взрывозащиты:			**0Ex ia IIC T6 Ga X**														
Номинальное сечение (мм.кв.)			1.5	2.5	2.5	4	6				1.5	2.5	2.5	6	2.5		
Максимальный входной ток Ii (А)			1.0								1.0				1.0		
Макс. входное напряжение Ui (В)			36								36				36		

Модули MCB-CK-8P

Общие характеристики:	
Материал корпуса:	Полиэстер
Маркировки взрывозащиты:	1Ex e IIC T6/T5/T4 Gb 0Ex ia IIC T6 Ga X
Клеммы, зажимы:	
Тип клемм (сечение, мм.кв.):	Винтовые (1.5, 2.5, 4, 6 10, 16, 35) Пружинные (1.5, 2.5, 4, 6, 10, 16, 35)
Внешний зажим заземления:	M6
Внутренняя шина заземления (G):	Да

Кабельные вводы (размер):

- для небронированного кабеля (M20S, M20, M25, M32, M40)
- для бронированного кабеля (M20S, M20, M25, M32, M40)
- для кабеля в металлорукаве (M20S, M20, M25, M32, M40)

Комплектация модулей

Максимальное количество кабельных вводов по сторонам модуля

Материал корпуса	Габарит ВхШхГ, мм	Стороны	Тип кабеля / Условное обозначение типа и размера кабельного ввода														
ПОЛИЭСТЕР			Небронированный кабель с одним уплотнением					Бронированный кабель с двумя уплотнениями (**БД**)					Небронированный кабель в металлорукаве (**Pxxx**)				
Модуль	В Ш Г	A B C D	M20S	M20	M25	M32	M40	M20S	M20	M25	M32	M40	M20S	M20	M25	M32	M40
MCB-CK-8P	250×400×121	A/C	10	10	5	4	2	10	8	5	3	2	10	8	4	4	2
		B/D	21	21	16	10	5	21	20	16	8	5	21	20	11	10	5

Максимальное количество клемм в 1 ряду × возможное число рядов

Материал корпуса	Габарит ВхШхГ, мм	Производитель клемм / Тип клемм / Размер несущей рейки / Условное обозначение сечения клемм															
		Phoenix Contact												WAGO			
ПОЛИЭСТЕР		Винтовые / Пружинные								Винтовые				Пружинные			
		Рейка TS-35								Рейка TS-15				Рейка TS-35		Рейка TS-15	
Модуль	В Ш Г	**1.5**	**2.5**	**3**	**4**	**6**	**10**	**16**	**35**	**1.5**	**2.5**	**3**	**6**	**2.5**	**2.5×2**	**2.5**	**2.5×2**
MCB-CK-8P	250×400×121	82×2	66×2	66×2	56×2	42×2	33	28	21	82×3	66×3	66×3	42×3	59×3	35×3		

Электрические параметры модулей

Маркировка взрывозащиты:			**1Ex e IIC T6/T5/T4 Gb**														
Номинальное сечение (мм.кв.)			1.5	2.5	2.5	4	6	10	16	35	1.5	2.5	2.5	6	2.5		
Точек подключения клеммы			2	2	2	2	2	2	2	2	2	2	2	2	2	4	
Ток (А), температурный класс модуля	**T4**		16	24	24	32	40	55	70	125	16	24	24	40	24		
	T5		12	20	20	25	32	45	60	100	12	20	20	32	20		
	T6		10	16	16	20	25	40	55	70	10	16	16	25	16		
Напряжение (В), условное обозначение типа клемм	**-**	винт.	220		380						220				-		
	UT	винт.	-	380	-	380					-				-		
	П	пруж.	220		-	220				380	-				-		
	W	пруж.	-								-				380		
Маркировка взрывозащиты:			**0Ex ia IIC T6 Ga X**														
Номинальное сечение (мм.кв.)			1.5	2.5	2.5	4	6	-			1.5	2.5	2.5	6	2.5		
Максимальный входной ток Ii (А)			1.0					-			1.0				1.0		
Макс. входное напряжение Ui (В)			36					-			36				36		

Габаритные и установочные размеры модулей МСВ-СК-хР

Модули МСВ-СК-1Р (-1.хР), -2Р (-2.хР)

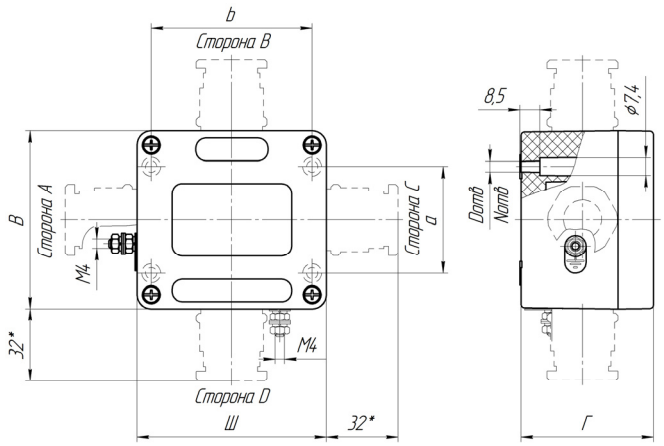

Модуль	Габарит ВхШхГ, мм	Установочные размеры, мм	
		a × b	$D_{отв}/N_{отв}$
МСВ-СК-1Р	75×80×56	45×68	4,5/4
-1.1Р	75×80×75		
-1.2Р	75×110×56	45×98	
-1.3Р	75×110×75		
МСВ-СК-2Р	75×160×56	45×148	4,5/4
-2.1Р	75×160×75		
-2.2Р	75×190×56	45×178	
-2.3Р	75×190×75		
-2.4Р	75×230×56	45×218	
-2.5Р	75×230×75		

Модули МСВ-СК-3Р (-3.хР), -4Р (-4.хР), -5Р, -7Р, -8Р

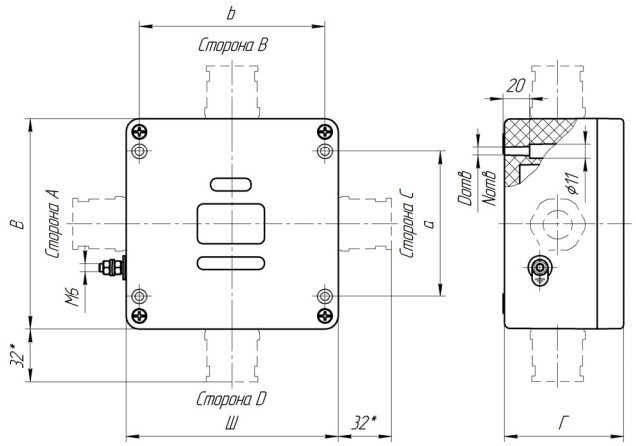

Модуль	Габарит ВхШхГ, мм	Установочные размеры, мм	
		a × b	$D_{отв}/N_{отв}$
МСВ-СК-3Р	120×122×91	82×106	6,5/4
-3.2Р	120×220×91	82×204	
МСВ-СК-4Р	160×160×91	110×140	6,5/4
-4.1Р	160×260×91	110×240	
МСВ-СК-5Р	160×360×91	110×340	6,5/4
МСВ-СК-7Р	250×255×121	200×235	6,5/4
МСВ-СК-8Р	250×400×121	200×380	6,5/4

Модули МСВ-СК-6Р

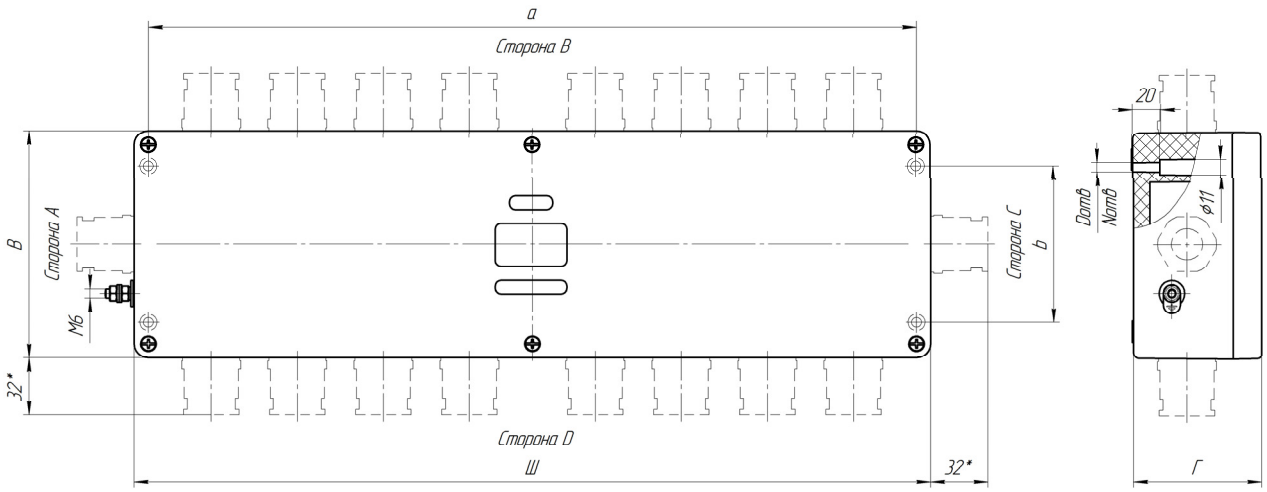

Модуль	Габарит ВхШхГ, мм	Установочные размеры, мм	
		a × b	$D_{отв}/N_{отв}$
МСВ-СК-6Р	160×560×91	110×540	6,5/4

Примечание:
* – значение зависит от типа и размера применяемого кабельного ввода. Более подробная информация о кабельных вводах представлена в таблице «Кабельные вводы модулей МСВ-СК» раздела «Справочная информация».

Модули МСВ-СК-хА с корпусом из алюминиевого сплава

Модули МСВ-СК-1А (-1.хА)

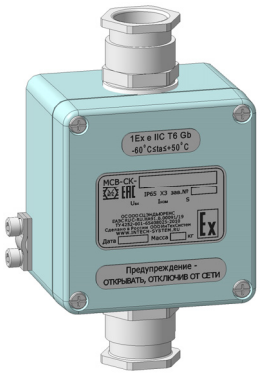

Общие характеристики:	
Материал корпуса:	Алюминиевый сплав
Маркировки взрывозащиты:	1Ex e IIC T6/T5/T4 Gb 1Ex ia IIC T6 Gb X
Клеммы, зажимы:	
Тип клемм (сечение, мм.кв.):	Винтовые (1.5, 2.5) Пружинные (2.5)
Внешний зажим заземления:	4 мм.кв.
Внутренняя шина заземления (G):	Нет
Кабельные вводы (размер):	
• для небронированного кабеля (M20S, M20) • для бронированного кабеля (M20S, M20) • для кабеля в металлорукаве (M20S, M20)	

Комплектация модулей

Максимальное количество кабельных вводов по сторонам модуля

Материал корпуса	Габарит ВхШхГ, мм	Стороны	Тип кабеля / Условное обозначение типа и размера кабельного ввода														
АЛЮМ. СПЛАВ			Небронированный кабель с одним уплотнением					Бронированный кабель с двумя уплотнениями (**БД**)					Небронированный кабель в металлорукаве (**Рxxx**)				
Модуль	В Г Ш	A B C D	M20S	M20	M25	M32	M40	M20S	M20	M25	M32	M40	M20S	M20	M25	M32	M40
МСВ-СК-1А	80×75×57	A/C	1	1				1	1				1	1			
		B/D	1	1				1	1				1	1			
-1.2А	80×125×57	A/C	1	1				1	1				1	1			
		B/D	2	2				2	2				2	2			

Максимальное количество клемм в 1 ряду × возможное число рядов

Материал корпуса	Габарит ВхШхГ, мм	Производитель клемм / Тип клемм / Размер несущей рейки / Условное обозначение сечения клемм															
		Phoenix Contact												WAGO			
АЛЮМ. СПЛАВ		Винтовые / Пружинные								Винтовые				Пружинные			
		Рейка TS-35								Рейка TS-15				Рейка TS-35		Рейка TS-15	
Модуль	В Г Ш	1.5	2.5	3	4	6	10	16	35	1.5	2.5	3	6	2.5	2.5×2	2.5	2.5×2
МСВ-СК-1А	80×75×57									7	6	6				6	4
-1.2А	80×125×57									19	16	16				14	9

Электрические параметры модулей

Маркировка взрывозащиты:			**1Ex e IIC T6/T5/T4 Gb**														
Номинальное сечение (мм.кв.)										1.5	2.5	2.5				2.5	
Точек подключения клеммы										2	2	2				2	4
Ток (А), температурный класс модуля	**T4**									16	24	24				24	
	T5									12	20	20				20	
	T6									10	16	16				16	
Напряжение (В), условное обозначение типа клемм	**-**	винт.								220						-	
	UT	винт.								-						-	
	П	пруж.								-						-	
	W	пруж.								-						380	
Маркировка взрывозащиты:			**1Ex ia IIC T6 Ga X**														
Номинальное сечение (мм.кв.)										1.5	2.5	2.5				2.5	
Максимальный входной ток Ii (А)										1.0						1.0	
Макс. входное напряжение Ui (В)										36						36	

Модули МСВ-СК-2А (-2.хА)

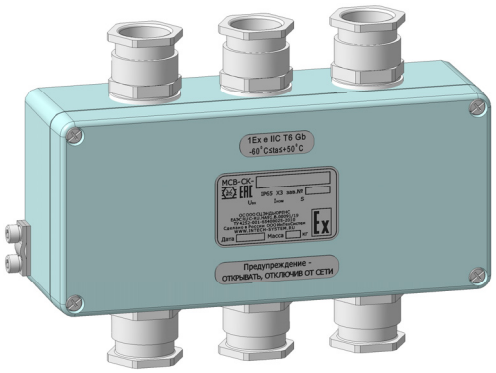

Общие характеристики:	
Материал корпуса:	Алюминиевый сплав
Маркировки взрывозащиты:	1Ex e IIC T6/T5/T4 Gb 1Ex ia IIC T6 Gb X
Клеммы, зажимы:	
Тип клемм (сечение, мм.кв.):	Винтовые (1.5, 2.5, 4, 6) Пружинные (1.5, 2.5, 4, 6)
Внешний зажим заземления:	4 мм.кв. (МСВ-СК-2А) 6 мм.кв.
Внутренняя шина заземления (G):	Нет
Кабельные вводы (размер):	
• для небронированного кабеля (M20S, M20, M25, M32) • для бронированного кабеля (M20S, M20, M25, M32) • для кабеля в металлорукаве (M20S, M20, M25, M32)	

Комплектация модулей

Максимальное количество кабельных вводов по сторонам модуля

Материал корпуса	Габарит ВхШхГ, мм	Стороны	Тип кабеля / Условное обозначение типа и размера кабельного ввода														
АЛЮМ. СПЛАВ			Небронированный кабель с одним уплотнением					Бронированный кабель с двумя уплотнениями (БД)					Небронированный кабель в металлорукаве (Pxxx)				
Модуль	В Ш Г	A B C D	M20S	M20	M25	M32	M40	M20S	M20	M25	M32	M40	M20S	M20	M25	M32	M40
МСВ-СК-2А	80×175×57	A/C	1	1				1	1				1	1			
		B/D	4	4				4	4				4	4			
-2.1А	100×100×81	A/C	1	1	1			1	1				1	1			
		B/D	2	2	1	1		2	2	1	1		2	2	1	1	
-2.2А	100×160×81	A/C	1	1	1			1	1				1	1			
		B/D	4	4	3	2		4	4	3	2		4	4	2	2	
-2.3А	100×200×81	A/C	1	1	1			1	1				1	1			
		B/D	6	6	4	3		6	5	3	3		6	5	3	3	

Максимальное количество клемм в 1 ряду × возможное число рядов

Материал корпуса	Габарит ВхШхГ, мм	Производитель клемм / Тип клемм / Размер несущей рейки / Условное обозначение сечения клемм															
		Phoenix Contact												WAGO			
АЛЮМ. СПЛАВ		Винтовые / Пружинные								Винтовые				Пружинные			
		Рейка TS-35								Рейка TS-15				Рейка TS-35		Рейка TS-15	
Модуль	В Ш Г	1.5	2.5	3	4	6	10	16	35	1.5	2.5	3	6	2.5	2.5×2	2.5	2.5×2
МСВ-СК-2А	80×175×57									31	25	25				23	14
-2.1А	100×100×81	13	11	11	9	7				13	11	11	7	10	6		
-2.2А	100×160×81	27	22	22	18	14				27	22	22	14	20	12		
-2.3А	100×200×81	37	30	30	25	19				37	30	30	19	27	16		

Электрические параметры модулей

Маркировка взрывозащиты:		1Ex e IIC T6/T5/T4 Gb															
Номинальное сечение (мм.кв.)		1.5	2.5	2.5	4	6				1.5	2.5	2.5	6	2.5		2.5	
Точек подключения клеммы		2	2	2	2	2				2	2	2	2	2	4	2	4
Ток (А), температурный класс модуля	T4	16	24	24	32	40				16	24	24	40	24		24	
	T5	12	20	20	25	32				12	20	20	32	20		20	
	T6	10	16	16	20	25				10	16	16	25	16		16	
Напряжение (В), условное обозначение типа клемм	- винт.	220		380						220				-		-	
	UT винт.	-	380	-	380					-				-		-	
	П пруж.	220		-	220					-				-		-	
	W пруж.	-								-				380		380	
Маркировка взрывозащиты:		1Ex ia IIC T6 Ga X															
Номинальное сечение (мм.кв.)		1.5	2.5	2.5	4	6	-			1.5	2.5	2.5	6	2.5		2.5	
Максимальный входной ток Ii (А)		1.0					-			1.0				1.0		1.0	
Макс. входное напряжение Ui (В)		36					-			36				36		36	

Модули МСВ-СК-3А (-3.хА)

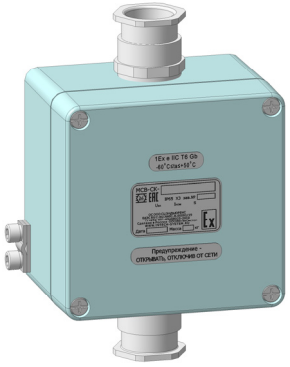

Общие характеристики:	
Материал корпуса:	Алюминиевый сплав
Маркировки взрывозащиты:	1Ex e IIC T6/T5/T4 Gb 1Ex ia IIC T6 Gb X
Клеммы, зажимы:	
Тип клемм (сечение, мм.кв.):	Винтовые (1.5, 2.5, 4, 6, 10, 16) Пружинные (1.5, 2.5, 4, 6, 10, 16)
Внешний зажим заземления:	16 мм.кв.
Внутренняя шина заземления (G):	Нет
Кабельные вводы (размер):	
• для небронированного кабеля (M20S, M20, M25, M32) • для бронированного кабеля (M20S, M20, M25, M32) • для кабеля в металлорукаве (M20S, M20, M25, M32)	

Комплектация модулей

Максимальное количество кабельных вводов по сторонам модуля

Материал корпуса	Габарит ВхШхГ, мм	Стороны	Тип кабеля / Условное обозначение типа и размера кабельного ввода															
АЛЮМ. СПЛАВ			Небронированный кабель с одним уплотнением					Бронированный кабель с двумя уплотнениями (**БД**)					Небронированный кабель в металлорукаве (**Рxxx**)				
Модуль	В Ш Г	A B C D	M20S	M20	M25	M32	M40	M20S	M20	M25	M32	M40	M20S	M20	M25	M32	M40
МСВ-СК-3А	120×122×91	A/C	1	1				1	1				1	1			
		B/D	2	2	2	1		2	2	1	1		2	2	1	1	
-3.1А	120×122×81	A/C	1	1				1	1				1	1			
		B/D	2	2	2	1		2	2	1	1		2	2	1	1	
-3.2А	120×220×91	A/C	1	1				1	1				1	1			
		B/D	6	6	4	3		6	5	4	3		6	5	4	3	
-3.3А	120×220×81	A/C	1	1				1	1				1	1			
		B/D	6	6	4	3		6	5	4	3		6	5	4	3	
-3.4А	120×360×81	A/C	1	1				1	1				1	1			
		B/D	11	11	7	6		11	10	7	6		11	10	7	6	
-3.5А	140×140×91	A/C	2	2				2	1				2	1			
		B/D	3	3	2	2		3	3	2	1		3	3	2	2	
-3.6А	140×200×91	A/C	2	2				2	1				2	1			
		B/D	5	5	3	3		5	5	3	3		5	5	3	3	

Максимальное количество клемм в 1 ряду × возможное число рядов

Материал корпуса	Габарит ВхШхГ, мм	Производитель клемм / Тип клемм / Размер несущей рейки / Условное обозначение сечения клемм															
АЛЮМ. СПЛАВ		Phoenix Contact												WAGO			
		Винтовые / Пружинные								Винтовые				Пружинные			
		Рейка TS-35								Рейка TS-15				Рейка TS-35		Рейка TS-15	
Модуль	В Ш Г	1.5	2.5	3	4	6	10	16	35	1.5	2.5	3	6	2.5	2.5×2	2.5	2.5×2
МСВ-СК-3А	120×122×91	17	14	14	11	9	6	5		17	14	14	9	13	8		
-3.1А	120×122×81	17	14	14	11	9	6	5		17	14	14	9	13	8		
-3.2А	120×220×91	40	32	32	27	20	16	13		40	32	32	20	29	17		
-3.3А	120×220×81	40	32	32	27	20	16	13		40	32	32	20	29	17		
-3.4А	120×360×81	73	59	59	50	38	29	25		73	59	59	38	52	31		
-3.5А	140×140×91	20	16	16	14	10	8	6		20	16	16	10	15	9		
-3.6А	140×200×91	35	28	28	23	18	13	11		35	28	28	18	25	15		

Электрические параметры модулей

Маркировка взрывозащиты:			**1Ex e IIC T6/T5/T4 Gb**														
Номинальное сечение (мм.кв.)			1.5	2.5	2.5	4	6	10	16		1.5	2.5	2.5	6	2.5		
Точек подключения клеммы			2	2	2	2	2	2	2		2	2	2	2	2	4	
Ток (А), температурный класс модуля	**T4**		16	24	24	32	40	55	70		16	24	24	40	24		
	T5		12	20	20	25	32	45	60		12	20	20	32	20		
	T6		10	16	16	20	25	40	55		10	16	16	25	16		
Напряжение (В), условное обозначение типа клемм	**-**	винт.	220		380						220				-		
	UT	винт.	-	380	-	380					-				-		
	П	пруж.	220		-	220					-				-		
	W	пруж.	-								-				380		
Маркировка взрывозащиты:			**1Ex ia IIC T6 Gb X**														
Номинальное сечение (мм.кв.)			1.5	2.5	2.5	4	6				1.5	2.5	2.5	6	2.5		
Максимальный входной ток Ii (А)			1.0								1.0				1.0		
Макс. входное напряжение Ui (В)			36								36				36		

Модули МСВ-СК-4А (-4.хА)

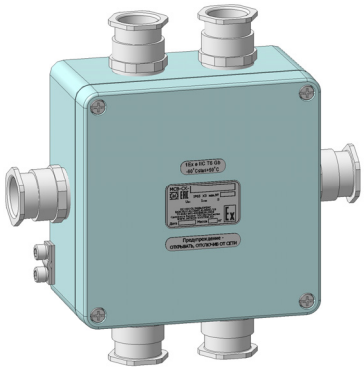

Общие характеристики:	
Материал корпуса:	Алюминиевый сплав
Маркировки взрывозащиты:	1Ex e IIC T6/T5/T4 Gb 1Ex ia IIC T6 Gb X
Клеммы, зажимы:	
Тип клемм (сечение, мм.кв.):	Винтовые (1.5, 2.5, 4, 6, 10, 16, 35) Пружинные (1.5, 2.5, 4, 6, 10, 16, 35)
Внешний зажим заземления:	16 мм.кв.
Внутренняя шина заземления (G):	Да
Кабельные вводы (размер):	
• для небронированного кабеля (M20S, M20, M25, M32) • для бронированного кабеля (M20S, M20, M25, M32) • для кабеля в металлорукаве (M20S, M20, M25, M32)	

Комплектация модулей

Максимальное количество кабельных вводов по сторонам модуля

Материал корпуса	Габарит ВхШхГ, мм	Стороны	Тип кабеля / Условное обозначение типа и размера кабельного ввода														
АЛЮМ. СПЛАВ			Небронированный кабель с одним уплотнением					Бронированный кабель с двумя уплотнениями (**БД**)					Небронированный кабель в металлорукаве (**Рxxx**)				
Модуль			M20S	M20	M25	M32	M40	M20S	M20	M25	M32	M40	M20S	M20	M25	M32	M40
МСВ-СК-4А	160×160×91	A/C	2	2	2	1		2	2	1			2	2	1	1	
		B/D	4	4	3	2		4	4	2	2		4	4	2	2	
-4.1А	160×260×91	A/C	2	2	2	1		2	2	1			2	2	1	1	
		B/D	8	8	5	4		8	8	5	4		8	8	4	4	

Максимальное количество клемм в 1 ряду × возможное число рядов

Материал корпуса	Габарит ВхШхГ, мм	Производитель клемм / Тип клемм / Размер несущей рейки / Условное обозначение сечения клемм															
АЛЮМ. СПЛАВ		Phoenix Contact												WAGO			
		Винтовые / Пружинные								Винтовые				Пружинные			
		Рейка TS-35								Рейка TS-15				Рейка TS-35		Рейка TS-15	
Модуль		1.5	2.5	3	4	6	10	16	35	1.5	2.5	3	6	2.5	2.5×2	2.5	2.5×2
МСВ-СК-4А	160×160×91	25	20	20	17	13	10	8	6	25	20	20	13	19	11		
-4.1А	160×260×91	49	40	40	33	25	19	16	12	49	40	40	25	35	21		

Электрические параметры модулей

Маркировка взрывозащиты:		**1Ex e IIC T6/T5/T4 Gb**															
Номинальное сечение (мм.кв.)		1.5	2.5	2.5	4	6	10	16	35	1.5	2.5	2.5	6	2.5			
Точек подключения клеммы		2	2	2	2	2	2	2	2	2	2	2	2	2	4		
Ток (А), температурный класс модуля	**T4**	16	24	24	32	40	55	70	125	16	24	24	40	24			
	T5	12	20	20	25	32	45	60	100	12	20	20	32	20			
	T6	10	16	16	20	25	40	55	70	10	16	16	25	16			
Напряжение (В), условное обозначение типа клемм	**-** винт.	220		380						220				-			
	UT винт.	-	380	-	380					-				-			
	П пруж.	220		-	220				380	-				-			
	W пруж.	-								-				380			
Маркировка взрывозащиты:		**1Ex ia IIC T6 Gb X**															
Номинальное сечение (мм.кв.)		1.5	2.5	2.5	4	6				1.5	2.5	2.5	6	2.5			
Максимальный входной ток Ii (А)		1.0								1.0				1.0			
Макс. входное напряжение Ui (В)		36								36				36			

Модули MCB-CK-5A

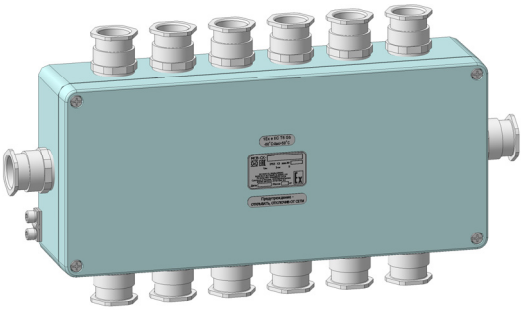

Общие характеристики:	
Материал корпуса:	Полиэстер
Маркировки взрывозащиты:	1Ex e IIC T6/T5/T4 Gb 1Ex ia IIC T6 Ga X
Клеммы, зажимы:	
Тип клемм (сечение, мм.кв.):	Винтовые (1.5, 2.5, 4, 6 10, 16, 35) Пружинные (1.5, 2.5, 4, 6, 10, 16, 35)
Внешний зажим заземления:	16 мм.кв.
Внутренняя шина заземления (G):	Да

Кабельные вводы (размер):

- для небронированного кабеля (M20S, M20, M25, M32)
- для бронированного кабеля (M20S, M20, M25, M32)
- для кабеля в металлорукаве (M20S, M20, M25, M32)

Комплектация модулей

Максимальное количество кабельных вводов по сторонам модуля

Материал корпуса	Габарит ВхШхГ, мм	Стороны	Тип кабеля / Условное обозначение типа и размера кабельного ввода														
АЛЮМ. СПЛАВ			Небронированный кабель с одним уплотнением					Бронированный кабель с двумя уплотнениями (**БД**)					Небронированный кабель в металлорукаве (**Pxxx**)				
Модуль	В Ш Г	A B C D	M20S	M20	M25	M32	M40	M20S	M20	M25	M32	M40	M20S	M20	M25	M32	M40
MCB-CK-5A	160×360×91	A/C	2	2	2	1		2	2	1			2	2	1	1	
		B/D	12	12	8	6		12	12	8	6		12	11	7	6	

Максимальное количество клемм в 1 ряду × возможное число рядов

Материал корпуса	Габарит ВхШхГ, мм	Производитель клемм / Тип клемм / Размер несущей рейки / Условное обозначение сечения клемм															
		Phoenix Contact												WAGO			
АЛЮМ. СПЛАВ		Винтовые / Пружинные								Винтовые				Пружинные			
		Рейка TS-35								Рейка TS-15				Рейка TS-35		Рейка TS-15	
Модуль	В Ш Г	1.5	2.5	3	4	6	10	16	35	1.5	2.5	3	6	2.5	2.5×2	2.5	2.5×2
MCB-CK-5A	160×360×91	73	59	59	49	37	29	24	19	73	59	59	37	52	31		

Электрические параметры модулей

Маркировка взрывозащиты:		**1Ex e IIC T6/T5/T4 Gb**															
Номинальное сечение (мм.кв.)		1.5	2.5	2.5	4	6	10	16	35	1.5	2.5	2.5	6	2.5			
Точек подключения клеммы		2	2	2	2	2	2	2	2	2	2	2	2	2	4		
Ток (А), температурный класс модуля	**T4**	16	24	24	32	40	55	70	125	16	24	24	40	24			
	T5	12	20	20	25	32	45	60	100	12	20	20	32	20			
	T6	10	16	16	20	25	40	55	70	10	16	16	25	16			
Напряжение (В), условное обозначение типа клемм	**-** винт.	220		380						220				-			
	UT винт.	-	380	-	380					-				-			
	П пруж.	220		-	220				380	-				-			
	W пруж.	-								-				380			
Маркировка взрывозащиты:		**1Ex ia IIC T6 Ga X**															
Номинальное сечение (мм.кв.)		1.5	2.5	2.5	4	6				1.5	2.5	2.5	6	2.5			
Максимальный входной ток Ii (А)		1.0								1.0				1.0			
Макс. входное напряжение Ui (В)		36								36				36			

Модули МСВ-СК-6А (-6.хА)

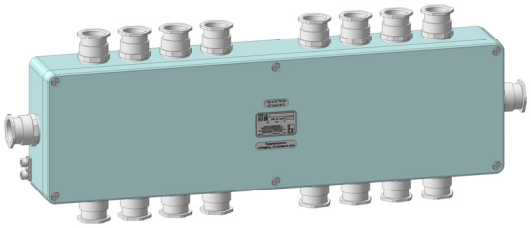

Общие характеристики:	
Материал корпуса:	Алюминиевый сплав
Маркировки взрывозащиты:	1Ex e IIC T6/T5/T4 Gb 1Ex ia IIC T6 Gb X
Клеммы, зажимы:	
Тип клемм (сечение, мм.кв.):	Винтовые (1.5, 2.5, 4, 6, 10, 16, 35) Пружинные (1.5, 2.5, 4, 6, 10, 16, 35)
Внешний зажим заземления:	16 мм.кв.
Внутренняя шина заземления (G):	Да
Кабельные вводы (размер):	
• для небронированного кабеля (M20S, M20, M25, M32) • для бронированного кабеля (M20S, M20, M25, M32) • для кабеля в металлорукаве (M20S, M20, M25, M32)	

Комплектация модулей

Максимальное количество кабельных вводов по сторонам модуля

Материал корпуса	Габарит ВхШхГ, мм	Стороны	Тип кабеля / Условное обозначение типа и размера кабельного ввода														
АЛЮМ. СПЛАВ			Небронированный кабель с одним уплотнением					Бронированный кабель с двумя уплотнениями (**БД**)					Небронированный кабель в металлорукаве (**Рxxx**)				
Модуль	В Ш Г	A B C D	M20S	M20	M25	M32	M40	M20S	M20	M25	M32	M40	M20S	M20	M25	M32	M40
МСВ-СК-6А	160×560×91	A/C	2	2	2	1		2	2	1			2	2	1	1	
		B/D	20	20	13	10		20	18	12	9		20	18	11	10	
-6.1А	180×180×101	A/C	3	3	2	2		3	3	2			3	3	2	2	
		B/D	5	5	3	2		5	5	3	2		5	5	3	2	
-6.2А	180×280×101	A/C	3	3	2	2		3	3	2			3	3	2	2	
		B/D	9	9	6	5		9	9	5	4		9	8	5	4	

Максимальное количество клемм в 1 ряду × возможное число рядов

Материал корпуса	Габарит ВхШхГ, мм	Производитель клемм / Тип клемм / Размер несущей рейки / Условное обозначение сечения клемм															
		Phoenix Contact												WAGO			
АЛЮМ. СПЛАВ		Винтовые / Пружинные								Винтовые				Пружинные			
		Рейка TS-35								Рейка TS-15				Рейка TS-35		Рейка TS-15	
Модуль	В Ш Г	1.5	2.5	3	4	6	10	16	35	1.5	2.5	3	6	2.5	2.5×2	2.5	2.5×2
МСВ-СК-6А	160×560×91	120	97	97	82	62	49	41	31	120	97	97	62	85	51		
-6.1А	180×180×101	30	24	24	20	15	11	10	7	30	24	24	15	22	13		
-6.2А	180×280×101	54	43	43	36	28	21	18	14	54	43	43	28	39	23		

Электрические параметры модулей

Маркировка взрывозащиты:			**1Ex e IIC T6/T5/T4 Gb**														
Номинальное сечение (мм.кв.)			1.5	2.5	2.5	4	6	10	16	35	1.5	2.5	2.5	6	2.5		
Точек подключения клеммы			2	2	2	2	2	2	2	2	2	2	2	2	2	4	
Ток (А), температурный класс модуля	**T4**		16	24	24	32	40	55	70	125	16	24	24	40	24		
	T5		12	20	20	25	32	45	60	100	12	20	20	32	20		
	T6		10	16	16	20	25	40	55	70	10	16	16	25	16		
Напряжение (В), условное обозначение типа клемм	**-**	винт.	220		380						220				-		
	UT	винт.	-	380	-	380					-				-		
	П	пруж.	220		-	220				380	-				-		
	W	пруж.	-								-				380		
Маркировка взрывозащиты:			**1Ex ia IIC T6 Gb X**														
Номинальное сечение (мм.кв.)			1.5	2.5	2.5	4	6				1.5	2.5	2.5	6	2.5		
Максимальный входной ток Ii (А)			1.0								1.0				1.0		
Макс. входное напряжение Ui (В)			36								36				36		

Модули МСВ-СК-7А (-7.хА)

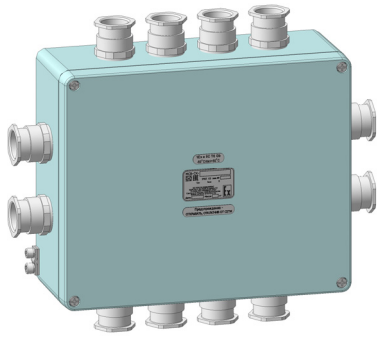

Общие характеристики:	
Материал корпуса:	Алюминиевый сплав
Маркировки взрывозащиты:	1Ex e IIC T6/T5/T4 Gb 1Ex ia IIC T6 Gb X
Клеммы, зажимы:	
Тип клемм (сечение, мм.кв.):	Винтовые (1.5, 2.5, 4, 6, 10, 16, 35) Пружинные (1.5, 2.5, 4, 6, 10, 16, 35)
Внешний зажим заземления:	16 мм.кв.
Внутренняя шина заземления (G):	Да
Кабельные вводы (размер):	
• для небронированного кабеля (M20S, M20, M25, M32, M40) • для бронированного кабеля (M20S, M20, M25, M32, M40) • для кабеля в металлорукаве (M20S, M20, M25, M32, M40)	

Комплектация модулей

Максимальное количество кабельных вводов по сторонам модуля

Материал корпуса	Габарит ВхШхГ, мм	Стороны	Тип кабеля / Условное обозначение типа и размера кабельного ввода														
АЛЮМ. СПЛАВ			Небронированный кабель с одним уплотнением					Бронированный кабель с двумя уплотнениями (**БД**)					Небронированный кабель в металлорукаве (**Рxxx**)				
Модуль	в ш г	A B C D	M20S	M20	M25	M32	M40	M20S	M20	M25	M32	M40	M20S	M20	M25	M32	M40
МСВ-СК-7А	230×280×111	A/C	8	8	4	3	2	8	6	4	2	2	8	6	3	3	2
		B/D	12	12	10	6	3	12	12	7	5	3	12	12	6	6	3
-7.1А	230×330×111	A/C	8	8	4	3	2	8	6	4	2	2	8	6	3	3	2
		B/D	16	16	12	8	4	16	16	9	6	4	16	16	8	7	4

Максимальное количество клемм в 1 ряду × возможное число рядов

Материал корпуса	Габарит ВхШхГ, мм	Производитель клемм / Тип клемм / Размер несущей рейки / Условное обозначение сечения клемм															
		Phoenix Contact												WAGO			
АЛЮМ. СПЛАВ		Винтовые / Пружинные								Винтовые				Пружинные			
		Рейка TS-35								Рейка TS-15				Рейка TS-35		Рейка TS-15	
Модуль	в ш г	**1.5**	**2.5**	**3**	**4**	**6**	**10**	**16**	**35**	**1.5**	**2.5**	**3**	**6**	**2.5**	**2.5×2**	**2.5**	**2.5×2**
МСВ-СК-7А	230×280×111	54×2	43×2	43×2	36×2	28×2	21×2	18	14	54×2	43×2	43×2	28×2	39×2	23×2		
-7.1А	230×330×111	66×2	53×2	53×2	44×2	34×2	26×2	22	17	66×2	53×2	53×2	34×2	47×2	28×2		

Электрические параметры модулей

Маркировка взрывозащиты:			**1Ex e IIC T6/T5/T4 Gb**														
Номинальное сечение (мм.кв.)			1.5	2.5	2.5	4	6	10	16	35	1.5	2.5	2.5	6	2.5		
Точек подключения клеммы			2	2	2	2	2	2	2	2	2	2	2	2	2	4	
Ток (А), температурный класс модуля	**T4**		16	24	24	32	40	55	70	125	16	24	24	40	24		
	T5		12	20	20	25	32	45	60	100	12	20	20	32	20		
	T6		10	16	16	20	25	40	55	70	10	16	16	25	16		
Напряжение (В), условное обозначение типа клемм	**-**	винт.	220		380						220				-		
	UT	винт.	-	380	-	380					-				-		
	П	пруж.	220		-	220				380	-				-		
	W	пруж.	-								-				380		
Маркировка взрывозащиты:			**1Ex ia IIC T6 Gb X**														
Номинальное сечение (мм.кв.)			1.5	2.5	2.5	4	6				1.5	2.5	2.5	6	2.5		
Максимальный входной ток Ii (А)			1.0								1.0				1.0		
Макс. входное напряжение Ui (В)			36								36				36		

Модули MCB-CK-8A

Общие характеристики:	
Материал корпуса:	Алюминиевый сплав
Маркировки взрывозащиты:	1Ex e IIC T6/T5/T4 Gb 1Ex ia IIC T6 Gb X
Клеммы, зажимы:	
Тип клемм (сечение, мм.кв.):	Винтовые (1.5, 2.5, 4, 6, 10, 16, 35) Пружинные (1.5, 2.5, 4, 6, 10, 16, 35)
Внешний зажим заземления:	16 мм.кв.
Внутренняя шина заземления (G):	Да
Кабельные вводы (размер):	

- для небронированного кабеля (M20S, M20, M25, M32, M40)
- для бронированного кабеля (M20S, M20, M25, M32, M40)
- для кабеля в металлорукаве (M20S, M20, M25, M32, M40)

Комплектация модулей

Максимальное количество кабельных вводов по сторонам модуля

Материал корпуса	Габарит ВхШхГ, мм	Стороны	Тип кабеля / Условное обозначение типа и размера кабельного ввода														
АЛЮМ. СПЛАВ			Небронированный кабель с одним уплотнением					Бронированный кабель с двумя уплотнениями (**БД**)					Небронированный кабель в металлорукаве (**Pxxx**)				
Модуль	В Г Ш	A B C D	M20S	M20	M25	M32	M40	M20S	M20	M25	M32	M40	M20S	M20	M25	M32	M40
MCB-CK-8A	230×400×111	A/C	8	8	4	3	2	8	6	4	2	2	8	6	3	3	2
		B/D	20	20	16	10	5	20	20	11	7	5	20	20	10	9	5

Максимальное количество клемм в 1 ряду × возможное число рядов

Материал корпуса	Габарит ВхШхГ, мм	Производитель клемм / Тип клемм / Размер несущей рейки / Условное обозначение сечения клемм															
		Phoenix Contact												WAGO			
АЛЮМ. СПЛАВ		Винтовые / Пружинные								Винтовые				Пружинные			
		Рейка TS-35								Рейка TS-15				Рейка TS-35		Рейка TS-15	
Модуль	В Г Ш	**1.5**	**2.5**	**3**	**4**	**6**	**10**	**16**	**35**	**1.5**	**2.5**	**3**	**6**	**2.5**	**2.5×2**	**2.5**	**2.5×2**
MCB-CK-8A	230×400×111	82×2	66×2	66×2	56×2	42×2	33×2	28	21	82×2	66×2	66×2	42×2	59×2	35×2		

Электрические параметры модулей

Маркировка взрывозащиты:			**1Ex e IIC T6/T5/T4 Gb**															
Номинальное сечение (мм.кв.)			1.5	2.5	2.5	4	6	10	16	35	1.5	2.5	2.5	6	2.5		2.5	
Точек подключения клеммы			2	2	2	2	2	2	2	2	2	2	2	2	2	4	2	4
Ток (А), температурный класс модуля	**T4**		16	24	24	32	40	55	70	125	16	24	24	40	24		24	
	T5		12	20	20	25	32	45	60	100	12	20	20	32	20		20	
	T6		10	16	16	20	25	40	55	70	10	16	16	25	16		16	
Напряжение (В), условное обозначение типа клемм	**-**	винт.	220		380						220				-		-	
	UT	винт.	-	380	-	380					-				-		-	
	П	пруж.	220		-	220				380	-				-		-	
	W	пруж.	-								-				380		380	
Маркировка взрывозащиты:			**1Ex ia IIC T6 Gb X**															
Номинальное сечение (мм.кв.)			1.5	2.5	2.5	4	6				1.5	2.5	2.5	6	2.5		2.5	
Максимальный входной ток Ii (А)			1.0								1.0				1.0		1.0	
Макс. входное напряжение Ui (В)			36								36				36		36	

Модули МСВ-СК-9А (-9.хА)

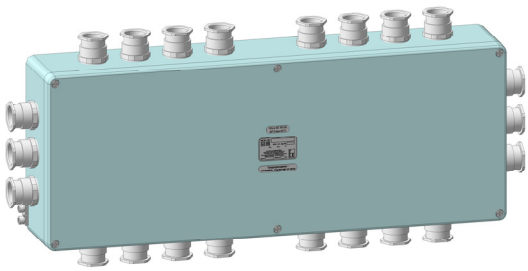

Общие характеристики:	
Материал корпуса:	Алюминиевый сплав
Маркировки взрывозащиты:	1Ex e IIC T6/T5/T4 Gb 1Ex ia IIC T6 Gb X
Клеммы, зажимы:	
Тип клемм (сечение, мм.кв.):	Винтовые (1.5, 2.5, 4, 6, 10, 16, 35) Пружинные (1.5, 2.5, 4, 6, 10, 16, 35)
Внешний зажим заземления:	16 мм.кв.
Внутренняя шина заземления (G):	Да
Кабельные вводы (размер):	
• для небронированного кабеля (M20S, M20, M25, M32, M40) • для бронированного кабеля (M20S, M20, M25, M32, M40) • для кабеля в металлорукаве (M20S, M20, M25, M32, M40)	

Комплектация модулей

Максимальное количество кабельных вводов по сторонам модуля

Материал корпуса	Габарит ВхШхГ, мм	Стороны	Тип кабеля / Условное обозначение типа и размера кабельного ввода														
АЛЮМ. СПЛАВ			Небронированный кабель с одним уплотнением					Бронированный кабель с двумя уплотнениями (**БД**)					Небронированный кабель в металлорукаве (**Рxxx**)				
Модуль	В Ш Г	A B C D	M20S	M20	M25	M32	M40	M20S	M20	M25	M32	M40	M20S	M20	M25	M32	M40
МСВ-СК-9А	230×600×111	A/C	8	8	4	3	2	8	6	4	2	2	8	6	3	3	2
		B/D	30	30	24	15	8	30	30	17	11	8	30	30	15	14	8
-9.1А	232×202×111	A/C	8	8	4	3	2	8	6	4	2	2	8	6	3	3	2
		B/D	8	8	6	4	2	8	8	5	3	2	8	8	4	4	2

Максимальное количество клемм в 1 ряду × возможное число рядов

Материал корпуса	Габарит ВхШхГ, мм	Производитель клемм / Тип клемм / Размер несущей рейки / Условное обозначение сечения клемм															
		Phoenix Contact												WAGO			
АЛЮМ. СПЛАВ		Винтовые / Пружинные								Винтовые				Пружинные			
		Рейка TS-35								Рейка TS-15				Рейка TS-35		Рейка TS-15	
Модуль	В Ш Г	**1.5**	**2.5**	**3**	**4**	**6**	**10**	**16**	**35**	**1.5**	**2.5**	**3**	**6**	**2.5**	**2.5×2**	**2.5**	**2.5×2**
МСВ-СК-9А	230×600×111	129×2	105×2	105×2	88×2	66×2	52×2	44	33	129×2	105×2	105×2	66×2	92×2	55×2		
-9.1А	232×202×111	35×2	28×2	28×2	23×2	18×2	13×2	11	9	35×2	28×2	28×2	18×2	25×2	15×2		

Электрические параметры модулей

Маркировка взрывозащиты:			**1Ex e IIC T6/T5/T4 Gb**														
Номинальное сечение (мм.кв.)			1.5	2.5	2.5	4	6	10	16	35	1.5	2.5	2.5	6	2.5		
Точек подключения клеммы			2	2	2	2	2	2	2	2	2	2	2	2	2	4	
Ток (А), температурный класс модуля	**T4**		16	24	24	32	40	55	70	125	16	24	24	40	24		
	T5		12	20	20	25	32	45	60	100	12	20	20	32	20		
	T6		10	16	16	20	25	40	55	70	10	16	16	25	16		
Напряжение (В), условное обозначение типа клемм	**-**	винт.	220		380						220				-		
	UT	винт.	-	380	-	380					-				-		
	П	пруж.	220		-	220				380	-				-		
	W	пруж.	-								-				380		
Маркировка взрывозащиты:			**1Ex ia IIC T6 Gb X**														
Номинальное сечение (мм.кв.)			1.5	2.5	2.5	4	6				1.5	2.5	2.5	6	2.5		
Максимальный входной ток Ii (А)			1.0								1.0				1.0		
Макс. входное напряжение Ui (В)			36								36				36		

Габаритные и установочные размеры модулей МСВ-СК-хА

Модули МСВ-СК-1А (-1.хА), -2А (-2.хА)

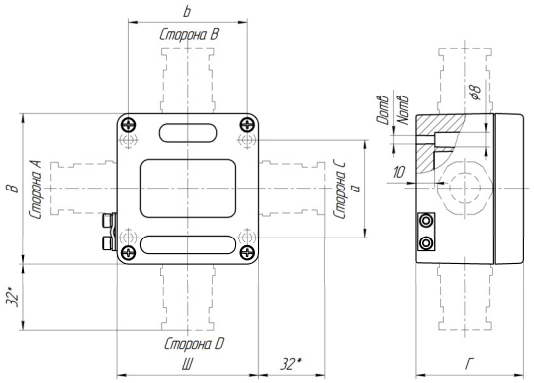

Модуль	Габарит ВхШхГ, мм	Установочные размеры, мм	
		a × b	$D_{отв}/N_{отв}$
МСВ-СК-1А	80×75×57	52×63	4,8/2
-1.2А	80×125×57	52×113	
МСВ-СК-2А	80×175×57	52×163	
-2.1А	100×100×81	66×86	4,8/4
-2.2А	100×160×81	66×146	
-2.3А	100×200×81	66×186	

Модули МСВ-СК-3А (-3.хА), -4А (-4.хА), -5А, -6.хА, -7А (-7.хА), -8А, -9.хА

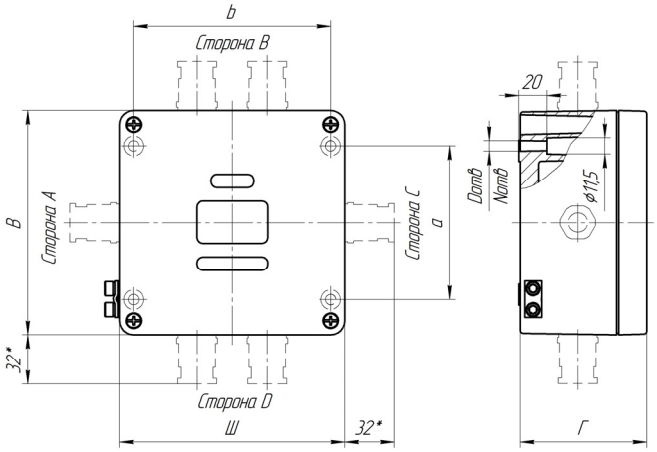

Модуль	Габарит ВхШхГ, мм	Установочные размеры, мм	
		a × b	$D_{отв}/N_{отв}$
МСВ-СК-3А	120×122×91	78×104	7/4
-3.1А	120×122×81		
-3.2А	120×220×91	82×204	
-3.3А	120×220×81		
-3.4А	120×360×81	82×344	
-3.5А	140×140×91	93×120	
-3.6А	140×200×91	93×180	
МСВ-СК-4А	160×160×91	110×140	7/4
-4.1А	160×260×91	110×240	
МСВ-СК-5А	160×360×91	110×340	7/4
-6.1А	180×180×101	130×160	7/4
-6.2А	180×280×101	130×260	
МСВ-СК-7А	230×280×111	180×260	7/4
-7.1А	230×330×111	180×310	
МСВ-СК-8А	230×400×111	180×380	7/4
-9.1А	232×202×111	181×187	7/4

Модули МСВ-СК-6А, -9А

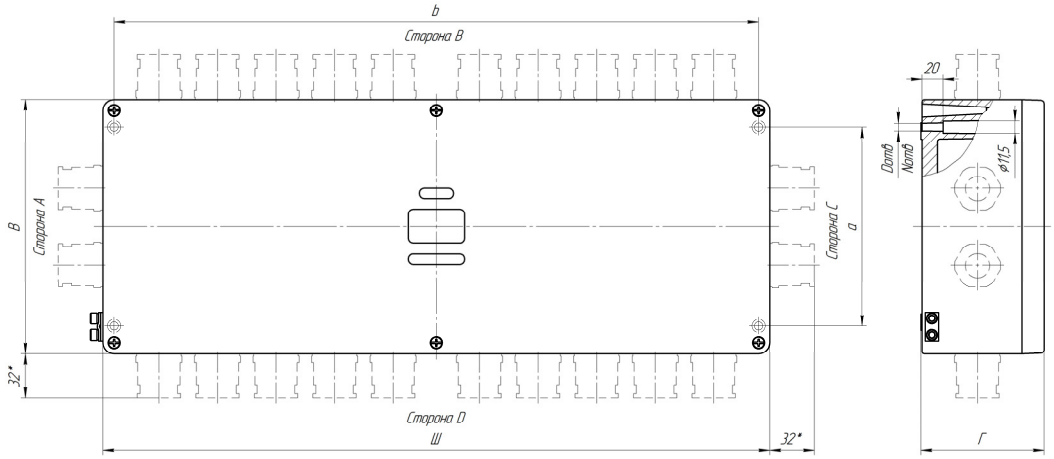

Модуль	Габарит ВхШхГ, мм	Установочные размеры, мм	
		a × b	$D_{отв}/N_{отв}$
МСВ-СК-6А	160×560×91	100×540	7/4
МСВ-СК-9А	230×600×111	180×580	

Примечание:
* – значение зависит от типа и размера применяемого кабельного ввода. Более подробная информация о кабельных вводах представлена в таблице «Кабельные вводы модулей МСВ-СК» раздела «Справочная информация».

Модули МСВ-СК-хН с корпусом из нержавеющей стали

Модули МСВ-СК-1.1Н

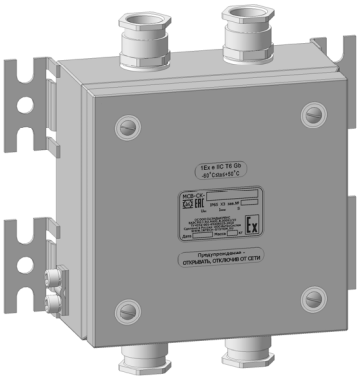

Общие характеристики:	
Материал корпуса:	Нержавеющая сталь
Маркировки взрывозащиты:	1Ex e IIC T6/T5/T4 Gb 0Ex ia IIC T6 Ga X
Клеммы, зажимы:	
Тип клемм (сечение, мм.кв.):	Винтовые (1.5, 2.5, 4, 6, 10, 16) Пружинные (1.5, 2.5, 4, 6, 10, 16)
Внешний зажим заземления:	16 мм.кв.
Внутренняя шина заземления (G):	Да
Кабельные вводы (размер):	

- для небронированного кабеля (M20S, M20, M25, M32)
- для бронированного кабеля (M20S, M20, M25, M32)
- для кабеля в металлорукаве (M20S, M20, M25, M32)

Комплектация модулей

Максимальное количество кабельных вводов по сторонам модуля

Материал корпуса	Габарит ВхШхГ, мм	Стороны	Тип кабеля / Условное обозначение типа и размера кабельного ввода														
НЕРЖ. СТАЛЬ			Небронированный кабель с одним уплотнением					Бронированный кабель с двумя уплотнениями (**БД**)					Небронированный кабель в металлорукаве (**Рxxx**)				
Модуль	В Ш Г	A B C D	M20S	M20	M25	M32	M40	M20S	M20	M25	M32	M40	M20S	M20	M25	M32	M40
МСВ-СК-1.1Н	150×150×81	A/C	2	2				2	2				2	2			
		B/D	3	3	2	1		3	2	1	1		3	2	1	1	

Максимальное количество клемм в 1 ряду × возможное число рядов

Материал корпуса	Габарит ВхШхГ, мм	Производитель клемм / Тип клемм / Размер несущей рейки / Условное обозначение сечения клемм													
НЕРЖ. СТАЛЬ		Phoenix Contact												WAGO	
		Винтовые / Пружинные								Винтовые				Пружинные	
		Рейка TS-35								Рейка TS-15				Рейка TS-35	
Модуль	В Ш Г	**1.5**	**2.5**	**3**	**4**	**6**	**10**	**16**	**35**	**1.5**	**2.5**	**3**	**6**	**2.5**	**2.5×2**
МСВ-СК-1.1Н	150×150×81	21	17	17	14	11	8	7		21	17	17	11	16	10

Электрические параметры модулей

Маркировка взрывозащиты:		**1Ex e IIC T6/T5/T4 Gb**														
Номинальное сечение (мм.кв.)		1.5	2.5	2.5	4	6	10	16		1.5	2.5	2.5	6	2.5		
Точек подключения клеммы		2	2	2	2	2	2	2		2	2	2	2	2	4	
Ток (А), температурный класс модуля	**T4**	16	24	24	32	40	55	70		16	24	24	40	24		
	T5	12	20	20	25	32	45	60		12	20	20	32	20		
	T6	10	16	16	20	25	40	55		10	16	16	25	16		
Напряжение (В), условное обозначение типа клемм	**-** винт.	220		380						220				-		
	UT винт.	-	380	-	380					-				-		
	П пруж.	220		-	220					-				-		
	W пруж.	-								-				380		
Маркировка взрывозащиты:		**0Ex ia IIC T6 Ga X**														
Номинальное сечение (мм.кв.)		1.5	2.5	2.5	4	6	-			1.5	2.5	2.5	6	2.5		
Максимальный входной ток Ii (А)		1.0					-			1.0				1.0		
Макс. входное напряжение Ui (В)		36					-			36				36		

Модули МСВ-СК-2.хН

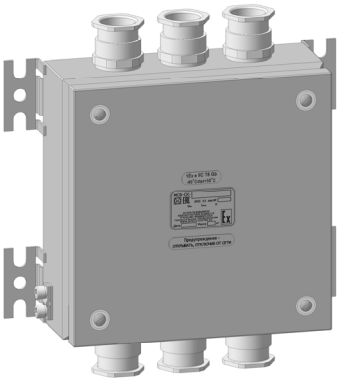

Общие характеристики:	
Материал корпуса:	Нержавеющая сталь
Маркировки взрывозащиты:	1Ex e IIC T6/T5/T4 Gb 0Ex ia IIC T6 Ga X
Клеммы, зажимы:	
Тип клемм (сечение, мм.кв.):	Винтовые (1.5, 2.5, 4, 6, 10, 16, 35) Пружинные (1.5, 2.5, 4, 6, 10, 16, 35)
Внешний зажим заземления:	16 мм.кв.
Внутренняя шина заземления (G):	Да
Кабельные вводы (размер):	

- для небронированного кабеля (M20S, M20, M25, M32, M40)
- для бронированного кабеля (M20S, M20, M25, M32, M40)
- для кабеля в металлорукаве (M20S, M20, M25, M32, M40)

Комплектация модулей

Максимальное количество кабельных вводов по сторонам модуля

Материал корпуса	Габарит ВхШхГ, мм	Стороны	Тип кабеля / Условное обозначение типа и размера кабельного ввода														
НЕРЖ. СТАЛЬ			Небронированный кабель с одним уплотнением					Бронированный кабель с двумя уплотнениями (**БД**)					Небронированный кабель в металлорукаве (**Рxxx**)				
Модуль	В Ш Г	A B C D	M20S	M20	M25	M32	M40	M20S	M20	M25	M32	M40	M20S	M20	M25	M32	M40
МСВ-СК-2.1Н	200×200×81	A/C	3	3				3	3				3	3			
		B/D	4	4	3	2		4	4	3	2		4	4	2	2	
МСВ-СК-2.2Н	200×200×121	A/C	6	6	4	3	2	6	6	4	2	2	6	6	3	3	2
		B/D	8	8	6	4	2	8	7	6	3	2	8	7	4	4	2

Максимальное количество клемм в 1 ряду × возможное число рядов

Материал корпуса	Габарит ВхШхГ, мм	Производитель клемм / Тип клемм / Размер несущей рейки / Условное обозначение сечения клемм													
НЕРЖ. СТАЛЬ		Phoenix Contact												WAGO	
		Винтовые / Пружинные								Винтовые				Пружинные	
		Рейка TS-35								Рейка TS-15				Рейка TS-35	
Модуль	В Ш Г	**1.5**	**2.5**	**3**	**4**	**6**	**10**	**16**	**35**	**1.5**	**2.5**	**3**	**6**	**2.5**	**2.5×2**
МСВ-СК-2.1Н	200×200×81	33×2	27×2	27×2	23×2	17×2	13×2	33×2		33×2	27×2	27×2	17×2	24×2	15×2
МСВ-СК-2.2Н	200×200×121	33×2	27×2	27×2	23×2	17×2	13×2	33×2	8	33×2	27×2	27×2	17×2	24×2	15×2

Электрические параметры модулей

Маркировка взрывозащиты:			**1Ex e IIC T6/T5/T4 Gb**													
Номинальное сечение (мм.кв.)			1.5	2.5	2.5	4	6	10	16	35	1.5	2.5	2.5	6	2.5	
Точек подключения клеммы			2	2	2	2	2	2	2	2	2	2	2	2	2	4
Ток (А), температурный класс модуля	**T4**		16	24	24	32	40	55	70	125	16	24	24	40	24	
	T5		12	20	20	25	32	45	60	100	12	20	20	32	20	
	T6		10	16	16	20	25	40	55	70	10	16	16	25	16	
Напряжение (В), условное обозначение типа клемм	**-**	винт.	220		380						220				-	
	UT	винт.	-	380	-	380					-				-	
	П	пруж.	220		-	220				380	-				-	
	W	пруж.	-								-				380	
Маркировка взрывозащиты:			**0Ex ia IIC T6 Ga X**													
Номинальное сечение (мм.кв.)			1.5	2.5	2.5	4	6	-			1.5	2.5	2.5	6	2.5	
Максимальный входной ток Ii (А)			1.0					-			1.0				1.0	
Макс. входное напряжение Ui (В)			36					-			36				36	

Модули МСВ-СК-3.1Н

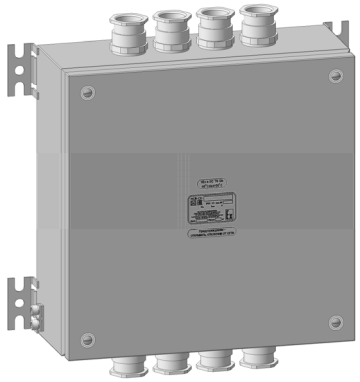

Общие характеристики:	
Материал корпуса:	Нержавеющая сталь
Маркировки взрывозащиты:	1Ex e IIC T6/T5/T4 Gb 0Ex ia IIC T6 Ga X
Клеммы, зажимы:	
Тип клемм (сечение, мм.кв.):	Винтовые (1.5, 2.5, 4, 6, 10, 16, 35) Пружинные (1.5, 2.5, 4, 6, 10, 16, 35)
Внешний зажим заземления:	16 мм.кв.
Внутренняя шина заземления (G):	Да
Кабельные вводы (размер):	

- для небронированного кабеля (M20S, M20, M25, M32, M40)
- для бронированного кабеля (M20S, M20, M25, M32, M40)
- для кабеля в металлорукаве (M20S, M20, M25, M32, M40)

Комплектация модулей

Максимальное количество кабельных вводов по сторонам модуля

Материал корпуса	Габарит ВхШхГ, мм	Стороны	Тип кабеля / Условное обозначение типа и размера кабельного ввода														
НЕРЖ. СТАЛЬ			Небронированный кабель с одним уплотнением					Бронированный кабель с двумя уплотнениями (**БД**)					Небронированный кабель в металлорукаве (**Pxxx**)				
Модуль	В Ш Г	A B C D	M20S	M20	M25	M32	M40	M20S	M20	M25	M32	M40	M20S	M20	M25	M32	M40
МСВ-СК-3.1Н	300×300×81	A/C	12	12	8	6	3	12	12	7	4	3	12	12	6	6	3
		B/D	14	14	10	10	3	14	14	10	6	3	14	13	10	8	3

Максимальное количество клемм в 1 ряду × возможное число рядов

Материал корпуса	Габарит ВхШхГ, мм	Производитель клемм / Тип клемм / Размер несущей рейки / Условное обозначение сечения клемм													
НЕРЖ. СТАЛЬ		Phoenix Contact												WAGO	
		Винтовые / Пружинные								Винтовые				Пружинные	
		Рейка TS-35								Рейка TS-15				Рейка TS-35	
Модуль	В Ш Г	**1.5**	**2.5**	**3**	**4**	**6**	**10**	**16**	**35**	**1.5**	**2.5**	**3**	**6**	**2.5**	**2.5×2**
МСВ-СК-3.1Н	300×300×81	57×2	46×2	46×2	39×2	29×2	23×2	57×2	14	57×2	46×2	46×2	29×2	41×2	25×2

Электрические параметры модулей

Маркировка взрывозащиты:			**1Ex e IIC T6/T5/T4 Gb**													
Номинальное сечение (мм.кв.)			1.5	2.5	2.5	4	6	10	16	35	1.5	2.5	2.5	6	2.5	
Точек подключения клеммы			2	2	2	2	2	2	2	2	2	2	2	2	2	4
Ток (А), температурный класс модуля	**T4**		16	24	24	32	40	55	70	125	16	24	24	40	24	
	T5		12	20	20	25	32	45	60	100	12	20	20	32	20	
	T6		10	16	16	20	25	40	55	70	10	16	16	25	16	
Напряжение (В), условное обозначение типа клемм	**-**	винт.	220		380						220				-	
	UT	винт.	-	380	-	380					-				-	
	П	пруж.	220		-	220				380	-				-	
	W	пруж.	-								-				380	
Маркировка взрывозащиты:			**0Ex ia IIC T6 Ga X**													
Номинальное сечение (мм.кв.)			1.5	2.5	2.5	4	6	-			1.5	2.5	2.5	6	2.5	
Максимальный входной ток Ii (А)			1.0					-			1.0				1.0	
Макс. входное напряжение Ui (В)			36					-			36				36	

Модули МСВ-СК-4.хН

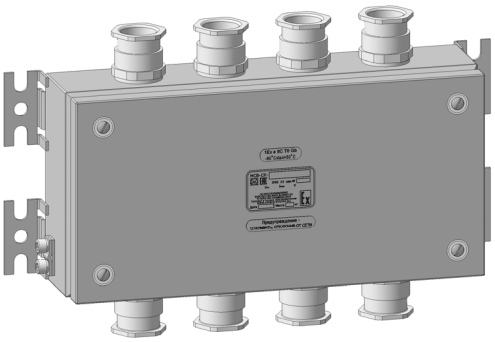

Общие характеристики:	
Материал корпуса:	Нержавеющая сталь
Маркировки взрывозащиты:	1Ex e IIC T6/T5/T4 Gb 0Ex ia IIC T6 Ga X
Клеммы, зажимы:	
Тип клемм (сечение, мм.кв.):	Винтовые (1.5, 2.5, 4, 6, 10, 16, 35) Пружинные (1.5, 2.5, 4, 6, 10, 16, 35)
Внешний зажим заземления:	16 мм.кв.
Внутренняя шина заземления (G):	Да

Кабельные вводы (размер):

- для небронированного кабеля (M20S, M20, M25, M32, M40)
- для бронированного кабеля (M20S, M20, M25, M32, M40)
- для кабеля в металлорукаве (M20S, M20, M25, M32, M40)

Комплектация модулей

Максимальное количество кабельных вводов по сторонам модуля

Материал корпуса	Габарит ВхШхГ, мм	Стороны	Тип кабеля / Условное обозначение типа и размера кабельного ввода														
НЕРЖ. СТАЛЬ			Небронированный кабель с одним уплотнением					Бронированный кабель с двумя уплотнениями (**БД**)					Небронированный кабель в металлорукаве (**Рxxx**)				
Модуль	В Ш Г	A B C D	M20S	M20	M25	M32	M40	M20S	M20	M25	M32	M40	M20S	M20	M25	M32	M40
МСВ-СК-4.1Н	200×300×81	A/C	3	3				3	3				3	3			
		B/D	8	8	5	5		8	8	5	4		8	7	5	4	
МСВ-СК-4.2Н	200×300×121	A/C	6	6	4	3	2	6	6	4	2	2	6	6	3	3	2
		B/D	14	14	10	10	3	14	14	10	6	3	14	13	10	8	3

Максимальное количество клемм в 1 ряду × возможное число рядов

Материал корпуса	Габарит ВхШхГ, мм	Производитель клемм / Тип клемм / Размер несущей рейки / Условное обозначение сечения клемм													
		Phoenix Contact												WAGO	
НЕРЖ. СТАЛЬ		Винтовые / Пружинные								Винтовые				Пружинные	
		Рейка TS-35								Рейка TS-15				Рейка TS-35	
Модуль	В Ш Г	**1.5**	**2.5**	**3**	**4**	**6**	**10**	**16**	**35**	**1.5**	**2.5**	**3**	**6**	**2.5**	**2.5×2**
МСВ-СК-4.1Н	200×300×81	57×2	46×2	46×2	39×2	29×2	23×2	57×2		57×2	46×2	46×2	29×2	41×2	25×2
МСВ-СК-4.2Н	200×300×121	57×2	46×2	46×2	39×2	29×2	23×2	57×2	14	57×2	46×2	46×2	29×2	41×2	25×2

Электрические параметры модулей

Маркировка взрывозащиты:			**1Ex e IIC T6/T5/T4 Gb**													
Номинальное сечение (мм.кв.)			1.5	2.5	2.5	4	6	10	16	35	1.5	2.5	2.5	6	2.5	
Точек подключения клеммы			2	2	2	2	2	2	2	2	2	2	2	2	2	4
Ток (А), температурный класс модуля	**T4**		16	24	24	32	40	55	70	125	16	24	24	40	24	
	T5		12	20	20	25	32	45	60	100	12	20	20	32	20	
	T6		10	16	16	20	25	40	55	70	10	16	16	25	16	
Напряжение (В), условное обозначение типа клемм	**-**	винт.	220		380						220				-	
	UT	винт.	-	380	-	380					-				-	
	П	пруж.	220		-	220				380	-				-	
	W	пруж.	-								-				380	
Маркировка взрывозащиты:			**0Ex ia IIC T6 Ga X**													
Номинальное сечение (мм.кв.)			1.5	2.5	2.5	4	6	-			1.5	2.5	2.5	6	2.5	
Максимальный входной ток Ii (А)			1.0					-			1.0				1.0	
Макс. входное напряжение Ui (В)			36					-			36				36	

Модули МСВ-СК-5.1Н

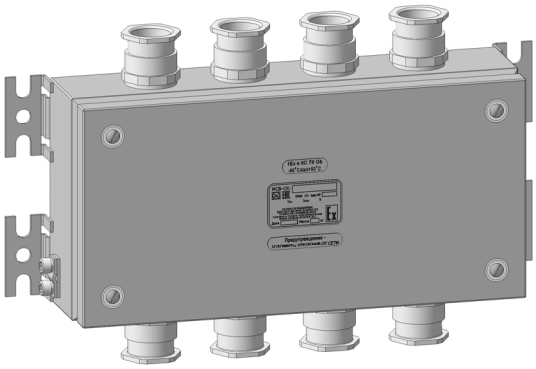

Общие характеристики:	
Материал корпуса:	Нержавеющая сталь
Маркировки взрывозащиты:	1Ex e IIC T6/T5/T4 Gb 0Ex ia IIC T6 Ga X
Клеммы, зажимы:	
Тип клемм (сечение, мм.кв.):	Винтовые (1.5, 2.5, 4, 6, 10, 16) Пружинные (1.5, 2.5, 4, 6, 10, 16)
Внешний зажим заземления:	16 мм.кв.
Внутренняя шина заземления (G):	Да
Кабельные вводы (размер):	
• для небронированного кабеля (M20S, M20, M25, M32) • для бронированного кабеля (M20S, M20, M25, M32) • для кабеля в металлорукаве (M20S, M20, M25, M32)	

Комплектация модулей

Максимальное количество кабельных вводов по сторонам модуля

Материал корпуса	Габарит ВхШхГ, мм	Стороны	Тип кабеля / Условное обозначение типа и размера кабельного ввода															
НЕРЖ. СТАЛЬ			Небронированный кабель с одним уплотнением					Бронированный кабель с двумя уплотнениями (**БД**)					Небронированный кабель в металлорукаве (**Рxxx**)				
Модуль	в ш г	A B C D	M20S	M20	M25	M32	M40	M20S	M20	M25	M32	M40	M20S	M20	M25	M32	M40
МСВ-СК-5.1Н	150×300×81	A/C	2	2				2	2				2	2			
		B/D	8	8	5	5		8	8	5	4		8	7	5	4	

Максимальное количество клемм в 1 ряду × возможное число рядов

Материал корпуса	Габарит ВхШхГ, мм	Производитель клемм / Тип клемм / Размер несущей рейки / Условное обозначение сечения клемм													
НЕРЖ. СТАЛЬ		Phoenix Contact												WAGO	
		Винтовые / Пружинные								Винтовые				Пружинные	
		Рейка TS-35								Рейка TS-15				Рейка TS-35	
Модуль	в ш г	**1.5**	**2.5**	**3**	**4**	**6**	**10**	**16**	**35**	**1.5**	**2.5**	**3**	**6**	**2.5**	**2.5×2**
МСВ-СК-5.1Н	150×300×81	57	46	46	39	29	23	19		57	46	46	29	41	25

Электрические параметры модулей

Маркировка взрывозащиты:			**1Ex e IIC T6/T5/T4 Gb**													
Номинальное сечение (мм.кв.)			1.5	2.5	2.5	4	6	10	16		1.5	2.5	2.5	6	2.5	
Точек подключения клеммы			2	2	2	2	2	2	2		2	2	2	2	2	4
Ток (А), температурный класс модуля	**T4**		16	24	24	32	40	55	70		16	24	24	40	24	
	T5		12	20	20	25	32	45	60		12	20	20	32	20	
	T6		10	16	16	20	25	40	55		10	16	16	25	16	
Напряжение (В), условное обозначение типа клемм	**-**	винт.	220		380						220				-	
	UT	винт.	-	380	-	380					-				-	
	П	пруж.	220		-	220					-				-	
	W	пруж.	-								-				380	
Маркировка взрывозащиты:			**0Ex ia IIC T6 Ga X**													
Номинальное сечение (мм.кв.)			1.5	2.5	2.5	4	6	-			1.5	2.5	2.5	6	2.5	
Максимальный входной ток Ii (А)			1.0					-			1.0				1.0	
Макс. входное напряжение Ui (В)			36					-			36				36	

Модули МСВ-СК-6.хН

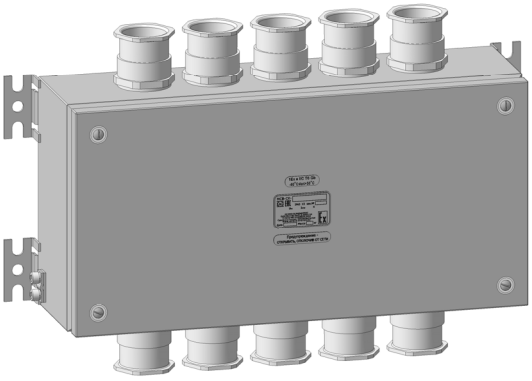

Общие характеристики:	
Материал корпуса:	Нержавеющая сталь
Маркировки взрывозащиты:	1Ex e IIC T6/T5/T4 Gb 0Ex ia IIC T6 Ga X
Клеммы, зажимы:	
Тип клемм (сечение, мм.кв.):	Винтовые (1.5, 2.5, 4, 6, 10, 16, 35) Пружинные (1.5, 2.5, 4, 6, 10, 16, 35)
Внешний зажим заземления:	16 мм.кв. (МСВ-СК-6.1Н) 25 мм.кв. (МСВ-СК-6.2Н)
Внутренняя шина заземления (G):	Да

Кабельные вводы (размер):

- для небронированного кабеля (M20S, M20, M25, M32, M40)
- для бронированного кабеля (M20S, M20, M25, M32, M40)
- для кабеля в металлорукаве (M20S, M20, M25, M32, M40)

Комплектация модулей

Максимальное количество кабельных вводов по сторонам модуля

Материал корпуса	Габарит ВхШхГ, мм	Стороны	Тип кабеля / Условное обозначение типа и размера кабельного ввода														
НЕРЖ. СТАЛЬ			Небронированный кабель с одним уплотнением					Бронированный кабель с двумя уплотнениями (**БД**)					Небронированный кабель в металлорукаве (**Рxxx**)				
Модуль	В Ш Г	A B C D	**M20S**	**M20**	**M25**	**M32**	**M40**	**M20S**	**M20**	**M25**	**M32**	**M40**	**M20S**	**M20**	**M25**	**M32**	**M40**
МСВ-СК-6.1Н	150×400×81	A/C	2	2				2	2				2	2			
		B/D	12	12	8	7		12	11	7	6		12	11	7	7	
МСВ-СК-6.2Н	200×400×121	A/C	6	6	4	3	2	6	6	4	2	2	6	6	3	3	2
		B/D	21	21	16	14	5	21	20	14	8	5	21	19	14	14	5

Максимальное количество клемм в 1 ряду × возможное число рядов

Материал корпуса	Габарит ВхШхГ, мм	Производитель клемм / Тип клемм / Размер несущей рейки / Условное обозначение сечения клемм													
		Phoenix Contact												WAGO	
НЕРЖ. СТАЛЬ		Винтовые / Пружинные								Винтовые				Пружинные	
		Рейка TS-35								Рейка TS-15				Рейка TS-35	
Модуль	В Ш Г	**1.5**	**2.5**	**3**	**4**	**6**	**10**	**16**	**35**	**1.5**	**2.5**	**3**	**6**	**2.5**	**2.5×2**
МСВ-СК-6.1Н	150×400×81	81	65	65	55	41	32	27		81	65	65	41	58	35
МСВ-СК-6.2Н	200×400×121	81×2	65×2	65×2	55×2	41×2	32×2	27×2	21	81×2	65×2	65×2	41×2	58×2	35×2

Электрические параметры модулей

Маркировка взрывозащиты:			**1Ex e IIC T6/T5/T4 Gb**													
Номинальное сечение (мм.кв.)			1.5	2.5	2.5	4	6	10	16	35	1.5	2.5	2.5	6	2.5	
Точек подключения клеммы			2	2	2	2	2	2	2	2	2	2	2	2	2	4
Ток (А), температурный класс модуля	**T4**		16	24	24	32	40	55	70	125	16	24	24	40	24	
	T5		12	20	20	25	32	45	60	100	12	20	20	32	20	
	T6		10	16	16	20	25	40	55	70	10	16	16	25	16	
Напряжение (В), условное обозначение типа клемм	**-**	винт.	220		380						220				-	
	UT	винт.	-	380	-	380					-				-	
	П	пруж.	220		-	220				380	-				-	
	W	пруж.	-								-				380	
Маркировка взрывозащиты:			**0Ex ia IIC T6 Ga X**													
Номинальное сечение (мм.кв.)			1.5	2.5	2.5	4	6	-			1.5	2.5	2.5	6	2.5	
Максимальный входной ток Ii (А)			1.0					-			1.0				1.0	
Макс. входное напряжение Ui (В)			36					-			36				36	

Габаритные и установочные размеры модулей МСВ-СК-хН

Модули МСВ-СК-1.хН, -2.хН, -3.1Н, -4.хН, -5.хН, -СК-6.хН

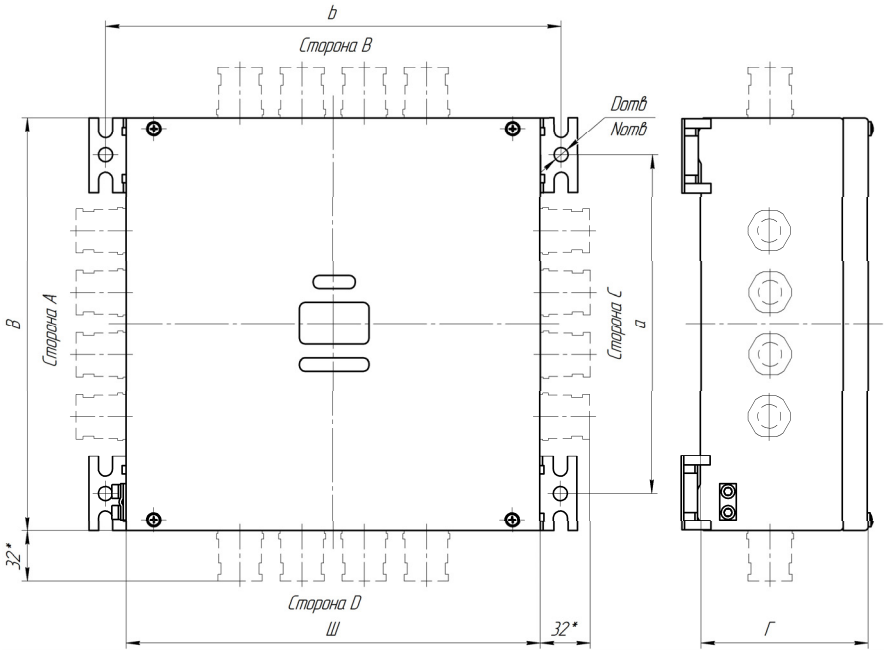

Модуль	Габарит ВхШхГ, мм	Установочные размеры, мм	
		a × b	$D_{отв}/N_{отв}$
МСВ-СК-1.1Н	150×150×81	94×180	10,5/4
МСВ-СК-2.1Н	200×200×81	146×230	10,5/4
МСВ-СК-2.2Н	200×200×121		
МСВ-СК-3.1Н	300×300×121	246×330	10,5/4
МСВ-СК-4.1Н	200×300×81	146×330	10,5/4
МСВ-СК-4.2Н	200×300×121		
МСВ-СК-5.1Н	150×300×81	94×330	10,5/4
МСВ-СК-6.1Н	150×400×81	94×430	10,5/4
МСВ-СК-6.2Н	200×400×121	144×430	

Примечание:
* – значение зависит от типа и размера применяемого кабельного ввода. Более подробная информация о кабельных вводах представлена в таблице «Кабельные вводы модулей МСВ-СК» раздела «Справочная информация».

Дополнительные аксессуары модулей МСВ-СК

Наружные крепления (опция НК)

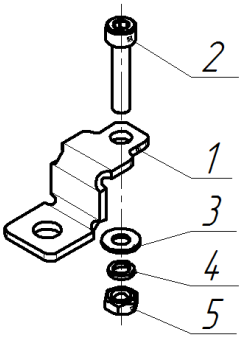

Наружное крепление №1

Поз.№	Комплектация	Кол-во, шт.
1	Наружное крепление №1 (нерж.сталь 2 мм)	4
2	Винт М4х18 DIN 912 А2	4
3	Шайба Ф4 DIN 125 А2	4
4	Шайба Ф4 DIN 127 А2	4
5	Гайка М4 DIN 934 А2	4

Вертикальная установка креплений

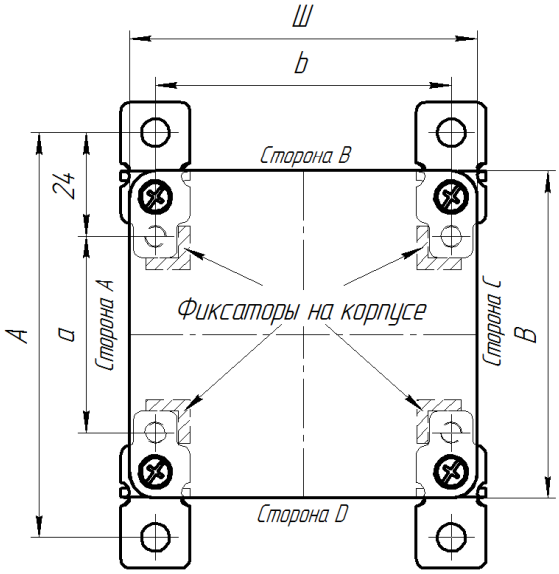

Горизонтальная установка креплений

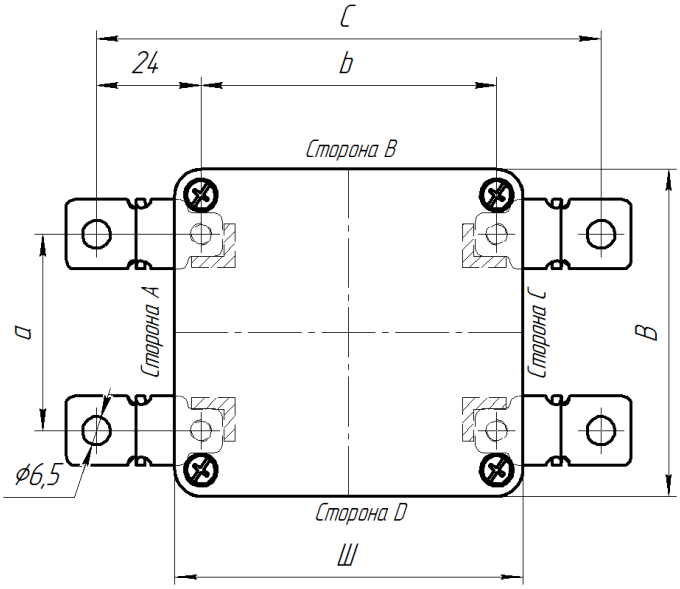

Таблица применяемости

Модули МСВ-СК	Материал корпуса
МСВ-СК-1Р (-1.хР), -2Р (-2.хР)	полиэстер
МСВ-СК-1А (-1.хА), -2А (-2.хА)	алюм. сплав

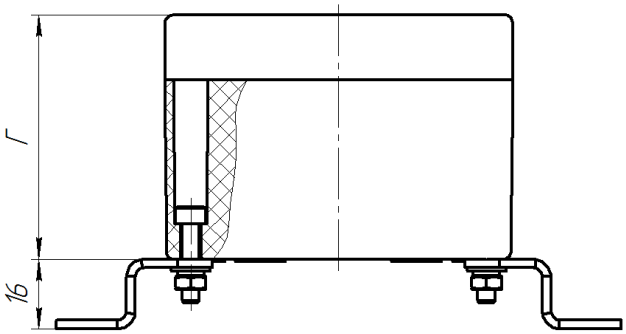

Дополнительные аксессуары модулей МСВ-СК (продолжение)

Наружные крепления (опция НК)

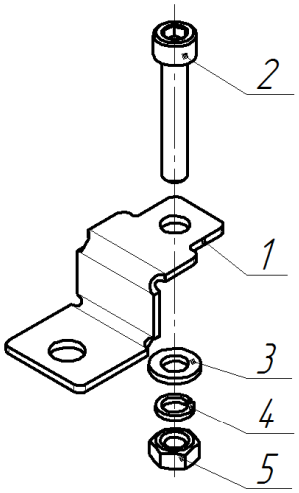

Наружное крепление №2

Поз.№	Комплектация	Кол-во, шт.
1	Наружное крепление №2 (нерж.сталь 2 мм)	4
2	Винт М6х35 DIN 912 А2	4
3	Шайба Ф6 DIN 125 А2	4
4	Шайба Ф6 DIN 127 А2	4
5	Гайка М6 DIN 934 А2	4

Вертикальная установка креплений

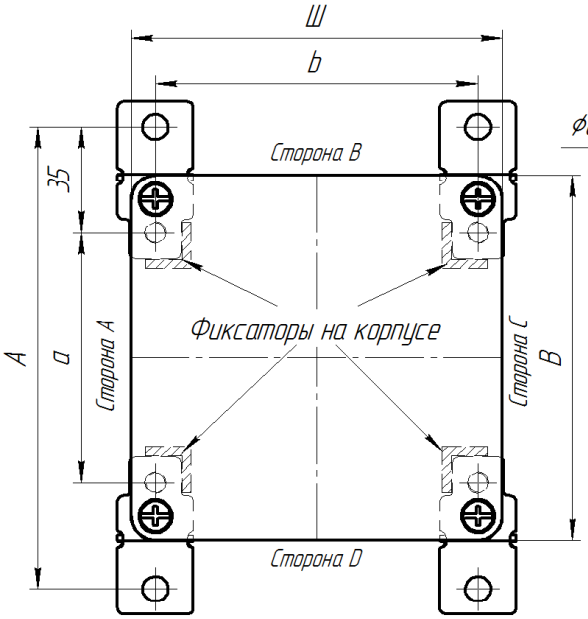

Горизонтальная установка креплений

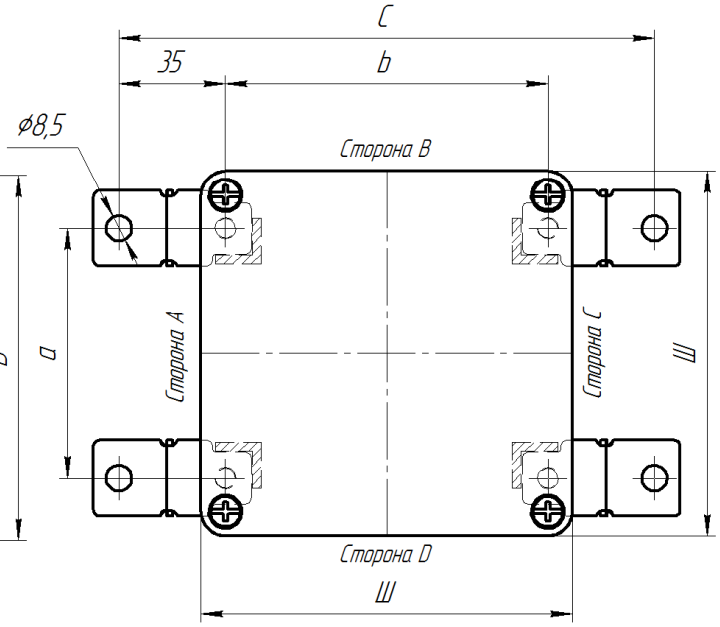

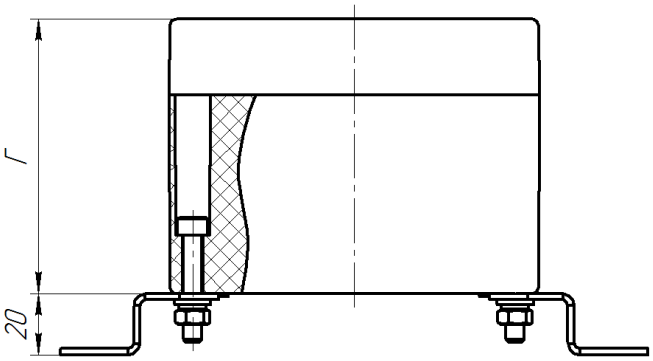

Таблица применяемости

Модули МСВ-СК	Материал корпуса
-3Р (-3.хР), -4Р (-4.хР), -5Р, -6Р, -7Р, -8Р	полиэстер
-3А (-3.хА), -4А (-4.хА), -5А, -6А (-6.хА), -7А (-7.хА), -8А, -9А (-9.хА)	алюм. сплав

Дополнительные аксессуары модулей МСВ-СК (продолжение)

Наружные крепления (опция НК)

Таблица установочных размеров при использовании наружных креплений

Модули	Габариты, мм			Установочные размеры, мм						Наружные крепления
				без наружных креплений		варианты установки наружных креплений				
						вертикальный		горизонтальный		
	В	Ш	Г	a	b	A	b	a	C	
Модули МСВ-СК-хР (полиэстер)										
МСВ-СК-1Р	75	80	56	45	68	93	68	45	116	**№1**
-1.1Р	75	80	75	45	68	93	68	45	116	
-1.2Р	75	110	56	45	98	93	98	45	146	
-1.3Р	75	110	75	45	98	93	98	45	146	
МСВ-СК-2Р	75	160	56	45	148	93	148	45	196	
-2.1Р	75	160	75	45	148	93	148	45	196	
-2.2Р	75	190	56	45	178	93	178	45	226	
-2.3Р	75	190	75	45	178	93	178	45	226	
-2.4Р	75	230	56	45	218	93	218	45	266	
-2.5Р	75	230	75	45	218	93	218	45	266	
МСВ-СК-3Р	120	122	91	82	106	152	106	82	176	**№2**
-3.2Р	120	220	91	82	204	152	204	82	274	
МСВ-СК-4Р	160	160	91	110	140	180	140	110	210	
-4.1Р	160	260	91	110	240	180	240	110	310	
МСВ-СК-5Р	160	360	91	110	340	180	340	110	410	
МСВ-СК-6Р	160	560	91	110	540	180	540	110	610	
МСВ-СК-7Р	250	255	121	200	235	270	235	200	305	
МСВ-СК-8Р	250	400	121	200	380	270	380	200	450	
Модули МСВ-СК-хА (алюминиевый сплав)										
МСВ-СК-1А	80	75	57	52	63	100	63	52	111	**№1**
-1.2А	80	125	57	52	113	100	113	52	161	
МСВ-СК-2А	80	175	57	52	163	100	163	52	211	
-2.1А	100	100	81	66	86	114	86	66	134	
-2.2А	100	160	81	66	146	114	146	66	194	
-2.3А	100	200	81	66	186	114	186	66	234	
МСВ-СК-3А	120	122	91	78	104	148	104	78	174	**№2**
-3.1А	120	122	81	78	104	148	104	78	174	
-3.2А	120	220	91	82	204	152	204	82	274	
-3.3А	120	220	81	82	204	152	204	82	274	
-3.4А	120	360	81	82	344	152	344	82	414	
-3.5А	140	140	91	93	120	163	120	93	190	
-3.6А	140	200	91	93	180	163	180	93	250	
МСВ-СК-4А	160	160	91	110	140	180	140	110	210	
-4.1А	160	260	91	110	240	180	240	110	310	
МСВ-СК-5А	160	360	91	110	340	180	340	110	410	
МСВ-СК-6А	160	560	91	110	540	180	540	110	610	
-6.1А	180	180	101	130	160	200	160	130	230	
-6.2А	180	280	101	130	260	200	260	130	330	
МСВ-СК-7А	230	280	111	180	260	250	260	180	330	
-7.1А	230	330	111	180	310	250	310	180	380	
МСВ-СК-8А	230	400	111	180	380	250	380	180	450	
МСВ-СК-9А	230	600	111	180	580	250	580	180	650	
-9.1А	232	202	111	181	187	251	187	181	257	

Опросный лист для заказа модулей серии МСВ-СК (Клеммные коробки)

Заказчик	Менеджер
организация	заполняется сотрудником ООО «ИнТехСистем»
тел., факс	дата заказа
e-mail	менеджер
контактное лицо	артикул

Корпус

Кол-во изделий	Материал корпуса	Ex-маркировка		Температура окружающей среды при эксплуатации
	☐ полиэстер ☐ алюм.сплав ☐ нерж. сталь	☐ 0Ex ia IIC T6 Ga X ☐ 1Ex e IIC T4 Gb ☐ 1Ex e IIC T5 Gb ☐ 1Ex e IIC T6 Gb	☐ 1Ex ia IIC T6 Gb X* ☐ 1Ex e ia IIC T4 Gb X ☐ 1Ex e ia IIC T5 Gb X ☐ 1Ex e ia IIC T6 Gb X	☐ (-60…+50)°C ☐ (-45…+45)°C ☐ (-20…+40)°C

* - маркировка применяется только для корпусов из алюминиевых сплавов

Клеммы

Тип клемм	Кол-во	Сечение	Тип клеммы (винт., пруж.)	Ток, А	Напряжение, В	Дополнительные компоненты	
Основная						кол-во рядов клемм, шт.	
						перемычки клемм, шт.	
Заземления						внутренняя шина заземления, шт.	
						кол-во клемм шины заземления, шт.	

Кабельные вводы

Обозначение сторон корпуса	Сторона	Кабельные вводы		Кабель			Металлорукав (тип, хар-ки)	Заглушка каб.ввода (размер)
		кол-во	размер и тип ввода	внутр. диаметр	наруж. диаметр	тип, марка		
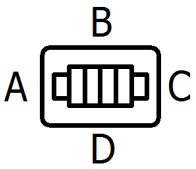	A							
	B							
	C							
	D							

Дополнительные принадлежности:	☐ Взрывобезопасное устройство слива конденсата «К» ☐ Наружные крепления «НК» ☐ Навесные петли «НП» ☐ Монтажная панель «МП»

Дополнительные требования

Наименование изделия

Заполняется сотрудником ООО «ИнТехСистем»

www.intech-system.ru • тел. +7(8635) 22-77-87, факс: +7(8635) 22-75-38 • ООО «ИнТехСистем»

Электронную форму опросного листа можно скачать на сайте компании

Справочная информация

Кабельные вводы модулей МСВ-СК

Кабельные вводы для гибкого небронированного кабеля

Размер и тип ввода	Диаметр кабеля, мм		Длина ввода, мм	С одним уплотнением
	min	max		
M20S16	3.2	8.7	32	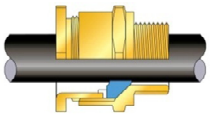
M20S	6.1	11.6	32	
M20	6.5	13.9	32	
M25	11.1	20.0	40	
M32	17.0	26.3	40	
M40	23.5	32.2	40	

Кабельные вводы для бронированного кабеля с двумя уплотнениями (БД)

Размер и тип ввода	Диаметр внутренней оболочки, мм		Диаметр внешней оболочки, мм		Толщина брони, мм		Длина ввода, мм	Внешний вид кабельного ввода
	min	max	min	max	min	max		
M20S16БД	3.1	8.6	6.1	13.2	0.8	1.0	80	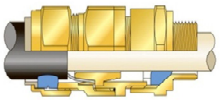
M20SБД	6.1	11.6	9.5	15.9	0.8	1.25	80	
M20БД	6.5	13.9	12.5	20.9	0.8	1.25	85	
M25БД	11.1	20.0	18.2	26.2	1.25	1.60	90	
M32БД	17.0	26.3	23.7	33.9	1.6	2.00	95	
M40БД	23.5	32.2	27.9	40.4	1.6	2.00	100	

Кабельные вводы для кабеля в металлорукаве (Pxxx)

Размер и тип ввода	Диаметр кабеля, мм		Диаметр рукава, мм		Тип и размер металлорукова					Длина ввода, мм	Внешний вид кабельного ввода
	min	max	внутр.	наруж.	РЗЦХ	РЗЦП	МРПИ	ГЕРДА	Flexicon		
M20S16P010	3.1	8.1	9.5	13.0	10	10	10	-	-	50	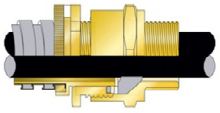
M20S16P030	3.1	8.6	12.0	15.5	12	12	12	-	-	50	
M20SP040	6.1	11.7	13.0	16.0	-	15	15	-	FU16	55	
M20SP045			13.9	18.9	15	15	15	15	-	55	
M20SP060			14.7	18.7	-	-	15	16	-	55	
M20P050	6.5	13.0	15.6	21.0	15	-	-	16	-	55	
M20P066	6.5	14	16.9	20.5	18	18	-	18	FU20	55	
M20P070			18.0	21.0	20	20	20	18	FU20	55	
M20P080			20.0	23.5	20	20	20	20	-	55	
M25P110	11.1	19	22.3	26.5	22	-	-	22	FU25	60	
M25P120	11.1	20	25.1	29.0	25	25	25	25	-	60	
M32P250	17.0	26.0	28.1	32.0	-	-	-	-	FU32	60	
M32P280			30.4	38.0	32	32	32	32	-	60	
M40P300	23.5	32.0	36.4	44.0	38	38	38	38	FU40	65	

Справочная информация (продолжение)

Клеммные зажимы модулей МСВ-СК

Проходные клеммы с винтовыми зажимами (рейка TS-35)

Серия клемм (обозначение при заказе)		Серия UK (-)								Внешний вид клеммы
Условное обозначение сечения клеммы		1.5	2.5	3	4	6	10	16	35	
Сечение проводников (мм.кв.)	min	0.2	0.2	0.2	0.2	0.2	0.5	0.5	0.75	
	max	1.5	2.5	2.5	4	6	10	16	35	
Напряжение клеммы (В)		352	550	690	690	690	690	690	690	
Ток клеммы (А) температурный класс модуля	T4	16	24	24	32	40	55	70	125	
	T5	12	20	20	25	32	45	60	100	
	T6	10	16	16	20	25	40	55	70	
Размеры (мм)	Ширина	4.2	5.2	5.2	6.2	8.2	10.2	12.2	15.2	
	Длина	42.5	42.5	42.5	42.5	42.5	42.5	42.5	42.5	
	Высота	42	42	47	47	47	47.3	61.5	62	
Число точек подключения		2	2	2	2	2	2	2	2	

Клеммы заземления с винтовыми зажимами (рейка TS-35)

Серия клемм (обозначение при заказе)		Серия USLKG (PE)								Внешний вид клеммы
Условное обозначение сечения клеммы		1.5	2.5	3	4	6	10	16	35	
Сечение проводников (мм.кв.)	min	0.2	0.2	0.2	0.2	0.2	0.5	4	10	
	max	1.5	2.5	2.5	4	6	10	16	35	
Размеры (мм)	Ширина	4.2	5.2	5.2	6.2	8.2	10.2	12.2	16	
	Длина	42.5	42.5	42.5	42.5	42.5	42.5	42.5	53.4	
	Высота	42	42	47	47	47	47	54	62	
Число точек подключения		2	2	2	2	2	2	2	2	

Проходные клеммы с винтовыми зажимами (рейка TS-35)

Серия клемм (обозначение при заказе)		Серия UT (UT)						Внешний вид клеммы
Условное обозначение сечения клеммы		2.5	4	6	10	16	35	
Сечение проводников (мм.кв.)	min	0.2	0.2	0.2	0.2	0.2	0.2	
	max	2.5	4	6	10	16	35	
Напряжение клеммы (В)		690	690	690	690	690	690	
Ток клеммы (А) температурный класс модуля	T4	24	32	40	55	70	125	
	T5	20	25	32	45	60	100	
	T6	16	20	25	40	55	70	
Размеры (мм)	Ширина	5.2	6.2	8.2	10.2	12.2	16	
	Длина	47.7	47.7	47.7	47.7	55.5	60.2	
	Высота	47.5	47.5	47.5	47.5	55	65.7	
Число точек подключения		2	2	2	2	2	2	

Клеммы заземления с винтовыми зажимами (рейка TS-35)

Серия клемм (обозначение при заказе)		Серия UT-PE (UTPE)						Внешний вид клеммы
Условное обозначение сечения клеммы		2.5	4	6	10	16	35	
Сечение проводников (мм.кв.)	min	0.2	0.2	0.2	0.2	0.2	0.2	
	max	2.5	4	6	10	16	35	
Размеры (мм)	Ширина	5.2	6.2	8.2	10.2	12.2	16	
	Длина	47.7	47.7	47.7	47.7	55.5	60.2	
	Высота	47.5	47.5	47.5	47.5	55	65.7	
Число точек подключения		2	2	2	2	2	2	

Внутренняя шина заземления с винтовыми зажимами

Серия клемм (обозначение при заказе)	Серия AK (G)	Внешний вид клеммы
Условное обозначение сечения клеммы	16	
Сечение проводников (мм.кв.)	2.5...16	
Размеры медной шины (мм)	3×10	

Справочная информация (продолжение)

Клеммные зажимы модулей МСВ-СК

Проходные клеммы с винтовыми зажимами (рейка TS-15)

Серия клемм (обозначение при заказе)		Серия MT, MBK (-)				Внешний вид клеммы	Серия MT-PE, MBK-PE, MSLKG (PE)				Внешний вид клеммы
Условное обозначение сечения клеммы		1.5	2.5	3	6		1.5	2.5	3	6	
Сечение проводников (мм.кв.)	min	0.2	0.2	0.2	0.2		0.2	0.2	0.2	0.2	
	max	1.5	2.5	2.5	6		1.5	2.5	2.5	6	
Напряжение клеммы (В)		275	176	275	275		-	-	-	-	
Ток клеммы (А) температурный класс модуля	T4	16	24	24	40		-	-	-	-	
	T5	12	20	20	32		-	-	-	-	
	T6	10	16	16	25		-	-	-	-	
Размеры (мм)	Ширина	4.2	5.2	5.2	8.2		4.2	7.5	5.2	8.2	
	Длина	22	24.5	28	35		22	35	28	39	
	Высота	23.5	26.5	32	36		23.5	26.5	31.5	36	
Число точек подключения		2	2	2	2		2	2	2	2	

Проходные клеммы с пружинными зажимами (рейка TS-35)

Серия клемм (обозначение при заказе)		Серия ST (П)							Внешний вид клеммы
Условное обозначение сечения клеммы		1.5	2.5	4	6	10	16	35	
Сечение проводников (мм.кв.)	min	0.2	0.2	0.2	0.5	1.5	1.5	2.5	
	max	1.5	2.5	4	6	10	16	35	
Напряжение клеммы (В)		440	550	550	550	550	550	690	
Ток клеммы (А) температурный класс модуля	T4	16	24	32	40	55	70	125	
	T5	12	20	25	32	45	60	100	
	T6	10	16	20	25	40	55	70	
Размеры (мм)	Ширина	4.2	5.2	6.2	8.2	10.2	12.2	16	
	Длина	48.5	48.5	56	69.5	71.5	80	100	
	Высота	36.5	36.5	36.5	43.5	50.3	51.5	59	
Число точек подключения		2	2	2	2	2	2	2	

Клеммы заземления с пружинными зажимами (рейка TS-35)

Серия клемм (обозначение при заказе)		Серия ST-PE (ПРЕ)							Внешний вид клеммы
Условное обозначение сечения клеммы		1.5	2.5	4	6	10	16	35	
Сечение проводников (мм.кв.)	min	0.2	0.2	0.2	0.2	1.5	1.5	2.5	
	max	1.5	2.5	4	6	10	16	35	
Размеры (мм)	Ширина	4.2	5.2	6.2	8.2	10.2	12.2	16	
	Длина	48.5	48.5	56	69.5	71.5	80	100	
	Высота	36.5	36.5	36.5	43.5	50.3	51.5	59	
Число точек подключения		2	2	2	2	2	2	2	

Проходные клеммы с пружинными зажимами фирмы WAGO (рейка TS-15/35)

Серия клемм (обозначение при заказе)		Проходные клеммы (W)				Клеммы заземления (WPE)	
Условное обозначение сечения клеммы		2.5	Внешний вид	2.5×2	Внешний вид	2.5	Внешний вид
Сечение проводников (мм.кв.)	min	0.2	TS-15	0.2	TS-15	0.2	TS-15
	max	2.5		2.5		2.5	
Напряжение клеммы (В)		690		690		-	
Ток клеммы (А) температурный класс модуля	T4	24		24		-	
	T5	20		20		-	
	T6	16	TS-35	16	TS-35	-	TS-35
Размеры (мм)	Ширина	6		10		10	
	Длина	32		32		32	
	Высота	30		30		30	
Число точек подключения		2		4		4	

ООО «ИнТехСистем»
346428, г. Новочеркасск
ул. Михайловская, 164а
Телефон: +7(8635) 22-77-87
Факс: +7(8635) 22-75-38
E-mail: info@intech-system.ru
Сайт: www.intech-system.ru