Продукция компании «Инновационные Технические Системы»

Модули информационные текстовые для взрывоопасных зон

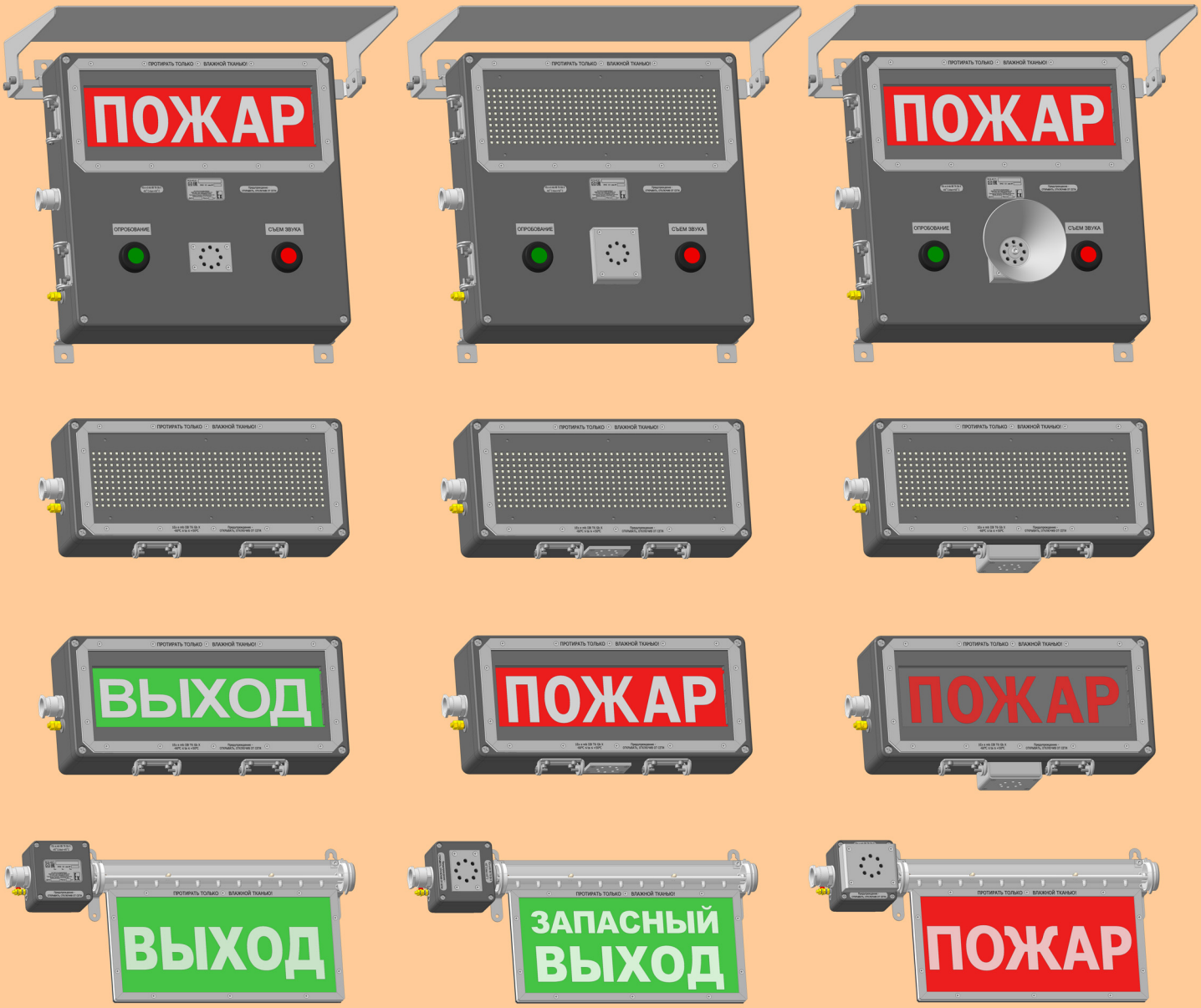

2021

www.intech-system.ru

Содержание

О компании	**3**
Общие сведения	
Обзор модулей серии МСВ-ИКТ, МСВ-ИСТ	**4**
Структура условного обозначения	**8**
Настройка световых и звуковых сигналов	**10**
Конструкция модулей серии МСВ-ИКТ, МСВ-ИСТ	**17**
Подключение модулей серии МСВ-ИКТ, МСВ-ИСТ	**20**
Модули со световой колонной	
МСВ-ИКТ	**23**
МСВ-ИКАТ со звуковой сигнализацией 90 дБ/м	**24**
МСВ-ИКБТ со звуковой сигнализацией 100 дБ/м	**24**
Модули со статичной надписью	
МСВ-ИСТ	**25**
МСВ-ИСАТ со звуковой сигнализацией 90 дБ/м	**26**
МСВ-ИСБТ со звуковой сигнализацией 100 дБ/м	**27**
МСВ-ИСГТ со звуковой сигнализацией 110 дБ/м	**28**
Модули с бегущей строкой	
МСВ-ИСТБС	**28**
МСВ-ИСАТБС со звуковой сигнализацией 90 дБ/м	**29**
МСВ-ИСБТБС со звуковой сигнализацией 100 дБ/м	**30**
МСВ-ИСГТБС со звуковой сигнализацией 110 дБ/м	**31**
Габаритные и установочные размеры модулей	**32**
Дополнительные аксессуары модулей серии МСВ-ИСТ	
Наружные крепления (опция НК)	**39**
Защитный козырек (опция К1)	**40**
Данные для заказа модулей серии МСВ-ИКТ, МСВ-ИСТ	**41**
Опросный лист для заказа модулей серии МСВ-ИКТ, МСВ-ИСТ	**44**
Справочная информация	
Кабельные вводы модулей серии МСВ-ИКТ, МСВ-ИСТ	**45**
Элементы управления модулей серии МСВ-ИСТ	**45**
Клеммные зажимы модулей серии МСВ-ИСТ	**46**

О компании

Компания «Инновационные Технические Системы» является российским производителем взрывозащищенного электрооборудования.

Основанная в 2010 г, компания специализируется на разработке, производстве и поставке высококачественного взрывозащищенного оборудования на рынок России и стран Таможенного союза.

Опыт накопленный специалистами нашей компании, позволил создать и наладить серийное производство высококачественных конкурентоспособных изделий, востребованных заказчиками.

Наша продукция широко применяется в различных регионах России на объектах нефтехимической, газовой отрасли, на металлургических комбинатах и предприятиях пищевой промышленности.

В перечень продукции, выпускаемой компанией, входят:

- оповещатели: звуковые, световые, светозвуковые
- табло: световые, светозвуковые со статической надписью и бегущей строкой
- посты управления: стационарные и переносные с пьезо и механическими кнопками
- источники питания
- клеммные коробки

Вся предлагаемая продукция соответствует российским стандартам и имеет сертификат соответствия техническому регламенту Евразийского экономического союза № ЕАЭС RU C-RU.HA91.B.00091/19

Общие сведения

Обзор модулей серии МСВ-ИКТ, МСВ-ИСТ

Модули информационные текстовые для взрывоопасных зон серии МСВ-ИКТ, МСВ-ИСТ, предназначены для информирования обслуживающего персонала о состоянии технологических процессов, режимов работы производственного оборудования и привлечения внимания людей в аварийных и иных ситуациях. Основными отличительными характеристиками модулей серии МСВ-ИКТ, МСВ-ИСТ являются функциональность, встроенная звуковая сигнализация, три управляющих входа для дистанционного управления режимом работы модуля и широкий диапазон рабочих температур от -60 до +50°С.

Серия модулей МСВ-ИКТ, МСВ-ИСТ включает в себя устройства нескольких типов:

Элементы световой и звуковой сигнализации	Модули серии МСВ-ИКТ, МСВ-ИСТ										
	Без звука			Со звуковой сигнализацией							
	ИКТ	ИСТ	ИСТБС	ИКАТ	ИКБТ	ИСАТ	ИСБТ	ИСГТ	ИСАТБС	ИСБТБС	ИСГТБС
Световая колонна	•			•	•						
Статичная надпись		•				•	•	•			
Бегущая строка			•						•	•	•
Сирена 90 дБ/м				•		•			•		
Сирена 100 дБ/м					•		•			•	
Сирена 110 дБ/м								•			•

Без звуковой сигнализации модули выпускаются в трех исполнениях:

- со световой колонной (МСВ-ИКТ)
- со статичной надписью (МСВ-ИСТ)
- с бегущей строкой (МСВ-ИСТБС)

В модулях со световой колонной и статичной надписью предусмотрена торцевая подсветка информационной таблички, выполненной из прозрачного акрила. На поверхности таблички методом лазерной гравировки по согласованию с заказчиком может быть нанесена любая надпись или знак. При этом в модулях со световой колонной предусмотрена возможность установки фотодатчика освещенности для управления подсветкой надписи информационной таблички в зависимости от уровня освещенности.

Модули со звуковой сигнализацией в зависимости от уровня звукового давления и вида светового блока выпускаются в 8-ми исполнениях:

- со световой колонной, 90 дБ (МСВ-ИКАТ)
- со световой колонной, 100 дБ (МСВ-ИКБТ)
- со статичной надписью, 90 дБ (МСВ-ИСАТ)
- со статичной надписью, 100 дБ (МСВ-ИСБТ)
- со статичной надписью, 110 дБ (МСВ-ИСГТ)
- с бегущей строкой, 90 дБ (МСВ-ИСАТБС)
- с бегущей строкой, 100 дБ (МСВ-ИСБТБС)
- с бегущей строкой, 110 дБ (МСВ-ИСГТБС)

Звуковая сигнализация осуществляется с применением пьезодинамиков. В зависимости от исполнения модулей по уровню звукового давления применяются пьезодинамики различных типов. В исполнениях МСВ-ИСГТ, МСВ-ИСГТБС на 110 дБ/м для дополнительного усиления звукового сигнала используется рупор.

Настройка требуемых световых и звуковых сигналов осуществляется пользователем с помощью DIP-переключателей.

Подключение модулей информационных текстовых серии МСВ-ИКТ, МСВ-ИСТ может осуществляться с применением трех видов кабелей: небронированного, бронированного и кабеля в металлорукаве. Необходимый размер и тип кабельного рукава указывается при заказе.

Модули информационные текстовые серии МСВ-ИКТ, МСВ-ИСТ выпускаются с маркировками взрывозащиты: 1Ex e mb IIB T6 Gb X или 1Ex e d mb IIB T6 Gb X. Поэтому возможна их установка в зонах 1 и 2. Маркировка 1Ex e d mb IIB T6 Gb X применяется только для модулей серии МСВ-ИСТ при их дополнительной комплектации тестовыми кнопками с видом взрывозащиты «взрывонепроницаемая оболочка «d», которые разрешены для применения во взрывозащищенном оборудовании с видом взрывозащиты «защита вида «e».

Модули информационные текстовые серии МСВ-ИКТ, МСВ-ИСТ соответствуют требованиям стандартов ГОСТ 31610.0-2014 (IEC 60079-0:2011), ГОСТ IEC 60079-1-2011, ГОСТ 31610.7-2012/ IEC 60079-7:2006, ГОСТ Р МЭК 60079-18-2012, ТР ТС 012/2011, гл. 7.3 ПУЭ и имеют сертификат соответствия техническому регламенту Евразийского экономического союза № ЕАЭС RU C-RU.HA91.B.00091/19.

Обзор модулей серии МСВ-ИКТ, МСВ-ИСТ

Серия МСВ	Со световой колонной				Со статичной надписью	
Тип модуля	**ИКТ**		**ИКАТ**	**ИКБТ**	**ИСТ**	**ИСАТ**
Технические характеристики						
Напряжение питания:	=12 В (9...28 В) =24 В (18...28 В)	=12 В (9...28 В) =24 В (18...28 В) ~220 В (85...250 В)				
Уровень звукового давления, не менее:	-	-	90 дБ/м	100 дБ/м	-	90 дБ/м
Ex-маркировка:	1Ex e mb IIB T6 Gb X				1Ex e mb IIB T6 Gb X или 1Ex e d mb IIB T6 Gb X *	
Защита от внешних воздействий:	IP65					
Диапазон рабочих температур:	от -45 до +45°С (У1)				от -45 до +45°С (У1) от -60 до +50°С (УХЛ1)	
Функциональность						
Цвет надписи:	белый (Б), красный (К), зеленый (З), желтый (Ж), синий (С)					
Цвет фона надписи:	черн. (Ч), бел. (Б), красн. (К), зел. (З), син. (С), прозрачн. (П)				черн. (Ч), бел. (Б), красн. (К), зел. (З), син. (С)	
Тип надписи:	Фиксированная					
Количество надписей:	1				1 или 2	
Количество фонов:	1				1 или 2	
Дополнительные управляющие входы:	-	(-) или 3	3		(-) или 3	3
Количество комбинаций звуковых сигналов:	-		8		-	8
Количество световых сигналов:	1	1 или 3	3		1 или 3	3
Количество режимов работы (№ режимов):	4 (0, 1, 4, 5)		6 (0...5)		4 (0, 1, 4, 5)	6 (0...5)
Регулировка громкости звукового сигнала:	-		есть		-	есть
Наличие фотодатчика освещенности	есть (модули МСВ-ИКТФ)				-	
Исполнение в увеличенном габарите корпуса (исп. А)	-	-	-	-	•	•
Дополнительные опции						
Тестовая пьезокнопка (Т)	-	•	•	•	•	•
Бесперeб. питание (ПБА1)	-	•	•	•	•	•
Наружные крепления (НК)	-	-	-	-	•	•
Модули в увеличенном габарите корпуса (исп.А):						
Тестовая мех. кнопка (Тп)	-	-	-	-	•	•
Дополнит. клеммы (s/k)	-	-	-	-	•	•
Монтажная панель (МП)	-	-	-	-	•	•
Защитный козырек:						
- шириной 450 мм (К1)	-	-	-	-	•	•

*Примечание: Ex-маркировка модулей с тестовыми механическими кнопками, опция «Т(п)»

Обзор модулей серии МСВ-ИКТ, МСВ-ИСТ

Серия МСВ	Со статичной надписью		Бегущая строка			
Тип модуля	**ИСБТ**	**ИСГТ**	**ИСТБС**	**ИСАТБС**	**ИСБТБС**	**ИСГТБС**
Напряжение питания:	=12 В (9...28 В) =24 В (18...28 В) ~220 В (85...250 В)					
Уровень звукового давления, не менее:	100 дБ/м	110 дБ/м	-	90 дБ/м	100 дБ/м	110 дБ/м
Ex-маркировка:	1Ex e mb IIB T6 Gb X или 1Ex e d mb IIB T6 Gb X *					
Защита от внешних воздействий:	IP65					
Диапазон рабочих температур:	от -45 до +45°С (У1) от -60 до +50°С (УХЛ1)					
Функциональность						
Цвет надписи:	белый (Б), красный (К), зеленый (З), желтый (Ж), синий (С)					
Цвет фона надписи:	черн. (Ч), бел. (Б), красн. (К), зел. (З), син. (С)		черный (Ч)			
Тип надписи:	Фиксированная		Программируемая			
Количество надписей:	1 или 2		3			
Количество фонов:	1 или 2		1			
Дополнительные управляющие входы:	3		3			
Количество комбинаций звуковых сигналов:	8		-	8		
Количество световых сигналов:	3		3	3		
Количество режимов работы (№ режимов):	6 (0...5)		4 (0, 1, 4, 5)	6 (0...5)		
Регулировка громкости звукового сигнала:	есть		-	есть		
Наличие фотодатчика освещенности	-					
Исполнение в увеличенном габарите корпуса (исп. А)	•	•	•	•	•	•
Дополнительные опции						
Тестовая пьезокнопка (Т)	•	•	•	•	•	•
Бесперeб. питание (ПБА1)	-	-	-	-	-	-
Наружные крепления (НК)	•	•	•	•	•	•
Модули в увеличенном габарите корпуса (исп.А):						
Тестовая мех. кнопка (Тп)	•	•	•	•	•	•
Дополнит. клеммы (s/k)	•	•	•	•	•	•
Монтажная панель (МП)	•	•	•	•	•	•
Защитный козырек:						
- шириной 450 мм (К1)	•	•	•	•	•	•

*Примечание: Ex-маркировка модулей с тестовыми механическими кнопками, опция «Т(п)»

Структура условного обозначения модулей со световой колонной

МСВ - X_1 - X_2 - X_3 - X_4 - X_5-(М) - X_6 - X_7 - X_8 - X_9 - ТУ4252-001-65408025-2010

МСВ - модуль системный взрывозащищенный;

X_1 – функциональное назначение:

*Световые: **ИКТ** – со световой колонной; **ИКТФ** – со световой колонной и фотодатчиком;*
*Свето-акустические: без фотодатчика: **ИКАТ** – на 90 дБ; **ИКБТ** – на 100 дБ;*
*с фотодатчиком: **ИКАТФ** – на 90 дБ; **ИКБТФ** – на 100 дБ;*

X_2 – номинальное напряжение питания:

***1** – постоянного тока 12 В; **2** – постоянного тока 24 В*
***3** – переменного тока 220 В (50 или 60 Гц)*

X_3 – количество управляющих входов:

***0** – без управляющих входов; **3** – с тремя управляющими входами*

X_4 – режимы работы:	№	Режим	Ступени / тип сигнализации		
			S1	S2	S3
	0	*«Основной»*	*Светозвуковая*		
	1	*«Доп. №1»*	*Световая*		*Светозвуковая*
	2	*«Доп. №2»*	*Светозвуковая*		*Откл. звука*
	3	*«Доп. №3»*	*Светозвуковая (3 минуты)*		*Светозвуковая*
	4	*«Доп. №4»*	*Световая*		*Звуковая*
	5	*«Доп. №5»*	*Световая*	*Светозвуковая*	

X_5-(М) – конструктивное исполнение модуля, количество и тип кабельных вводов модуля*:

Соединительная коробка:
***1** – один кабельный ввод типа M20S*
***2** – один кабельный ввод типа M20*
***3** – два кабельных ввода типа M20S*

Вводная муфта:
***8** – один кабельный ввод типа M20S*
***9** – один кабельный ввод типа M20*

По умолчанию модули комплектуются кабельными вводами для небронированного кабеля с одним уплотнением по внешней оболочке. В этом случае индекс «(М)» не указывается. При использовании кабельного ввода другого типа, с помощью индекса «(М)» обозначают размер (M20S, M20) и сокращенное наименование типа кабельного ввода:

- кабельные вводы для небронированного кабеля:*
Рxxx – для кабеля в металлорукаве, где **xxx** – код типа и размера металлорукава;
- кабельные вводы для бронированного кабеля:*
БД – для кабеля с любым типом брони и двумя уплотнениями на внутренней и внешней оболочке;

X_6 – дополнительные опции*:

***ПБА1** – наличие бесперебойного питания с аккумулятором напряжением 9,6 В и емкостью 750 мА·ч,*
***Т** – наличие пьезокнопки «ТЕСТ» или кнопки квитирования «ОТКЛ. ЗВУКА» (для режима работы №2);*

X_7 – климатическое исполнение:

***У1** (от -45 до +45°С)*

X_8 – Ex-маркировка: ***1Ex e mb IIB T6 Gb X***

X_9 – содержание надписи, цвет надписи и фона: ***«Надпись» - цвет надписи/цвет фона***

Для указания цвета надписи и фона применяются следующие обозначения:
*Цвет надписи: **Б** - белый, **К** - красный, **З** - зеленый, **Ж** - желтый, **С** – синий*
*Цвет фона: **Ч** - черный, **Б** - белый, **К** – красный, **З** - зеленый, **С** – синий, **П** – прозрачный*

Пример заказа:

МСВ-ИКБТ-3301-У1-1Ex e mb IIB T6 Gb X-«НЕ ВХОДИТЬ»-Б/К-ТУ 4252-001-65408025-2010

МСВ-ИКБТ - модуль системный взрывозащищенный информационный со световой колонной и звуковой сигнализацией на 100 дБ/м; ***3*** - напряжение питания переменного тока 220 В (50 или 60 Гц); ***3*** - три управляющих входа; ***0*** - режим работы основной; ***1*** – соединительная коробка, один кабельный ввод типа M20S; ***У1*** - климатическое исполнение У (от -45 до +45°С), категория размещения 1; ***1Ex e mb IIB T6 Gb X*** – Ex-маркировка; надпись **«НЕ ВХОДИТЬ»**, **Б/К** – надпись белого цвета на красном фоне.

Примечание:
* – комплектация по согласованию

Структура условного обозначения модулей со статичной надписью и бегущей строкой

МСВ - X_1 - X_2 - X_3 - X_4 А - X_5 - X_6 - X_7 - X_8 - X_9 - ТУ4252-001-65408025-2010

МСВ - модуль системный взрывозащищенный;

X_1 – функциональное назначение:

*Световые: **ИСТ** – со статичной надписью; **ИСТБС** – с бегущей строкой;*
*Свето-акустические: со статичной надписью: **ИСАТ** – на 90 дБ; **ИСБТ** – на 100 дБ; **ИСГТ** – на 110 дБ;*
*с бегущей строкой: **ИСАТБС** – на 90 дБ; **ИСБТБС** – на 100 дБ; **ИСГТБС** – на 110 дБ;*

X_2 – номинальное напряжение питания:

***1** – постоянного тока 12 В; **2** – постоянного тока 24 В; **3** – переменного тока 220 В (50 или 60 Гц)*

X_3 – количество управляющих входов:

***0** – без управляющих входов; **3** – с тремя управляющими входами*

X_4 – режимы работы:	№	Режим	Ступени / тип сигнализации		
			S1	S2	S3
	0	*«Основной»*	*Светозвуковая*		
	1	*«Доп. №1»*	*Световая*		*Светозвуковая*
	2	*«Доп. №2»*	*Светозвуковая*		*Откл. звука*
	3	*«Доп. №3»*	*Светозвуковая (3 минуты)*		*Светозвуковая*
	4	*«Доп. №4»*	*Световая*		*Звуковая*
	5	*«Доп. №5»*	*Световая*	*Светозвуковая*	

А – исполнение модуля в увеличенном габарите корпуса размером 360х360х91 мм.
Для модулей в стандартном габарите корпуса размером 160х360х91 мм индекс не указывается.

X_5 – **A(d/n)-B(d/n)-C(d/n)-D(d/n) –** размер резьбы кабельных вводов «d» и их количество «n» по сторонам:

***A** – левая короткая, **B** – верхняя длинная, **C** – правая короткая, **D** – нижняя длинная*
По умолчанию модули комплектуются кабельными вводами для небронированного кабеля с одним уплотнением по внешней оболочке. В этом случае тип кабельного ввода не указывается. При использовании кабельного ввода другого типа, после индекса «d» указываться сокращенное обозначение его типа:
- кабельные вводы для небронированного кабеля [1]:
Pxxx – для кабеля в металлорукаве, где **xxx** – код типа и размера металлорукава;
- кабельные вводы для бронированного кабеля [1]:
БД – для кабеля с любым типом брони и двумя уплотнениями на внутренней и внешней оболочке;

X_6 – дополнительные опции [1]:

***ПБА1** – наличие бесперебойного питания с аккумулятором напряжением 9,6 В и емкостью 750 мА·ч,*
***Т** – наличие пьезокнопки «ТЕСТ» или кнопки квитирования «ОТКЛ. ЗВУКА» (для режима работы №2);*
***Т(nxyz)** – наличие механических кнопок «ТЕСТ», «ОТКЛ. ЗВУКА», обозначение согласно структуре:*
***nxyz** – количество кнопок «n» с одинаковыми характеристиками:*
***x** – тип контакта: **0** – 1НО; **1** – 1НЗ; **00** – 2НО; **11** – 2НЗ; **01** – 1НО+1НЗ, где обозначено:*
НО – нормально открытый контакт; НЗ – нормально замкнутый контакт;
***y** – тип кнопок (для кнопок с цилиндрической насадкой не указывается):*
***А** – грибовидная кнопка с фиксацией, **Г** – грибовидная кнопка без фиксации*
***z** – цвет кнопок: **В** – черный, **Ж** – желтый, **Л** – зеленый, **К** – красный, **Б** – белый;*
***s/k** – наличие дополнительных клемм, где **s –** сечение подсоединяемых проводников (1.5, 2.5, 4 мм.кв.);*
***k** – количество клемм на указанное сечение.*
***К1** – наличие защитного козырька шириной 450 мм;*
***МП** – наличие монтажной панели; **НК** – наличие наружных креплений;*

X_7 – климатическое исполнение:

***У1** (от -45 до +45°С), **УХЛ1** (от -60 до +50°С)*

X_8 – Ex-маркировка: ***1Ex e mb IIB T6 Gb X** или **1Ex e d mb IIB T6 Gb X** [2]*

X_9 – содержание надписи, цвет надписи (**Ц**) и фона (**Ф**):

***«Надпись» - Ц/Ф –** для модулей с одной статичной надписью*
***«Надпись №1» - Ц/Ф, «Надпись №2» - Ц/Ф –** для модулей с двумя статичными надписями*
***«Надпись №1», «Надпись №2», «Надпись №3» - Ц** – для модулей с бегущей стройкой [3]*
Для указания цвета надписи и фона применяются следующие обозначения:
*Цвет надписи: **Б** - белый, **К** - красный, **З** - зеленый, **Ж** - желтый, **С** – синий*
*Цвет фона: **Ч** - черный, **Б** - белый, **К** – красный, **З** – зеленый, **С** – синий*

Пример заказа:
МСВ-ИСБТБС-330-А(М20/1)-УХЛ1-1Ex e mb IIB T6 Gb X-«Порог 1», «Порог 2», «Пожар» - К - ТУ 4252-001-65408025-2010
***МСВ-ИСБТБС** - модуль системный взрывозащищенный, бегущая строка со звуковой сигнализацией на 100 дБ/м;
З - напряжение питания переменного тока 220 В (50 или 60 Гц); **З** - три управляющих входа; **0** - режим работы «Основной»; **А(М20/1)** – один кабельный ввод типа М20 на левой короткой стороне А; **УХЛ1** - климатическое исполнение УХЛ (от -60 до +50°С), категория размещения 1; **1Ex e mb IIB T6 Gb X** – Ex-маркировка; надписи **«Порог 1»**, **«Порог 2»**, **«Пожар»**; **К** – красный цвет надписи.*

Примечание:
[1] – комплектация по согласованию.
[2] – маркировка взрывозащиты для модулей МСВ с механическими кнопками «ТЕСТ», «ОТКЛ. ЗВУКА»
[3] – модули с бегущей строкой поставляются с черным цветом фона

Настройка световых и звуковых сигналов

Типы световых сигналов

Сигналы	Описание светового сигнала	Вид сигнала
П	Подсветка надписи модуля горит постоянно	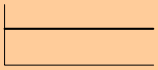
М1	Подсветка надписи модуля мигает с частотой 1 Гц	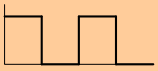
М2	Подсветка надписи модуля мигает с частотой 2 Гц	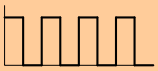

Типы звуковых сигналов

Сигналы	Описание звукового сигнала	Вид сигнала	Звуковое давление, дБ/м		
			исп.А (90 дБ)*	**исп.Б (100дБ)***	**исп.Г (110дБ)***
Сигнал 1	Переменный с модуляцией частот 800…1000 Гц, периодом 1 Гц		*98*	*104*	*110*
Сигнал 2	Переменный с модуляцией частот 2400…2900 Гц, периодом 7 Гц	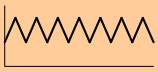	*103*	*109*	*117*
Сигнал 3	Переменный с модуляцией частот 2400…2900 Гц, периодом 1 Гц		*105*	*110*	*118*
Сигнал 4	Переменный с переключением частот 2400/2900 Гц, периодом 2 Гц	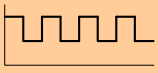	*106*	*111*	*120*
Сигнал 5	Прерывистый с частотой 1000 Гц, периодом 1 Гц	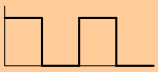	*98*	*105*	*107*
Сигнал 6	Переменный с переключением частот 800…1000 Гц, периодом 0,875 Гц		*99*	*104*	*110*
Сигнал 7	Прерывистый с частотой 800 Гц, периодом 2 Гц		*91*	*103*	*111*
Сигнал 8	Переменный с модуляцией частот 800…1000 Гц, периодом 7 Гц		*95*	*103*	*108*
Сигнал 9	Переменный с переключением частот 800/1000 Гц, периодом 2 Гц		*98*	*103*	*110*
Сигнал 10	Непрерывный с частотой 2400 Гц		*93*	*113*	*120*

Примечание:

***** – модули исп. А: МСВ-ИКАТ, -ИСАТ, -ИСАТБС; модули исп. Б: МСВ-ИКБТ, -ИСБТ, -ИСБТБС; модули исп. Г: МСВ-ИСГТ, -ИСГТБС.

Комбинации световых сигналов режима «Основной»

Комбинации сигналов	Состояние DIP переключателя	Управляющие входы			Приоритеты входов S1, S2, S3
		S1	**S2**	**S3**	
Комбинация 1		**П**	**П**	**П**	Нет[1]
Комбинация 2		**М1**	**М1**	**М1**	
Комбинация 3		**М2**	**М2**	**М2**	
Комбинация 4		**П**	**П**	**П**	Есть[1]
Комбинация 5		**М1**	**М1**	**М1**	
Комбинация 6		**М2**	**М2**	**М2**	
Комбинация 7		**М1**	**М2**	**П**	
Комбинация 8		**М1**	**П**	**П**	
Количество надписей модуля		Надпись HL1			1 надпись
		Надпись HL1		Надпись HL2	2 надписи

Комбинации звуковых сигналов режима «Основной»

Комбинации сигналов	Состояние DIP переключателя	Управляющие входы		
		S1	**S2**	**S3**
Комбинация 1		**Сигнал 1**	**Сигнал 2**	**Сигнал 10**
Комбинация 2		**Сигнал 2**	**Сигнал 3**	**Сигнал 10**
Комбинация 3		**Сигнал 3**	**Сигнал 4**	**Сигнал 10**
Комбинация 4		**Сигнал 4**	**Сигнал 3**	**Сигнал 10**
Комбинация 5		**Сигнал 5**	**Сигнал 9**	**Сигнал 10**
Комбинация 6		**Сигнал 6**	**Сигнал 1**	**Сигнал 10**
Комбинация 7		**Сигнал 7**	**Сигнал 2**	**Сигнал 10**
Комбинация 8		**Сигнал 8**	**Сигнал 3**	**Сигнал 10**

Регулировка громкости звукового сигнала

Состояние DIP переключателя	Громкость звучания
	Максимальный уровень громкости
	Пониженный уровень громкости (на -10 дБ/м)

Примечание:

[1] – для световых сигналов в комбинациях №1-3 управление световой подсветкой модуля осуществляется без учета приоритета управляющих входов S1, S2, S3. В комбинациях №4-8 управление световой подсветкой модуля реализуется с учетом приоритета управляющих входов. При этом первый управляющий вход S1 имеет наименьший, а третий S3 – наивысший приоритет.

Комбинации световых сигналов режима «Дополнительный №1»

Комбинации сигналов	Состояние DIP переключателя	Управляющие входы			Приоритеты входов S1, S2, S3
		S1	**S2**	**S3**	
Комбинация 1		**П**	**П**	**П**	Нет[1]
Комбинация 2		**М1**	**М1**	**М1**	
Комбинация 3		**М2**	**М2**	**М2**	
Комбинация 4		**П**	**П**	**П**	Есть[1]
Комбинация 5		**М1**	**М1**	**М1**	
Комбинация 6		**М2**	**М2**	**М2**	
Комбинация 7		**М1**	**М2**	**П**	
Комбинация 8		**М1**	**П**	**П**	
Количество надписей модуля		Надпись HL1			1 надпись
		Надпись HL1	Надпись HL2		2 надписи

Комбинации звуковых сигналов режима «Дополнительный №1»

Комбинации сигналов	Состояние DIP переключателя	Управляющие входы		
		S1	**S2**	**S3**
Комбинация 1		**-**	**-**	**Сигнал 1**
Комбинация 2		**-**	**-**	**Сигнал 2**
Комбинация 3		**-**	**-**	**Сигнал 3**
Комбинация 4		**-**	**-**	**Сигнал 4**
Комбинация 5		**-**	**-**	**Сигнал 5**
Комбинация 6		**-**	**-**	**Сигнал 6**
Комбинация 7		**-**	**-**	**Сигнал 7**
Комбинация 8		**-**	**-**	**Сигнал 8**

Примечание:

[1] – для световых сигналов в комбинациях №1-3 управление световой подсветкой модуля осуществляется без учета приоритета управляющих входов S1, S2, S3. В комбинациях №4-8 управление световой подсветкой модуля реализуется с учетом приоритета управляющих входов. При этом первый управляющий вход S1 имеет наименьший, а третий S3 – наивысший приоритет.

Комбинации световых сигналов режима «Дополнительный №2»

Комбинации сигналов	Состояние DIP переключателя	Управляющие входы			Приоритеты входов S1, S2, S3
		S1	**S2**	**S3**	
Комбинация 1		**П**	**П**	**П***	Нет[1]
Комбинация 2		**М1**	**М1**	**М1***	
Комбинация 3		**М2**	**М2**	**М2***	
Комбинация 4		**П**	**П**	**П***	Есть[1]
Комбинация 5		**М1**	**М1**	**М1***	
Комбинация 6		**М2**	**М2**	**М2***	
Комбинация 7		**М1**	**М2**	**М1/М2***	
Комбинация 8		**М1**	**П**	**М1/П***	
Количество надписей модуля		Надпись HL1		HL1*	1 надпись
		Надпись HL1	Надпись HL2	HL1/HL2*	2 надписи

Комбинации звуковых сигналов режима «Дополнительный №2»

Комбинации сигналов	Состояние DIP переключателя	Управляющие входы		
		S1	**S2**	**S3**
Комбинация 1		**Сигнал 1**	**Сигнал 2**	**Отключение звука***
Комбинация 2		**Сигнал 2**	**Сигнал 3**	
Комбинация 3		**Сигнал 3**	**Сигнал 4**	
Комбинация 4		**Сигнал 4**	**Сигнал 3**	
Комбинация 5		**Сигнал 5**	**Сигнал 9**	
Комбинация 6		**Сигнал 6**	**Сигнал 1**	
Комбинация 7		**Сигнал 7**	**Сигнал 2**	
Комбинация 8		**Сигнал 8**	**Сигнал 3**	

Примечание:

[1] – для световых сигналов в комбинациях №1-3 управление световой подсветкой модуля осуществляется без учета приоритета управляющих входов S1, S2. В комбинациях №4-8 управление световой подсветкой модуля реализуется с учетом приоритета управляющих входов. При этом первый управляющий вход S1 имеет наименьший, а третий S2 – наивысший приоритет.

* – управляющий вход S3 используется для подачи сигнала квитирования с отключением звукового сигнала. При этом режим работы соответствующей световой подсветки модуля после подачи сигнала квитирования сохраняется.

Комбинации световых сигналов режима «Дополнительный №3»

Комбинации сигналов	Состояние DIP переключателя	Управляющие входы			Приоритеты входов S1, S2, S3
		S1	**S2**	**S3**	
Комбинация 1		**П**	**П**	**П**	Нет[1]
Комбинация 2		**М1**	**М1**	**М1**	
Комбинация 3		**М2**	**М2**	**М2**	
Комбинация 4		**П**	**П**	**П**	Есть[1]
Комбинация 5		**М1**	**М1**	**М1**	
Комбинация 6		**М2**	**М2**	**М2**	
Комбинация 7		**М1**	**М2**	**П**	
Комбинация 8		**М1**	**П**	**П**	
Количество надписей модуля		Надпись HL1			1 надпись
		Надпись HL1		Надпись HL2	2 надписи

Комбинации звуковых сигналов режима «Дополнительный №3»

Комбинации сигналов	Состояние DIP переключателя	Управляющие входы		
		S1	**S2**	**S3**
Комбинация 1		**Сигнал 1***	**Сигнал 2***	**Сигнал 10**
Комбинация 2		**Сигнал 2***	**Сигнал 3***	**Сигнал 10**
Комбинация 3		**Сигнал 3***	**Сигнал 4***	**Сигнал 10**
Комбинация 4		**Сигнал 4***	**Сигнал 3***	**Сигнал 10**
Комбинация 5		**Сигнал 5***	**Сигнал 9***	**Сигнал 10**
Комбинация 6		**Сигнал 6***	**Сигнал 1***	**Сигнал 10**
Комбинация 7		**Сигнал 7***	**Сигнал 2***	**Сигнал 10**
Комбинация 8		**Сигнал 8***	**Сигнал 3***	**Сигнал 10**

Примечание:

[1] – для световых сигналов в комбинациях №1-3 управление световой подсветкой модуля осуществляется без учета приоритета управляющих входов S1, S2, S3. В комбинациях №4-8 управление световой подсветкой модуля реализуется с учетом приоритета управляющих входов. При этом первый управляющий вход S1 имеет наименьший, а третий S3 – наивысший приоритет.

* – время действия звукового сигнала при наличии сигнала на управляющих входах S1, S2 ограничено на уровне 3 минут.

Комбинации световых сигналов режима «Дополнительный №4»

Комбинации сигналов	Состояние DIP переключателя	Управляющие входы			Приоритеты входов S1, S2
		S1	**S2**	**S3***	
Комбинация 1		**П**	**П**	**-**	Нет[1]
Комбинация 2		**М1**	**М1**	**-**	
Комбинация 3		**П**	**М1**	**-**	
Комбинация 4		**М1**	**П**	**-**	
Комбинация 5		**П**	**П**	**-**	Есть[1]
Комбинация 6		**М1**	**М1**	**-**	
Комбинация 7		**П**	**М1**	**-**	
Комбинация 8		**М1**	**П**	**-**	
Количество надписей модуля		Надпись HL1		Звуковой сигнал	1 надпись
		Надпись HL1	Надпись HL2		2 надписи

Комбинации звуковых сигналов режима «Дополнительный №4»

Комбинации сигналов	Состояние DIP переключателя	Управляющие входы		
		S1	**S2**	**S3***
Комбинация 1		**-**	**-**	**Сигнал 1**
Комбинация 2		**-**	**-**	**Сигнал 2**
Комбинация 3		**-**	**-**	**Сигнал 3**
Комбинация 4		**-**	**-**	**Сигнал 4**
Комбинация 5		**-**	**-**	**Сигнал 5**
Комбинация 6		**-**	**-**	**Сигнал 6**
Комбинация 7		**-**	**-**	**Сигнал 7**
Комбинация 8		**-**	**-**	**Сигнал 8**

Примечание:

[1] – для световых сигналов в комбинациях №1-3 управление световой подсветкой модуля осуществляется без учета приоритета управляющих входов S1, S2, S3. В комбинациях №4-8 управление световой подсветкой модуля реализуется с учетом приоритета управляющих входов. При этом первый управляющий вход S1 имеет наименьший, а третий S3 – наивысший приоритет.

* – управляющий вход S3 используется только для включения или отключения звукового сигнала. При этом режим работы соответствующего светового индикатора после подачи или снятии сигнала на входе S3 сохраняется.

Комбинации световых сигналов режима «Дополнительный №5»

Комбинации сигналов	Состояние DIP переключателя	Управляющие входы			Приоритеты входов S1, S2, S3
		S1	**S2**	**S3**	
Комбинация 1		**П**	**П**	**П**	Нет[1]
Комбинация 2		**М1**	**М1**	**М1**	
Комбинация 3		**М2**	**М2**	**М2**	
Комбинация 4		**П**	**П**	**П**	Есть[1]
Комбинация 5		**М1**	**М1**	**М1**	
Комбинация 6		**М2**	**М2**	**М2**	
Комбинация 7		**М1**	**М2**	**П**	
Комбинация 8		**М1**	**П**	**П**	
Количество надписей модуля		Надпись HL1			1 надпись
		Надпись HL1	Надпись HL2		2 надписи

Комбинации звуковых сигналов режима «Дополнительный №5»

Комбинации сигналов	Состояние DIP переключателя	Управляющие входы		
		S1	**S2**	**S3**
Комбинация 1		**-**	**Сигнал 1**	**Сигнал 10**
Комбинация 2		**-**	**Сигнал 2**	**Сигнал 10**
Комбинация 3		**-**	**Сигнал 3**	**Сигнал 10**
Комбинация 4		**-**	**Сигнал 4**	**Сигнал 10**
Комбинация 5		**-**	**Сигнал 5**	**Сигнал 10**
Комбинация 6		**-**	**Сигнал 6**	**Сигнал 10**
Комбинация 7		**-**	**Сигнал 7**	**Сигнал 10**
Комбинация 8		**-**	**Сигнал 8**	**Сигнал 10**

Примечание:

[1] – для световых сигналов в комбинациях №1-3 управление световой подсветкой модуля осуществляется без учета приоритета управляющих входов S1, S2, S3. В комбинациях №4-8 управление световой подсветкой модуля реализуется с учетом приоритета управляющих входов. При этом первый управляющий вход S1 имеет наименьший, а третий S3 – наивысший приоритет.

Конструкция модулей серии МСВ-ИКТ, МСВ-ИСТ

В модулях серии МСВ-ИКТ, МСВ-ИСТ реализована торцевая подсветка информационной таблички, выполненной из прозрачного акрила. На поверхности таблички методом лазерной гравировки может быть нанесена любая надпись или знак. При этом надпись и фон таблички могут иметь различное цветовое оформление в соответствии с таблицей ниже.

Варианты цветового оформления информационных табличек

Цвет надписи	Цвет фона					
	Белый (Б)	Прозр. (П)**	Черный (Ч)	Красный (К)	Зеленый (З)	Синий (С)
Белый (Б)	×	×	ТЕКСТ	ТЕКСТ	ТЕКСТ	ТЕКСТ
Красный (К)	ТЕКСТ*	ТЕКСТ*	ТЕКСТ	×	×	×
Зеленый (З)	ТЕКСТ*	ТЕКСТ*	ТЕКСТ	×	×	×
Желтый (Ж)	×	×	ТЕКСТ	×	×	×
Синий (С)	ТЕКСТ*	ТЕКСТ*	ТЕКСТ	×	×	×

Примечание: * - исполнение информационной таблички по согласованию.
**** - исполнение таблички с прозрачным фоном возможно только для модулей серии МСВ-ИКТ**

В модулях со световой колонной серии МСВ-ИКТ для торцевой подсветки используется светодиодная колонна с корпусом из высокопрочного светопропускающего поликарбоната. Внутри колонны может быть установлен фотодатчик освещенности для управления торцевой подсветкой таблички в зависимости от уровня освещенности (модули МСВ-ИКТФ). Корпус всех модулей со световой колонной выполнен из нержавеющей стали толщиной 2 мм, которая обеспечивает высокую коррозионную стойкость изделия.

Модули серии МСВ-ИКТ изготавливаются в двух конструктивных исполнениях: с вводной муфтой и соединительной коробкой. Исполнение с вводной муфтой является недорогим компактным решением с минимальным функционалом и габаритами.

Исполнение с соединительной коробкой имеет более широкие функциональные возможности и комплектуется звуковой сигнализацией, модулями с управляющими входами МСЕ-И, обеспечивающими требуемый режим работы торцевой подсветки, дополнительными опциями в виде тестовой пьезокнопки (Т) или модуля бесперебойного питания (опция ПБА1). Для воспроизведения звуковых сигналов в модулях со звуковой сигнализацией МСВ-ИКАТ, -ИКБТ используется пьезосирена.

Ударопрочный корпус соединительной коробки из полиэстера модулей серии МСВ-ИКТ обеспечивает степень защиты от внешних воздействий IP65. Внутри корпуса размещается электронный модуль серии МСЕ-И или МСЕ-П (Ex-компоненты), обеспечивающий питание и управление световой подсветкой и звуковой сигнализацией. Требуемый режим работы световой и звуковой сигнализации задается потребителем с помощью DIP-переключателя. Для подключения внешних цепей питания и управления, электронный модуль оснащен пружинными клеммами WAGO, допускающими подключение проводников сечением 0,08-2,5 мм^2. Соединение всех открытых металлических частей, кабельных вводов, световой колонны, клеммы подключения защитного проводника PE с наружным зажимом заземления на корпусе соединительной коробки, обеспечивается посредством внутренней медной шины заземления.

Модули серии МСВ-ИСТ, -ИСТБС изготавливаются в ударопрочном корпусе из полиэстера со степенью защиты от внешних воздействий IP65. На крышке модуля имеется окно из высокопрочного светопропускающего поликарбоната, в котором высвечивается необходимая информационная табличка (МСВ-ИСТ) или надпись в виде бегущей строки (МСВ-ИСТБС). Световые эффекты и текст надписей модулей МСВ-ИСТБС задаются пользователем с помощью специальной программной утилиты и кабеля, входящего в комплект поставки.

В основном исполнении модули серии МСВ-ИСТ комплектуются корпусом размерами 160x360x91 мм и изготавливаться с одной большой или двумя малыми информационными табличками. В модулях МСВ-ИСТБС применяется модуль бегущей строки. Для случаев, где необходим модуль МСВ-ИСТ с двумя большими информационными табличками или звуковой сигнализацией на 110дБ, применяют модули в увеличенном габарите корпуса размером 360x360x91 мм (исполнение А).

Электронные модули МСЕ-И или МСЕ-П (Ex-компонент), обеспечивающие питание и управление модулями торцевой подсветки, модулем бегущей строки и пьезосиреной звуковой сигнализации размещаются на DIN-рейке внутри корпуса. По настройке режимов работы светозвуковой сигнализации и способам подключения, модули МСВ-ИСТ аналогичны модулям серии МСВ-ИКТ.

В отличие от модулей МСВ-ИКТ, модули серии МСВ-ИСТ, -ИСТБС по заказу комплектуются более широким спектром дополнительных опций: тестовая пьезокнопка (Т), механические кнопки (Tn), бесперебойное питание (ПБА1), дополнительные клеммы (s/k), монтажная панель (МП), наружные крепления (НК) и защитный козырек шириной 450 мм (К1).

Подключение модулей серии МСВ-ИКТ, МСВ-ИСТ, в зависимости от типа кабельного ввода, может осуществляться с применением одного из трех видов кабелей: небронированного, бронированного и кабеля в металлорукаве.

Модули колонного типа серии МСВ-ИКТ с вводной муфтой

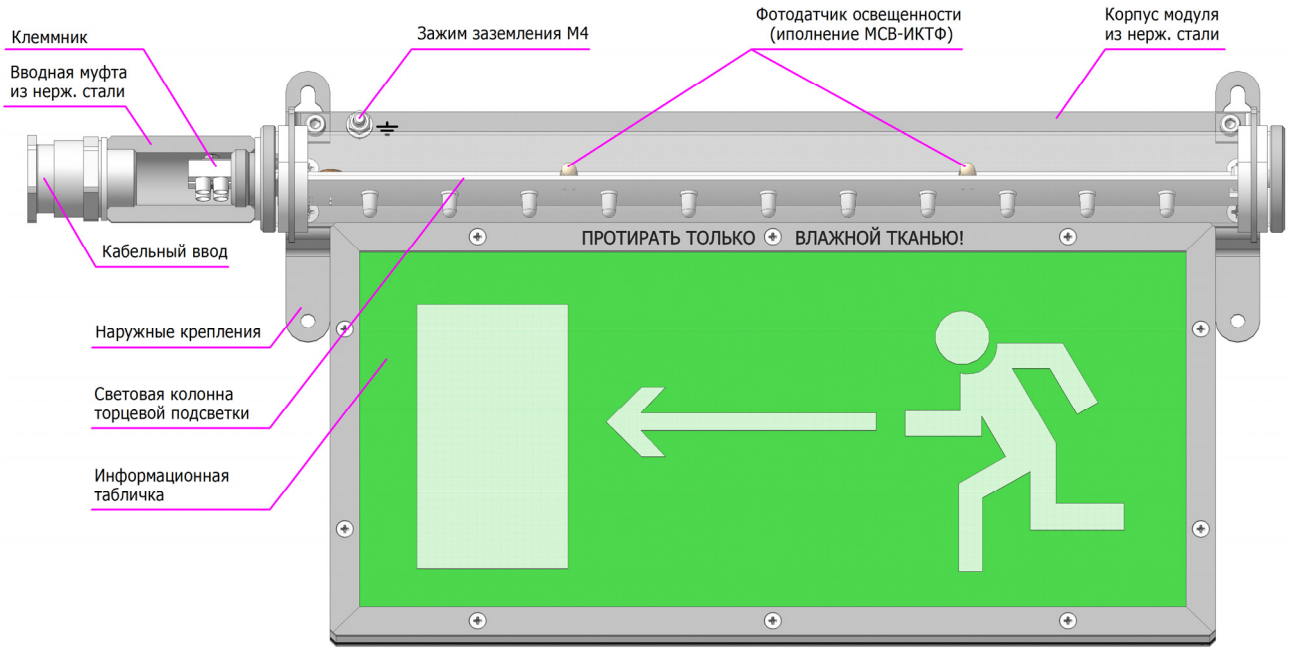

Модули колонного типа серии МСВ-ИКТ с соединительной коробкой

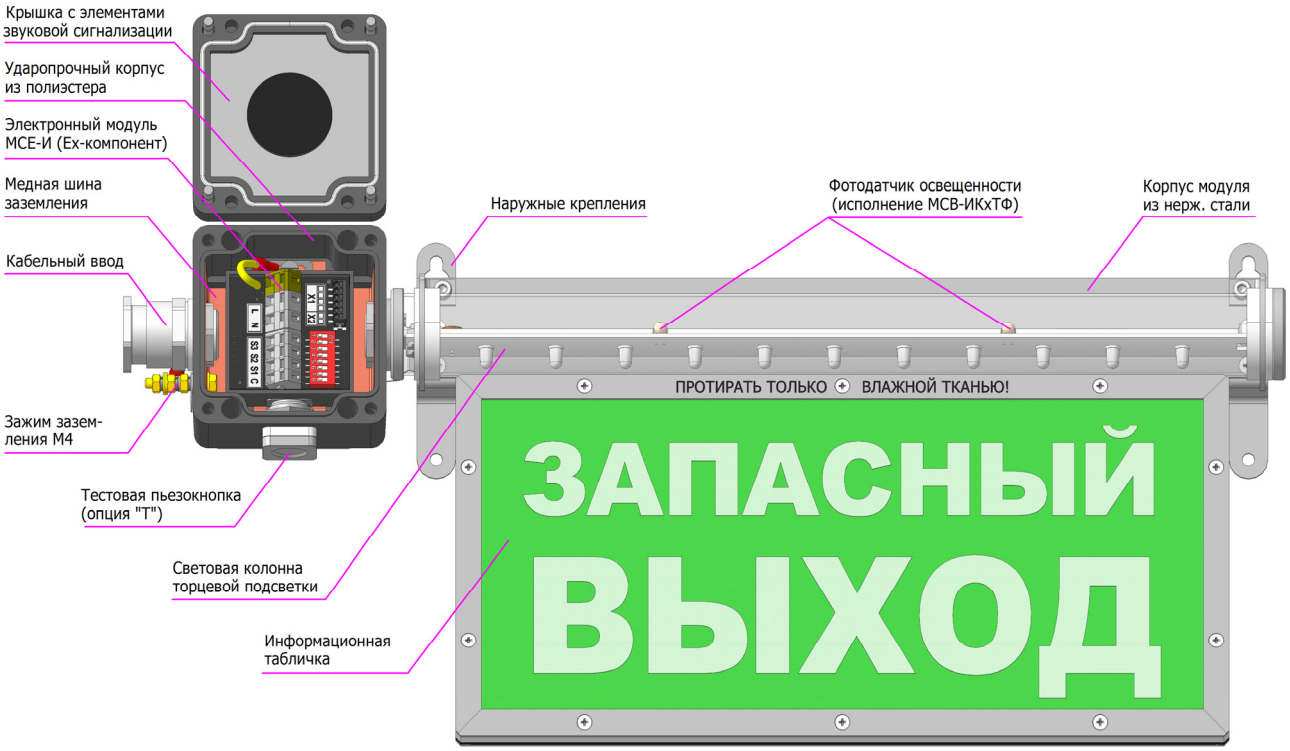

Модули со статичной надписью (бегущей строкой) серии МСВ-ИСТ(БС)

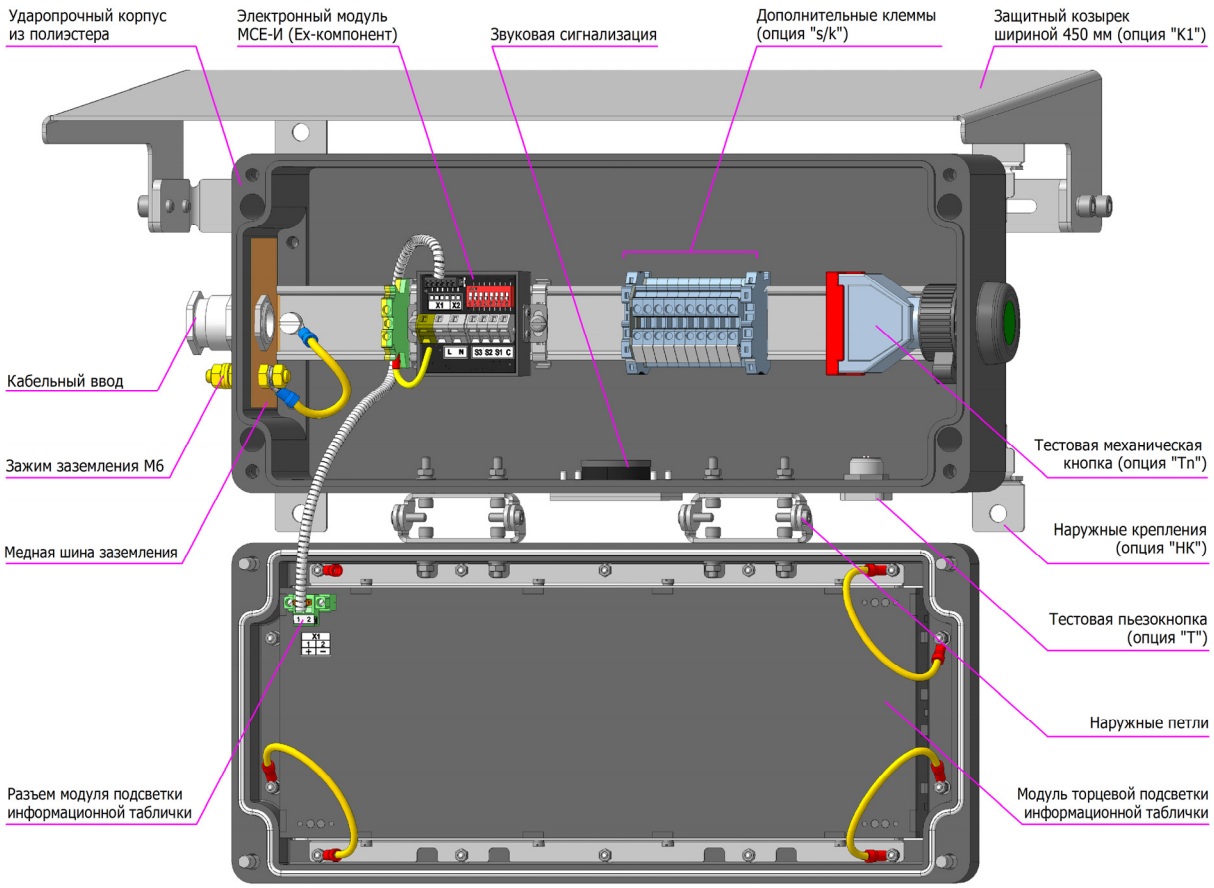

Модули со статичной надписью (бегущей строкой) серии МСВ-ИСТ(БС) в увеличенном габарите корпуса (исп.А)

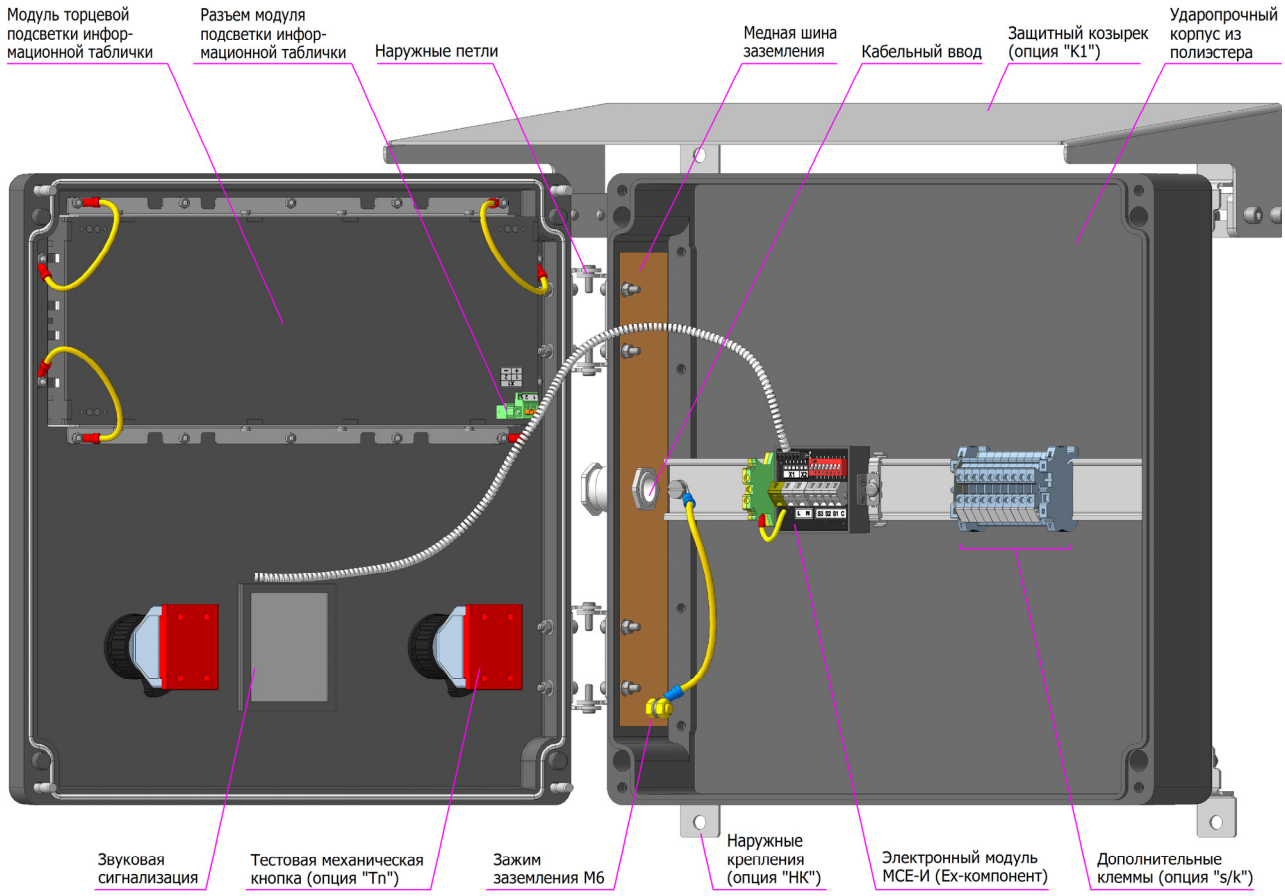

Подключение модулей серии МСВ-ИКТ, МСВ-ИСТ

Модули со световой колонной серии МСВ-ИКТ

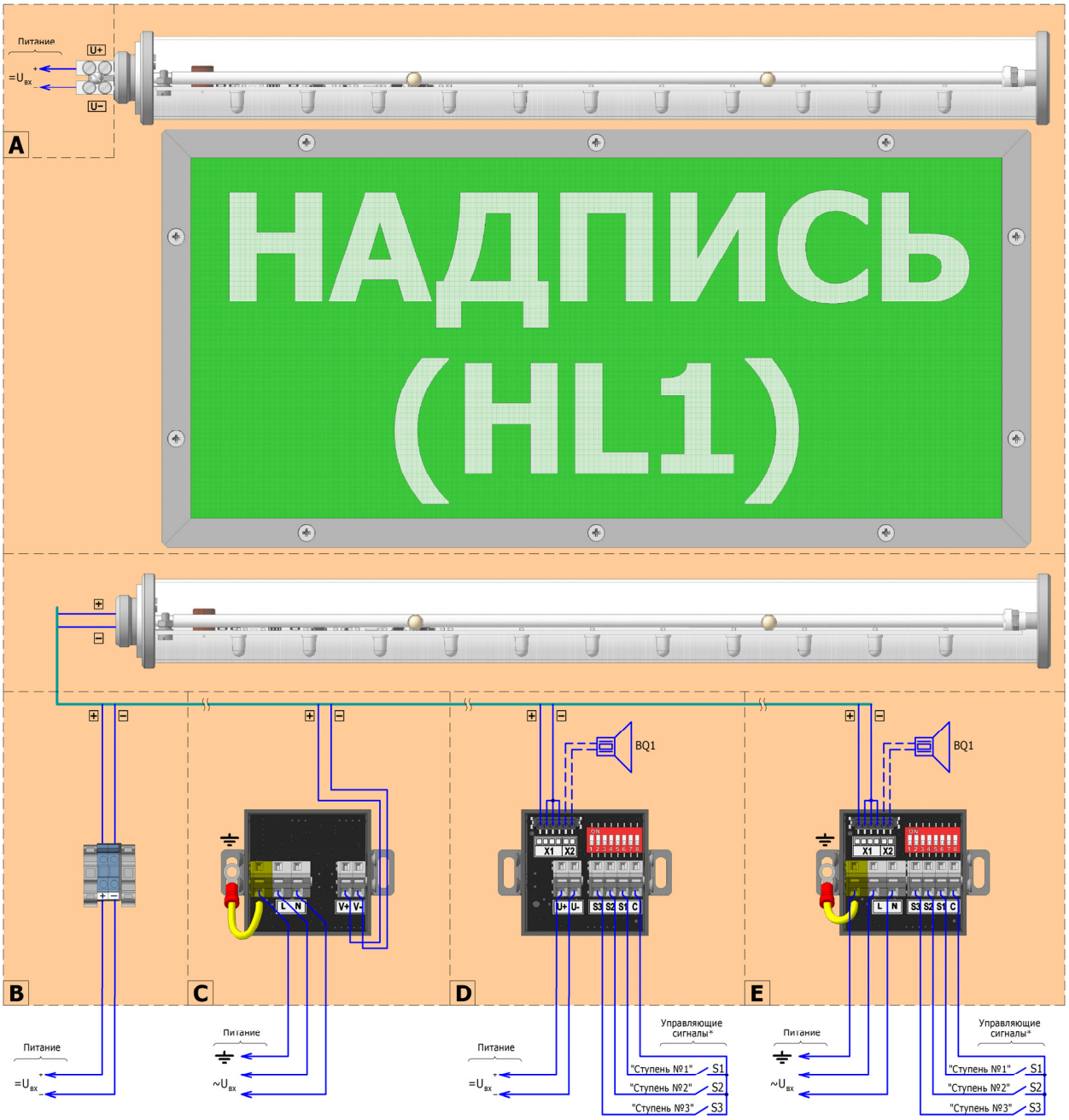

Модуль МСВ	Напряжение Uвх			Упр. входы	Звук. сигн.	Схема подключения
	=12В	=24В	~220В			
МСВ-ИКТ-1008... -ИКТ-1009...	●	-	-	-	-	Схема A
МСВ-ИКТ-2008... -ИКТ-2009...	-	●	-	-	-	
МСВ-ИКТ-100х... -ИКТ-200х...	●	●	-	-	-	Схема B
МСВ-ИКТ-300х... -ИКТ-300х...	-	-	●	-	-	Схема C
МСВ-ИКТ-130х... -ИКТ-230х...	●	●	-	●	-	Схема D
МСВ-ИКАТ-130х... -ИКАТ-230х...	●	●	-	●	●	
МСВ-ИКБТ-130х... -ИКБТ-230х...						
МСВ-ИКТ-330х...	-	-	●	●	-	Схема E
МСВ-ИКАТ-330х...	-	-	●	●	●	
МСВ-ИКБТ-330х...						

Примечание:
* – при подключении управляющих сигналов необходимо учитывать, что гальваническая развязка между питающим напряжением и клеммой «С» обеспечивается только для модулей с напряжением питания ~220 В. В модулях с напряжением питания =12 В и =24 В клемма «С» гальванически связана с клеммой «U-»

Модули со статичной надписью серии МСВ-ИСТ

Модуль МСВ	Напряжение Uвх			Упр. входы	Звук. сигн.	Кол-во надписей	Схема подключения
	=12В	=24В	~220В				
МСВ-ИСТ-100... -ИСТ-200...	●	●	-	-	-	1	Схема A
МСВ-ИСТ-100... -ИСТ-200...	●	●	-	-	-	2	Схема B
МСВ-ИСТ-300...	-	-	●	-	-	1	Схема C
МСВ-ИСТ-130... -ИСТ-230...	●	●	-	●	-	1 или 2	Схема D
МСВ-ИСАТ-130... -ИСАТ-230...	●	●	-	●	●		
МСВ-ИСБТ-130... -ИСБТ-230...							
МСВ-ИСГТ-130... -ИСГТ-230...							
МСВ-ИСТ-330...	-	-	●	●	-	1 или 2	Схема E
МСВ-ИСАТ-330...	-	-	●	●	●		
МСВ-ИСБТ-330...							
МСВ-ИСГТ-330...							

Примечание:
* – при подключении управляющих сигналов необходимо учитывать, что гальваническая развязка между питающим напряжением и клеммой «С» обеспечивается только для модулей с напряжением питания ~220 В. В модулях с напряжением питания =12 В и =24 В клемма «С» гальванически связана с клеммой «U-»

Модули с бегущей строкой серии МСВ-ИСТБС

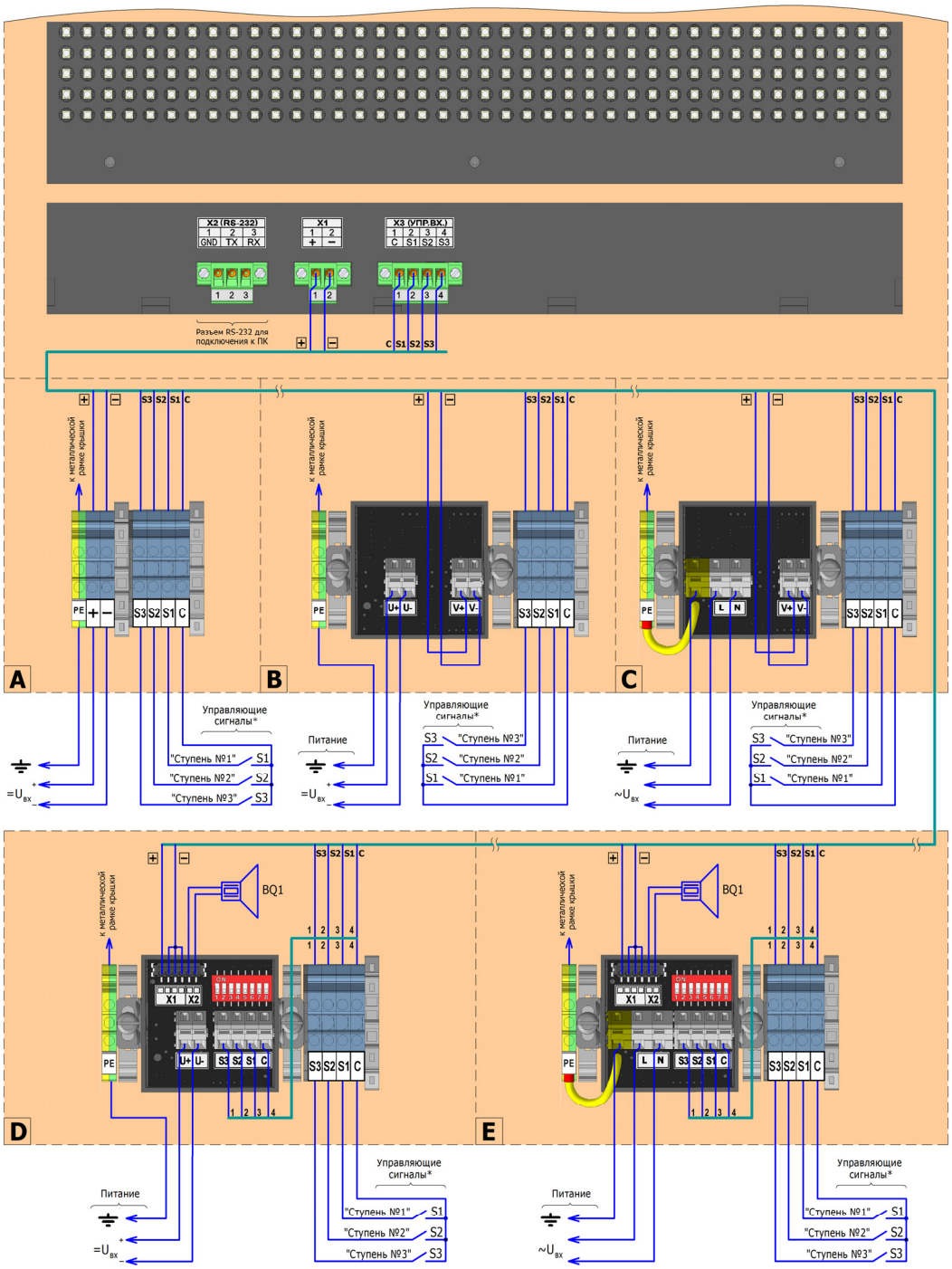

Модуль МСВ	Напряжение Uвх			Упр. входы	Звук. сигн.	Схема подключения
	=12В	=24В	~220В			
МСВ-ИСТБС-130…	●	-	-	●	-	Схема А
МСВ-ИСТБС-230…	-	●	-	●	-	Схема В
МСВ-ИСТБС-330…	-	-	●	●	-	Схема С
МСВ-ИСАТБС-130… -ИСАТБС-230…	●	●	-	●	●	Схема D
МСВ-ИСБТБС-130… -ИСБТБС-230…						
МСВ-ИСГТБС-130… -ИСГТБС-230…						
МСВ-ИСАТБС-330…	-	-	●	●	●	Схема Е
МСВ-ИСБТБС-330…						
МСВ-ИСГТБС-330…						

Примечание:
* – при подключении управляющих сигналов необходимо учитывать, что гальваническая развязка между питающим напряжением и клеммой «С» обеспечивается только для модулей с напряжением питания ~220 В. В модулях с напряжением питания =12 В и =24 В клемма «С» гальванически связана с клеммой «U-»

Модуль со световой колонной МСВ-ИКТ(Ф), с вводной муфтой

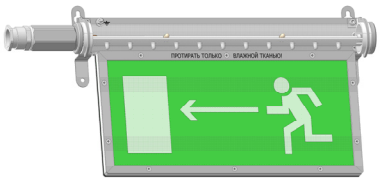

Технические характеристики			
Функциональное назначение:	Табло световое		
Ex-маркировка:	1Ex e mb IIB T6 Gb X		
Климатическое исполнение:	У1 (-45…+45°С)		
Защита от внешних воздействий:	IP65		
Материал корпуса:	Нержавеющая сталь		
Материал кабельных вводов:	Никелированная латунь		
$U_{вх}$, В	**$U_{пит}$, В**	**Электрические параметры при $U_{вх}$, В**	
		$I_{вх}$, мА	**$P_{вх}$, Вт**
=12	9…28	210	2,5
=24	18…28	83	2,0
Функциональность			
Количество надписей (цвет надписей):	1 надпись (Б, К, З, Ж, С)		
Количество фонов (цвет фона):	1 фон (Ч, Б, К, З, С, П)		
Дополнительно:	• защита от обратной полярности • фотодатчик освещенности (МСВ-ИКТФ) • возможность подключения тремя видами кабеля: небронированным, бронированным и кабелем в металлорукаве		
Дополнительные опции	**Размеры, ШхВхГ, мм (Габарит корпуса)**		
Без опций	400x190x61		

Модуль со световой колонной МСВ-ИКТ(Ф), с соединительной коробкой

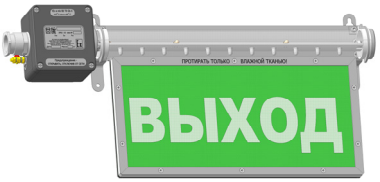

Технические характеристики			
Функциональное назначение:	Табло световое		
Ex-маркировка:	1Ex e mb IIB T6 Gb X		
Климатическое исполнение:	У1 (-45…+45°С)		
Защита от внешних воздействий:	IP65		
Материал корпуса:	Полиэстер, нержавеющая сталь		
Материал кабельных вводов:	Никелированная латунь		
$U_{вх}$, В	**$U_{пит}$, В**	**Электрические параметры при $U_{вх}$, В**	
		$I_{вх}$, мА	**$P_{вх}$, Вт**
=12	9…28	210	2,5
=24	18…28	83	2,0
~220	85…250	18	2,7
Функциональность			
Количество надписей (цвет надписей):	1 надпись (Б, К, З, Ж, С)		
Количество фонов (цвет фона):	1 фон (Ч, Б, К, З, С, П)		
Дополнительно:	• 3 ступени сигнализации • 3 типа световых сигнала (П, М1, М2)* • защита от обратной полярности • фотодатчик освещенности (МСВ-ИКТФ) • возможность подключения тремя видами кабеля: небронированным, бронированным и кабелем в металлорукаве		
Дополнительные опции	**Размеры, ШхВхГ, мм (Габарит корпуса)**		
Без опций	423x202x70		
Тестовая пьезокнопка (Т)			
Бесперебойное питание (ПБА1)***	423x202x92		

Примечание:
* – более подробная информация о типах световых сигналов и уровнях звукового давления изложена в разделе «Настройка световых и звуковых сигналов»
*** – входные электрические параметры модулей МСВ-ИКТ, МСВ-ИСТ с опцией бесперебойного питания «ПБА1» соответствуют входным параметрам питания модулей МСВ-ПБА: **Uвх:** =12 В / =24 В / ~220 В; **Uпит:** (=9…15) В / (=18…28) В / (~85…250) В; **Iвх:** =1.0 А / =0.5 А / ~0.08 А; **Pвх:** 12 Вт / 12 Вт / 13 Вт

Модуль со световой колонной МСВ-ИКАТ(Ф), со звуковой сигнализацией 90 дБ/м

Технические характеристики			
Функциональное назначение:	Табло светозвуковое		
Ex-маркировка:	1Ex e mb IIB T6 Gb X		
Звуковое давление:	не менее 90 дБ/м*		
Климатическое исполнение:	У1 (-45…+45°С)		
Защита от внешних воздействий:	IP65		
Материал корпуса:	Полиэстер, нержавеющая сталь		
Материал кабельных вводов:	Никелированная латунь		
$U_{вх}$, В	**$U_{пит}$, В**	**Электрические параметры при $U_{вх}$, В**	
		$I_{вх}$, мА	**$P_{вх}$, Вт**
=12	9…28	240	2,9
=24	18…28	96	2,3
~220	85…250	20	3,2
Функциональность			
Количество надписей (цвет надписей):	1 надпись (Б, К, З, Ж, С)		
Количество фонов (цвет фона):	1 фон (Ч, Б, К, З, С, П)		
Дополнительно:	• 3 ступени сигнализации • 3 типа световых сигнала (П, М1, М2)* • защита от обратной полярности • двухуровневая регулировка громкости* • фотодатчик освещенности (МСВ-ИКАТФ) • возможность подключения тремя видами кабеля: небронированным, бронированным и кабелем в металлорукаве		
Дополнительные опции	**Размеры, ШхВхГ, мм (Габарит корпуса)**		
Без опций	423x202x74		
Тестовая пьезокнопка (Т)			
Бесперебойное питание (ПБА1)***	500x202x92		

Модуль со световой колонной МСВ-ИКБТ(Ф), со звуковой сигнализацией 100 дБ/м

Технические характеристики			
Функциональное назначение:	Табло светозвуковое		
Ex-маркировка:	1Ex e mb IIB T6 Gb X		
Звуковое давление:	не менее 100 дБ/м*		
Климатическое исполнение:	У1 (-45…+45°С)		
Защита от внешних воздействий:	IP65		
Материал корпуса:	Полиэстер, нержавеющая сталь		
Материал кабельных вводов:	Никелированная латунь		
$U_{вх}$, В	**$U_{пит}$, В**	**Электрические параметры при $U_{вх}$, В**	
		$I_{вх}$, мА	**$P_{вх}$, Вт**
=12	9…28	360	4,3
=24	18…28	140	3,4
~220	85…250	30	4,6
Функциональность			
Количество надписей (цвет надписей):	1 надпись (Б, К, З, Ж, С)		
Количество фонов (цвет фона):	1 фон (Ч, Б, К, З, С, П)		
Дополнительно:	• 3 ступени сигнализации • 3 типа световых сигнала (П, М1, М2)* • защита от обратной полярности • двухуровневая регулировка громкости* • фотодатчик освещенности (МСВ-ИКБТФ) • возможность подключения тремя видами кабеля: небронированным, бронированным и кабелем в металлорукаве		
Дополнительные опции	**Размеры, ШхВхГ, мм (Габарит корпуса)**		
Без опций	423x202x92		
Тестовая пьезокнопка (Т)			
Бесперебойное питание (ПБА1)***	500x202x92		

Примечание:
* – более подробная информация о типах световых сигналов и уровнях звукового давления изложена в разделе «Настройка световых и звуковых сигналов»
*** – входные электрические параметры модулей МСВ-ИКТ, МСВ-ИСТ с опцией бесперебойного питания «ПБА1» соответствуют входным параметрам питания модулей МСВ-ПБА: **Uвх:** =12 В / =24 В / ~220 В; **Uпит:** (=9…15) В / (=18…28) В / (~85…250) В; **Iвх:** =1.0 А / =0.5 А / ~0.08 А; **Pвх:** 12 Вт / 12 Вт / 13 Вт

Модуль со статичной надписью МСВ-ИСТ

Технические характеристики			
Функциональное назначение:	Табло световое		
Ex-маркировка:	1Ex e mb IIB T6 Gb X или 1Ex e d mb IIB T6 Gb X**		
Климатическое исполнение:	УХЛ1 (-60…+50°С), У1 (-45…+45°С)		
Защита от внешних воздействий:	IP65		
Материал корпуса:	Полиэстер		
Материал кабельных вводов:	Никелированная латунь		
$U_{вх}$, В	**$U_{пит}$, В**	**Электрические параметры при $U_{вх}$, В**	
		$I_{вх}$, мА	**$P_{вх}$, Вт**
=12	9…28	420	5,0
=24	18…28	210	5,0
~220	85…250	44	6,7
Функциональность			
Количество надписей (цвет надписей):	1 или 2 надписи (Б, К, З, Ж, С)		
Количество фонов (цвет фона):	1 или 2 фона (Ч, Б, К, З, С)		
Дополнительно:	• 3 ступени сигнализации • 3 типа световых сигнала (П, М1, М2)* • защита от обратной полярности • возможность подключения тремя видами кабеля: небронированным, бронированным и кабелем в металлорукаве		

Дополнительные опции	Размеры, ШхВхГ, мм (Габарит корпуса)
Без опций	360x178x96
Тестовая пьезокнопка (Т)	
Бесперебойное питание (ПБА1)***	
Тестовая механическая кнопка (Тп)**	•
Наружные крепления (НК)	•
Дополнительные клеммы (s/k)	клеммы сечением 1.5, 2.5, 4 мм.кв.
Монтажная панель (МП)	•
Защитный козырек (ширина козырька)	К1 (450 мм)

Модуль со статичной надписью МСВ-ИСТ, в увеличенном габарите корпуса (исп.А)

Технические характеристики			
Функциональное назначение:	Табло световое		
Ex-маркировка:	1Ex e mb IIB T6 Gb X или 1Ex e d mb IIB T6 Gb X**		
Климатическое исполнение:	УХЛ1 (-60…+50°С), У1 (-45…+45°С)		
Защита от внешних воздействий:	IP65		
Материал корпуса:	Полиэстер		
Материал кабельных вводов:	Никелированная латунь		
$U_{вх}$, В	**$U_{пит}$, В**	**Электрические параметры при $U_{вх}$, В**	
		$I_{вх}$, мА	**$P_{вх}$, Вт**
=12	9…28	420	5,0
=24	18…28	210	5,0
~220	85…250	44	6,7
Функциональность			
Количество надписей (цвет надписей):	1 или 2 надписи (Б, К, З, Ж, С)		
Количество фонов (цвет фона):	1 или 2 фона (Ч, Б, К, З, С)		
Дополнительно:	• 3 ступени сигнализации • 3 типа световых сигнала (П, М1, М2)* • защита от обратной полярности • возможность подключения тремя видами кабеля: небронированным, бронированным и кабелем в металлорукаве		

Дополнительные опции	Размеры, ШхВхГ, мм (Габарит корпуса)
Без опций	450x400x250 (**А**)
Тестовая пьезокнопка (Т)	
Бесперебойное питание (ПБА1)***	
Тестовая механическая кнопка (Тп)**	•
Наружные крепления (НК)	•
Дополнительные клеммы (s/k)	клеммы сечением 1.5, 2.5, 4 мм.кв.
Монтажная панель (МП)	•
Защитный козырек (ширина козырька)	К1 (450 мм)

Примечание:
* – более подробная информация о типах световых сигналов и уровнях звукового давления изложена в разделе «Настройка световых и звуковых сигналов»
** – Ex-маркировка 1Ex e d mb IIB T6 Gb X применяется только для модулей с тестовыми механическими кнопками, опция «Т(п)»
*** – входные электрические параметры модулей МСВ-ИКТ, МСВ-ИСТ с опцией бесперебойного питания «ПБА1» соответствуют входным параметрам питания модулей МСВ-ПБА: **Uвх:** =12 В / =24 В / ~220 В; **Uпит:** (=9…15) В / (=18…28) В / (~85…250) В; **Iвх:** =1.0 А / =0.5 А / ~0.08 А; **Рвх:** 12 Вт / 12 Вт / 13 Вт

Модуль со статичной надписью МСВ-ИСАТ, со звуковой сигнализацией 90 дБ/м

Технические характеристики			
Функциональное назначение:	Табло светозвуковое		
Ex-маркировка:	1Ex e mb IIB T6 Gb X или 1Ex e d mb IIB T6 Gb X**		
Звуковое давление:	не менее 90 дБ/м*		
Климатическое исполнение:	УХЛ1 (-60…+50°С), У1 (-45…+45°С)		
Защита от внешних воздействий:	IP65		
Материал корпуса:	Полиэстер		
Материал кабельных вводов:	Никелированная латунь		
$U_{вх}$, В	**$U_{пит}$, В**	**Электрические параметры при $U_{вх}$, В**	
		$I_{вх}$, мА	**$P_{вх}$, Вт**
=12	9…28	550	6,6
=24	18…28	220	5,3
~220	85…250	45	7,0
Функциональность			
Количество надписей (цвет надписей):	1 или 2 надписи (Б, К, З, Ж, С)		
Количество фонов (цвет фона):	1 или 2 фона (Ч, Б, К, З, С)		
Дополнительно:	• 3 ступени сигнализации • 3 типа световых сигнала (П, М1, М2)* • защита от обратной полярности • двухуровневая регулировка громкости* • возможность подключения тремя видами кабеля: небронированным, бронированным и кабелем в металлорукаве		
Дополнительные опции	**Размеры, ШхВхГ, мм (Габарит корпуса)**		
Без опций	360x178x96		
Тестовая пьезокнопка (Т)			
Бесперебойное питание (ПБА1)***			
Тестовая механическая кнопка (Тп)**	•		
Наружные крепления (НК)	•		
Дополнительные клеммы (s/k)	клеммы сечением 1.5, 2.5, 4 мм.кв.		
Монтажная панель (МП)	•		
Защитный козырек (ширина козырька)	К1 (450 мм)		

Модуль со статичной надписью МСВ-ИСАТ, со звуковой сигнализацией 90 дБ/м, в увеличенном габарите корпуса (исп.А)

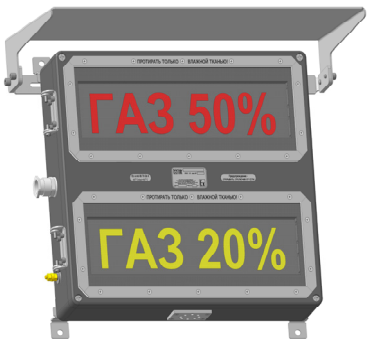

Технические характеристики			
Функциональное назначение:	Табло светозвуковое		
Ex-маркировка:	1Ex e mb IIB T6 Gb X или 1Ex e d mb IIB T6 Gb X**		
Звуковое давление:	не менее 90 дБ/м*		
Климатическое исполнение:	УХЛ1 (-60…+50°С), У1 (-45…+45°С)		
Защита от внешних воздействий:	IP65		
Материал корпуса:	Полиэстер		
Материал кабельных вводов:	Никелированная латунь		
$U_{вх}$, В	**$U_{пит}$, В**	**Электрические параметры при $U_{вх}$, В**	
		$I_{вх}$, мА	**$P_{вх}$, Вт**
=12	9…28	550	6,6
=24	18…28	220	5,3
~220	85…250	45	7,0
Функциональность			
Количество надписей (цвет надписей):	1 или 2 надписи (Б, К, З, Ж, С)		
Количество фонов (цвет фона):	1 или 2 фона (Ч, Б, К, З, С)		
Дополнительно:	• 3 ступени сигнализации • 3 типа световых сигнала (П, М1, М2)* • защита от обратной полярности • двухуровневая регулировка громкости* • возможность подключения тремя видами кабеля: небронированным, бронированным и кабелем в металлорукаве		
Дополнительные опции	**Размеры, ШхВхГ, мм (Габарит корпуса)**		
Без опций	450x404x250 (**А**)		
Тестовая пьезокнопка (Т)			
Бесперебойное питание (ПБА1)***			
Тестовая механическая кнопка (Тп)**	•		
Наружные крепления (НК)	•		
Дополнительные клеммы (s/k)	клеммы сечением 1.5, 2.5, 4 мм.кв.		
Монтажная панель (МП)	•		
Защитный козырек (ширина козырька)	К1 (450 мм)		

Примечание:
* – более подробная информация о типах световых сигналов и уровнях звукового давления изложена в разделе «Настройка световых и звуковых сигналов»
** – Ex-маркировка 1Ex e d mb IIB T6 Gb X применяется только для модулей с тестовыми механическими кнопками, опция «Т(п)»
*** – входные электрические параметры модулей МСВ-ИКТ, МСВ-ИСТ с опцией бесперебойного питания «ПБА1» соответствуют входным параметрам питания модулей МСВ-ПБА: **Uвх:** =12 В / =24 В / ~220 В; **Uпит:** (=9…15) В / (=18…28) В / (~85…250) В; **Iвх:** =1.0 А / =0.5 А / ~0.08 А; **Pвх:** 12 Вт / 12 Вт / 13 Вт

Модуль со статичной надписью МСВ-ИСБТ, со звуковой сигнализацией 100 дБ/м

Технические характеристики			
Функциональное назначение:	Табло светозвуковое		
Ex-маркировка:	1Ex e mb IIB T6 Gb X или 1Ex e d mb IIB T6 Gb X**		
Звуковое давление:	не менее 100 дБ/м*		
Климатическое исполнение:	УХЛ1 (-60…+50°С), У1 (-45…+45°С)		
Защита от внешних воздействий:	IP65		
Материал корпуса:	Полиэстер		
Материал кабельных вводов:	Никелированная латунь		
$U_{вх}$, В	$U_{пит}$, В	Электрические параметры при $U_{вх}$, В	
		$I_{вх}$, мА	$P_{вх}$, Вт
=12	9…28	670	8,0
=24	18…28	270	6,5
~220	85…250	55	8,5
Функциональность			
Количество надписей (цвет надписей):	1 или 2 надписи (Б, К, З, Ж, С)		
Количество фонов (цвет фона):	1 или 2 фона (Ч, Б, К, З, С)		
Дополнительно:	• 3 ступени сигнализации • 3 типа световых сигнала (П, М1, М2)* • защита от обратной полярности • двухуровневая регулировка громкости* • возможность подключения тремя видами кабеля: небронированным, бронированным и кабелем в металлорукаве		
Дополнительные опции		Размеры, ШхВхГ, мм (Габарит корпуса)	
Без опций		360x182x96	
Тестовая пьезокнопка (Т)			
Тестовая механическая кнопка (Тп)**		•	
Наружные крепления (НК)		•	
Дополнительные клеммы (s/k)		клеммы сечением 1.5, 2.5, 4 мм.кв.	
Монтажная панель (МП)		•	
Защитный козырек (ширина козырька)		К1 (450 мм)	

Модуль со статичной надписью МСВ-ИСБТ, со звуковой сигнализацией 100 дБ/м, в увеличенном габарите корпуса (исп.А)

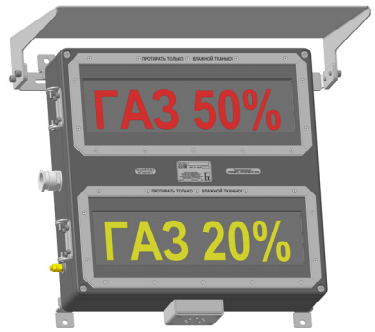

Технические характеристики			
Функциональное назначение:	Табло светозвуковое		
Ex-маркировка:	1Ex e mb IIB T6 Gb X или 1Ex e d mb IIB T6 Gb X**		
Звуковое давление:	не менее 100 дБ/м*		
Климатическое исполнение:	УХЛ1 (-60…+50°С), У1 (-45…+45°С)		
Защита от внешних воздействий:	IP65		
Материал корпуса:	Полиэстер		
Материал кабельных вводов:	Никелированная латунь		
$U_{вх}$, В	$U_{пит}$, В	Электрические параметры при $U_{вх}$, В	
		$I_{вх}$, мА	$P_{вх}$, Вт
=12	9…28	670	8,0
=24	18…28	270	6,5
~220	85…250	55	8,5
Функциональность			
Количество надписей (цвет надписей):	1 или 2 надписи (Б, К, З, Ж, С)		
Количество фонов (цвет фона):	1 или 2 фона (Ч, Б, К, З, С)		
Дополнительно:	• 3 ступени сигнализации • 3 типа световых сигнала (П, М1, М2)* • защита от обратной полярности • двухуровневая регулировка громкости* • возможность подключения тремя видами кабеля: небронированным, бронированным и кабелем в металлорукаве		
Дополнительные опции		Размеры, ШхВхГ, мм (Габарит корпуса)	
Без опций		450x422x250 (**А**)	
Тестовая пьезокнопка (Т)			
Тестовая механическая кнопка (Тп)**		•	
Наружные крепления (НК)		•	
Дополнительные клеммы (s/k)		клеммы сечением 1.5, 2.5, 4 мм.кв.	
Монтажная панель (МП)		•	
Защитный козырек (ширина козырька)		К1 (450 мм)	

Примечание:
* – более подробная информация о типах световых сигналов и уровнях звукового давления изложена в разделе «Настройка световых и звуковых сигналов»
** – Ex-маркировка 1Ex e d mb IIB T6 Gb X применяется только для модулей с тестовыми механическими кнопками, опция «Т(п)»

Модуль со статичной надписью МСВ-ИСГТ, со звуковой сигнализацией 110 дБ/м, в увеличенном габарите корпуса (исп.А)

Технические характеристики			
Функциональное назначение:	Табло светозвуковое		
Ex-маркировка:	1Ex e mb IIB T6 Gb X или 1Ex e d mb IIB T6 Gb X**		
Звуковое давление:	не менее 110 дБ/м*		
Климатическое исполнение:	УХЛ1 (-60…+50°С), У1 (-45…+45°С)		
Защита от внешних воздействий:	IP65		
Материал корпуса:	Полиэстер		
Материал кабельных вводов:	Никелированная латунь		
$U_{вх}$, В	**$U_{пит}$, В**	**Электрические параметры при $U_{вх}$, В**	
		$I_{вх}$, мА	**$P_{вх}$, Вт**
=12	9…28	690	8,3
=24	18…28	275	6,6
~220	85…250	57	8,8
Функциональность			
Количество надписей (цвет надписей):	1 или 2 надписи (Б, К, З, Ж, С)		
Количество фонов (цвет фона):	1 или 2 фона (Ч, Б, К, З, С)		
Дополнительно:	• 3 ступени сигнализации • 3 типа световых сигнала (П, М1, М2)* • защита от обратной полярности • двухуровневая регулировка громкости* • возможность подключения тремя видами кабеля: небронированным, бронированным и кабелем в металлорукаве		

Дополнительные опции	Размеры, ШхВхГ, мм (Габарит корпуса)
Без опций	450x400x250 (**А**)
Тестовая пьезокнопка (Т)	
Тестовая механическая кнопка (Тп)**	•
Наружные крепления (НК)	•
Дополнительные клеммы (s/k)	клеммы сечением 1.5, 2.5, 4 мм.кв.
Монтажная панель (МП)	•
Защитный козырек (ширина козырька)	К1 (450 мм)

Модуль с бегущей строкой МСВ-ИСТБС

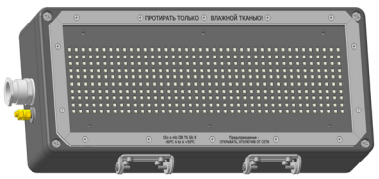

Технические характеристики			
Функциональное назначение:	Табло бегущая строка		
Ex-маркировка:	1Ex e mb IIB T6 Gb X или 1Ex e d mb IIB T6 Gb X**		
Климатическое исполнение:	УХЛ1 (-60…+50°С), У1 (-45…+45°С)		
Защита от внешних воздействий:	IP65		
Материал корпуса:	Полиэстер		
Материал кабельных вводов:	Никелированная латунь		
$U_{вх}$, В	**$U_{пит}$, В**	**Электрические параметры при $U_{вх}$, В**	
		$I_{вх}$, мА	**$P_{вх}$, Вт**
=12	9…28	540	6,5
=24	18…28	310	7,5
~220	85…250	56	8,7
Функциональность			
Количество надписей (цвет надписей):	3 надписи (Б, К, З, Ж, С)		
Количество фонов (цвет фона):	1 фон (Ч)		
Дополнительно:	• 3 ступени сигнализации • световые эффекты и текст надписей программируются; • защита от обратной полярности • возможность подключения тремя видами кабеля: небронированным, бронированным и кабелем в металлорукаве		

Дополнительные опции	Размеры, ШхВхГ, мм (Габарит корпуса)
Без опций	360x178x96
Тестовая пьезокнопка (Т)	
Тестовая механическая кнопка (Тп)**	•
Наружные крепления (НК)	•
Дополнительные клеммы (s/k)	клеммы сечением 1.5, 2.5, 4 мм.кв.
Монтажная панель (МП)	•
Защитный козырек (ширина козырька)	К1 (450 мм)

Примечание:
* – более подробная информация о типах световых сигналов и уровнях звукового давления изложена в разделе «Настройка световых и звуковых сигналов»
** – Ex-маркировка 1Ex e d mb IIB T6 Gb X применяется только для модулей с тестовыми механическими кнопками, опция «Т(п)»

Модуль с бегущей строкой МСВ-ИСТБС, в увеличенном габарите корпуса (исп.А)

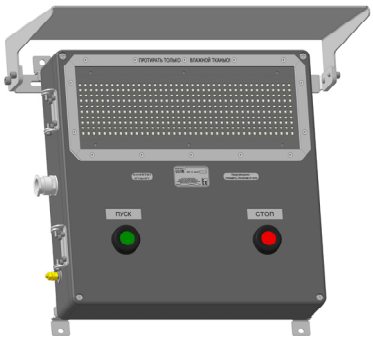

Технические характеристики			
Функциональное назначение:	Табло бегущая строка		
Ex-маркировка:	1Ex e mb IIB T6 Gb X или 1Ex e d mb IIB T6 Gb X**		
Климатическое исполнение:	УХЛ1 (-60…+50°С), У1 (-45…+45°С)		
Защита от внешних воздействий:	IP65		
Материал корпуса:	Полиэстер		
Материал кабельных вводов:	Никелированная латунь		
$U_{вх}$, В	**$U_{пит}$, В**	**Электрические параметры при $U_{вх}$, В**	
		$I_{вх}$, мА	**$P_{вх}$, Вт**
=12	9…28	540	6,5
=24	18…28	310	7,5
~220	85…250	56	8,7
Функциональность			
Количество надписей (цвет надписей):	3 надписи (Б, К, З, Ж, С)		
Количество фонов (цвет фона):	1 фон (Ч)		
Дополнительно:	• 3 ступени сигнализации • световые эффекты и текст надписей программируются; • защита от обратной полярности • возможность подключения тремя видами кабеля: небронированным, бронированным и кабелем в металлорукаве		

Дополнительные опции	Размеры, ШхВхГ, мм (Габарит корпуса)
Без опций	450x400x250 (**А**)
Тестовая пьезокнопка (Т)	
Тестовая механическая кнопка (Тп)**	•
Наружные крепления (НК)	•
Дополнительные клеммы (s/k)	клеммы сечением 1.5, 2.5, 4 мм.кв.
Монтажная панель (МП)	•
Защитный козырек (ширина козырька)	К1 (450 мм)

Модуль с бегущей строкой МСВ-ИСАТБС, со звуковой сигнализацией 90 дБ/м

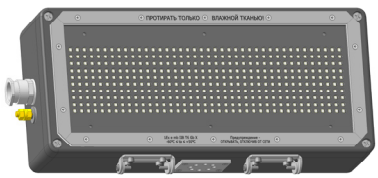

Технические характеристики			
Функциональное назначение:	Табло бегущая строка звуковое		
Ex-маркировка:	1Ex e mb IIB T6 Gb X или 1Ex e d mb IIB T6 Gb X**		
Звуковое давление:	не менее 90 дБ/м*		
Климатическое исполнение:	УХЛ1 (-60…+50°С), У1 (-45…+45°С)		
Защита от внешних воздействий:	IP65		
Материал корпуса:	Полиэстер		
Материал кабельных вводов:	Никелированная латунь		
$U_{вх}$, В	**$U_{пит}$, В**	**Электрические параметры при $U_{вх}$, В**	
		$I_{вх}$, мА	**$P_{вх}$, Вт**
=12	9…28	810	9,7
=24	18…28	320	7,7
~220	85…250	68	10,5
Функциональность			
Количество надписей (цвет надписей):	3 надписи (Б, К, З, Ж, С)		
Количество фонов (цвет фона):	1 фон (Ч)		
Дополнительно:	• 3 ступени сигнализации • световые эффекты и текст надписей программируются; • защита от обратной полярности • двухуровневая регулировка громкости* • возможность подключения тремя видами кабеля: небронированным, бронированным и кабелем в металлорукаве		

Дополнительные опции	Размеры, ШхВхГ, мм (Габарит корпуса)
Без опций	360x178x96
Тестовая пьезокнопка (Т)	
Тестовая механическая кнопка (Тп)**	•
Наружные крепления (НК)	•
Дополнительные клеммы (s/k)	клеммы сечением 1.5, 2.5, 4 мм.кв.
Монтажная панель (МП)	•
Защитный козырек (ширина козырька)	К1 (450 мм)

Примечание:
* – более подробная информация о типах световых сигналов и уровнях звукового давления изложена в разделе «Настройка световых и звуковых сигналов»
** – Ex-маркировка 1Ex e d mb IIB T6 Gb X применяется только для модулей с тестовыми механическими кнопками, опция «Т(п)»

Модуль с бегущей строкой МСВ-ИСАТБС, со звуковой сигнализацией 90 дБ/м, в увеличенном габарите корпуса (исп.А)

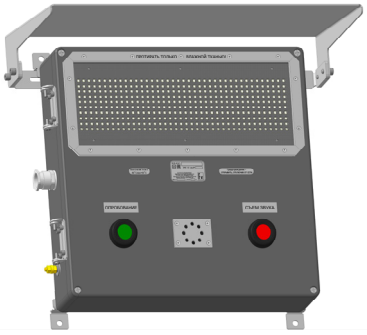

Технические характеристики			
Функциональное назначение:	Табло бегущая строка звуковое		
Ex-маркировка:	1Ex e mb IIB T6 Gb X или 1Ex e d mb IIB T6 Gb X**		
Звуковое давление:	не менее 90 дБ/м*		
Климатическое исполнение:	УХЛ1 (-60…+50°С), У1 (-45…+45°С)		
Защита от внешних воздействий:	IP65		
Материал корпуса:	Полиэстер		
Материал кабельных вводов:	Никелированная латунь		
$U_{вх}$, В	**$U_{пит}$, В**	**Электрические параметры при $U_{вх}$, В**	
		$I_{вх}$, мА	**$P_{вх}$, Вт**
=12	9…28	810	9,7
=24	18…28	320	7,7
~220	85…250	68	10,5
Функциональность			
Количество надписей (цвет надписей):	3 надписи (Б, К, З, Ж, С)		
Количество фонов (цвет фона):	1 фон (Ч)		
Дополнительно:	• 3 ступени сигнализации • световые эффекты и текст надписей программируются; • защита от обратной полярности • двухуровневая регулировка громкости* • возможность подключения тремя видами кабеля: небронированным, бронированным и кабелем в металлорукаве		

Дополнительные опции	Размеры, ШхВхГ, мм (Габарит корпуса)
Без опций	450x400x250 (**А**)
Тестовая пьезокнопка (Т)	
Тестовая механическая кнопка (Тп)**	•
Наружные крепления (НК)	•
Дополнительные клеммы (s/k)	клеммы сечением 1.5, 2.5, 4 мм.кв.
Монтажная панель (МП)	•
Защитный козырек (ширина козырька)	К1 (450 мм)

Модуль с бегущей строкой МСВ-ИСБТБС, со звуковой сигнализацией 90 дБ/м

Технические характеристики			
Функциональное назначение:	Табло бегущая строка звуковое		
Ex-маркировка:	1Ex e mb IIB T6 Gb X или 1Ex e d mb IIB T6 Gb X**		
Звуковое давление:	не менее 100 дБ/м*		
Климатическое исполнение:	УХЛ1 (-60…+50°С), У1 (-45…+45°С)		
Защита от внешних воздействий:	IP65		
Материал корпуса:	Полиэстер		
Материал кабельных вводов:	Никелированная латунь		
$U_{вх}$, В	**$U_{пит}$, В**	**Электрические параметры при $U_{вх}$, В**	
		$I_{вх}$, мА	**$P_{вх}$, Вт**
=12	9…28	920	11,0
=24	18…28	370	9,0
~220	85…250	78	12,0
Функциональность			
Количество надписей (цвет надписей):	3 надписи (Б, К, З, Ж, С)		
Количество фонов (цвет фона):	1 фон (Ч)		
Дополнительно:	• 3 ступени сигнализации • световые эффекты и текст надписей программируются; • защита от обратной полярности • двухуровневая регулировка громкости* • возможность подключения тремя видами кабеля: небронированным, бронированным и кабелем в металлорукаве		

Дополнительные опции	Размеры, ШхВхГ, мм (Габарит корпуса)
Без опций	360x182x96
Тестовая пьезокнопка (Т)	
Тестовая механическая кнопка (Тп)**	•
Наружные крепления (НК)	•
Дополнительные клеммы (s/k)	клеммы сечением 1.5, 2.5, 4 мм.кв.
Монтажная панель (МП)	•
Защитный козырек (ширина козырька)	К1 (450 мм)

Примечание:
* – более подробная информация о типах световых сигналов и уровнях звукового давления изложена в разделе «Настройка световых и звуковых сигналов»
** – Ex-маркировка 1Ex e d mb IIB T6 Gb X применяется только для модулей с тестовыми механическими кнопками, опция «Т(п)»

Модуль с бегущей строкой МСВ-ИСБТБС, со звуковой сигнализацией 100 дБ/м, в увеличенном габарите корпуса (исп.А)

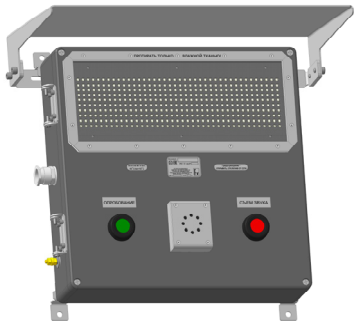

Технические характеристики			
Функциональное назначение:	Табло бегущая строка звуковое		
Ex-маркировка:	1Ex e mb IIB T6 Gb X или 1Ex e d mb IIB T6 Gb X**		
Звуковое давление:	не менее 100 дБ/м*		
Климатическое исполнение:	УХЛ1 (-60…+50°С), У1 (-45…+45°С)		
Защита от внешних воздействий:	IP65		
Материал корпуса:	Полиэстер		
Материал кабельных вводов:	Никелированная латунь		
$U_{вх}$, В	**$U_{пит}$, В**	**Электрические параметры при $U_{вх}$, В**	
		$I_{вх}$, мА	**$P_{вх}$, Вт**
=12	9…28	920	11,0
=24	18…28	370	9,0
~220	85…250	78	12,0
Функциональность			
Количество надписей (цвет надписей):	3 надписи (Б, К, З, Ж, С)		
Количество фонов (цвет фона):	1 фон (Ч)		
Дополнительно:	• 3 ступени сигнализации • световые эффекты и текст надписей программируются; • защита от обратной полярности • двухуровневая регулировка громкости* • возможность подключения тремя видами кабеля: небронированным, бронированным и кабелем в металлорукаве		

Дополнительные опции	Размеры, ШхВхГ, мм (Габарит корпуса)
Без опций	450x400x250 (**А**)
Тестовая пьезокнопка (Т)	
Тестовая механическая кнопка (Тп)**	•
Наружные крепления (НК)	•
Дополнительные клеммы (s/k)	клеммы сечением 1.5, 2.5, 4 мм.кв.
Монтажная панель (МП)	•
Защитный козырек (ширина козырька)	К1 (450 мм)

Модуль с бегущей строкой МСВ-ИСГТБС, со звуковой сигнализацией 110 дБ/м, в увеличенном габарите корпуса (исп.А)

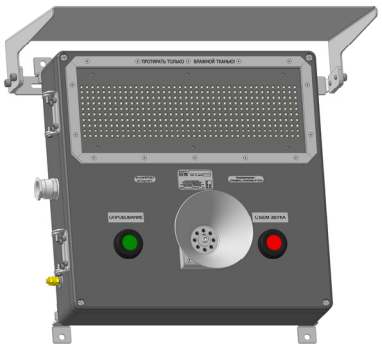

Технические характеристики			
Функциональное назначение:	Табло бегущая строка звуковое		
Ex-маркировка:	1Ex e mb IIB T6 Gb X или 1Ex e d mb IIB T6 Gb X**		
Звуковое давление:	не менее 110 дБ/м*		
Климатическое исполнение:	УХЛ1 (-60…+50°С), У1 (-45…+45°С)		
Защита от внешних воздействий:	IP65		
Материал корпуса:	Полиэстер		
Материал кабельных вводов:	Никелированная латунь		
$U_{вх}$, В	**$U_{пит}$, В**	**Электрические параметры при $U_{вх}$, В**	
		$I_{вх}$, мА	**$P_{вх}$, Вт**
=12	9…28	950	11,4
=24	18…28	380	9,1
~220	85…250	80	12,2
Функциональность			
Количество надписей (цвет надписей):	3 надписи (Б, К, З, Ж, С)		
Количество фонов (цвет фона):	1 фон (Ч)		
Дополнительно:	• 3 ступени сигнализации • световые эффекты и текст надписей программируются; • защита от обратной полярности • двухуровневая регулировка громкости* • возможность подключения тремя видами кабеля: небронированным, бронированным и кабелем в металлорукаве		

Дополнительные опции	Размеры, ШхВхГ, мм (Габарит корпуса)
Без опций	450x400x250 (**А**)
Тестовая пьезокнопка (Т)	
Тестовая механическая кнопка (Тп)**	•
Наружные крепления (НК)	•
Дополнительные клеммы (s/k)	клеммы сечением 1.5, 2.5, 4 мм.кв.
Монтажная панель (МП)	•
Защитный козырек (ширина козырька)	К1 (450 мм)

Примечание:
* – более подробная информация о типах световых сигналов и уровнях звукового давления изложена в разделе «Настройка световых и звуковых сигналов»
** – Ex-маркировка 1Ex e d mb IIB T6 Gb X применяется только для модулей с тестовыми механическими кнопками, опция «Т(п)»

Габаритные и установочные размеры модулей

Модуль со световой колонной МСВ-ИКТ(Ф) с вводной муфтой

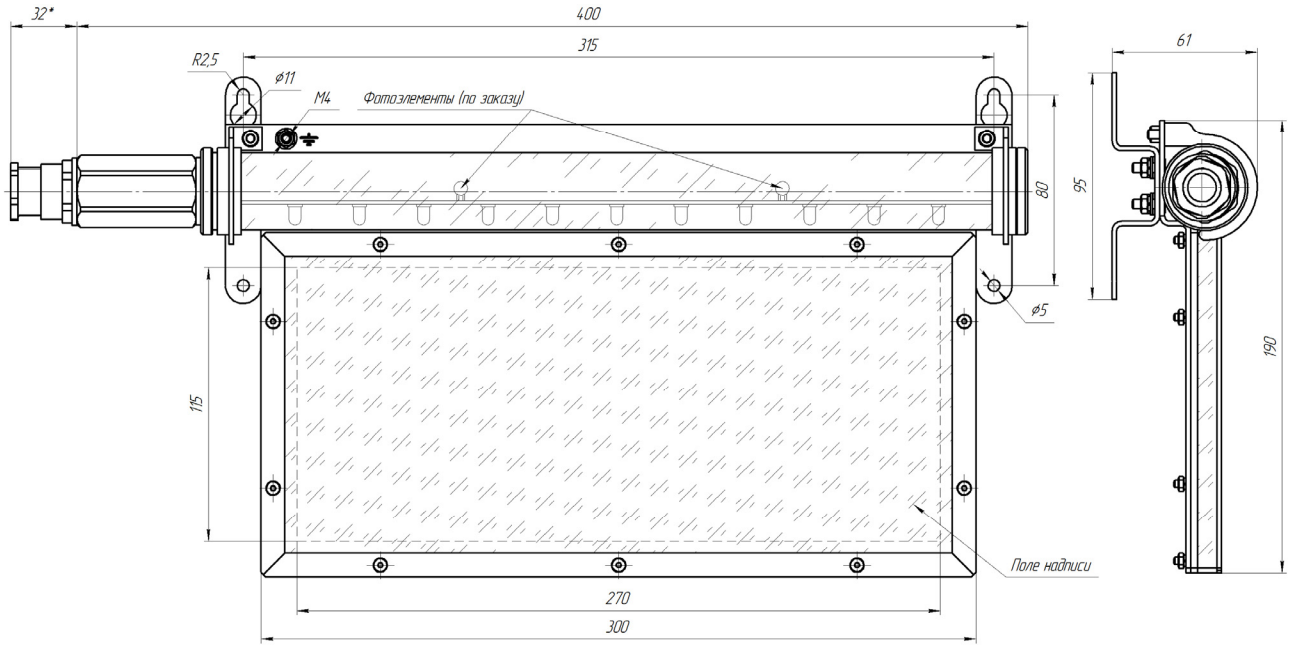

Модуль со световой колонной МСВ-ИКТ(Ф) с соединительной коробкой

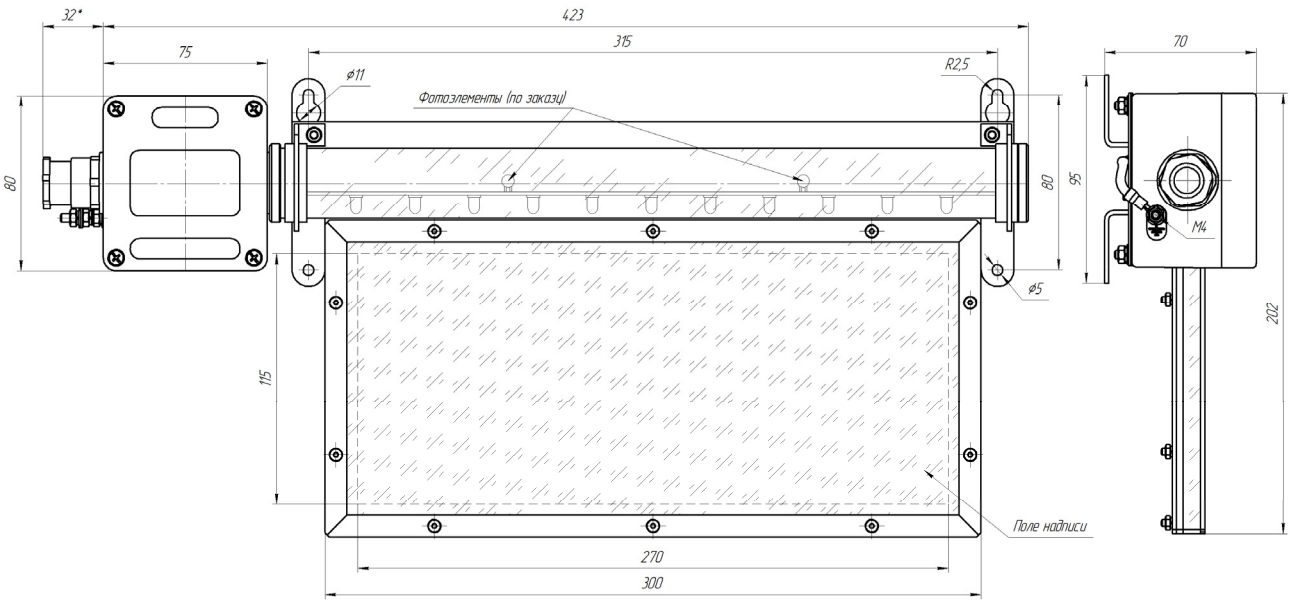

Примечание:
* – значение зависит от типа и размера применяемого кабельного ввода. Более подробная информация о кабельных вводах представлена в таблице «Кабельные вводы» раздела «Справочная информация».

Габаритные и установочные размеры модулей (продолжение)

Модуль со световой колонной МСВ-ИКАТ(Ф) со звуковой сигнализацией 90 дБ/м

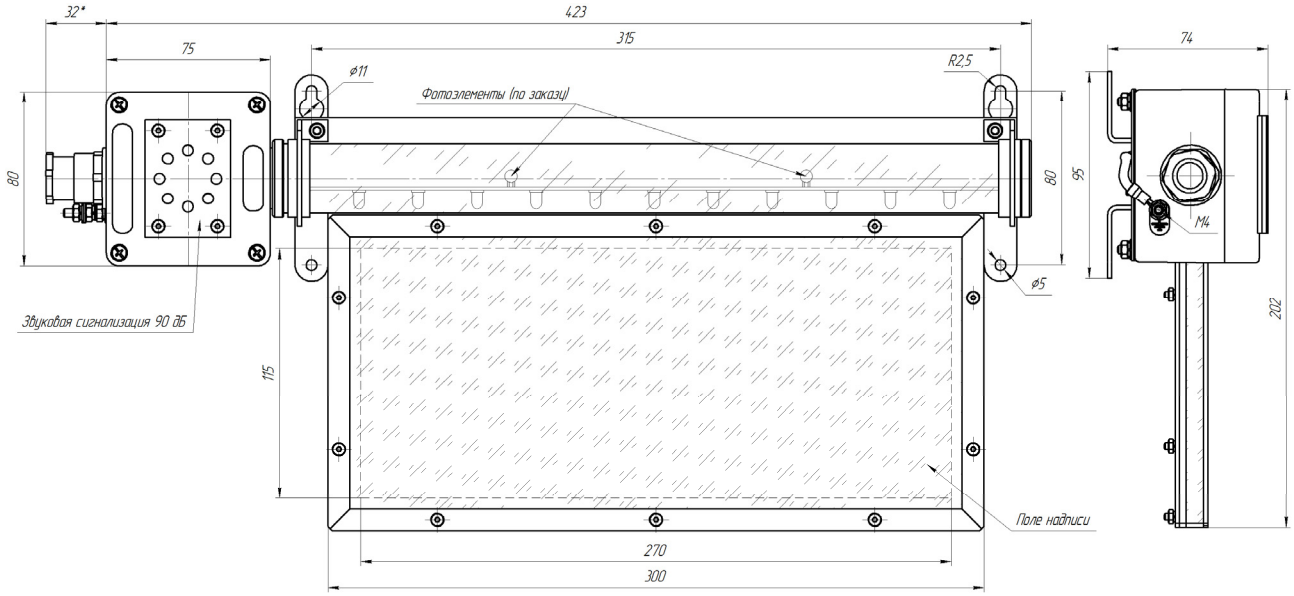

Модуль со световой колонной МСВ-ИКБТ(Ф) со звуковой сигнализацией 100 дБ/м

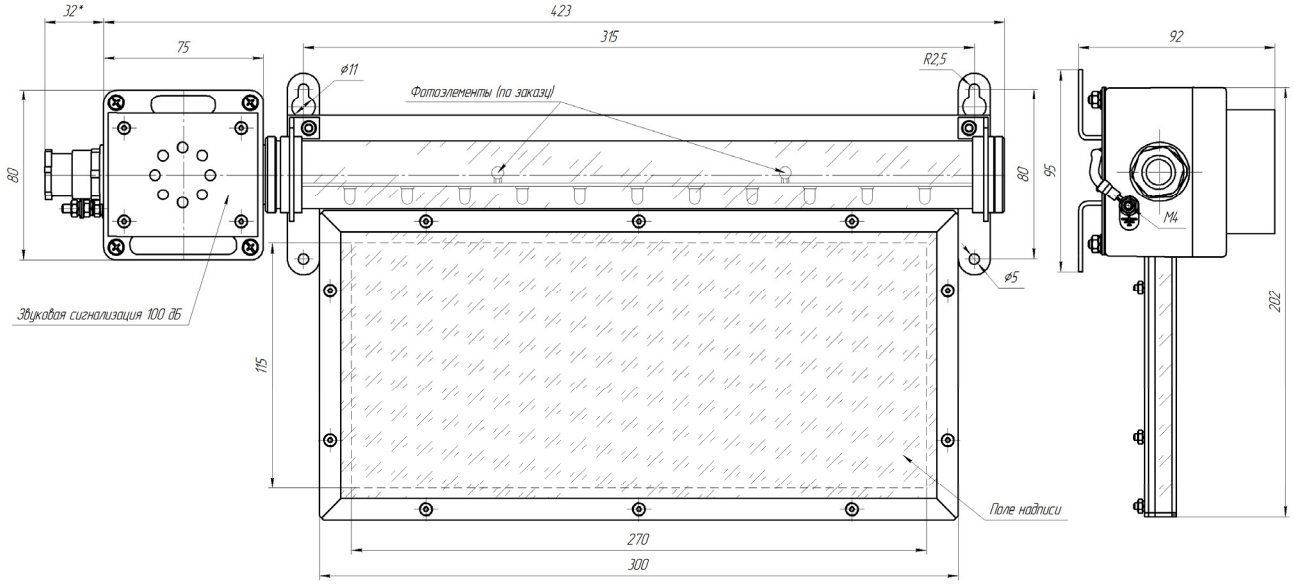

Примечание:
* – значение зависит от типа и размера применяемого кабельного ввода. Более подробная информация о кабельных вводах представлена в таблице «Кабельные вводы» раздела «Справочная информация».

Габаритные и установочные размеры модулей (продолжение)

Модуль со статичной надписью МСВ-ИСТ или бегущей строкой МСВ-ИСТБС

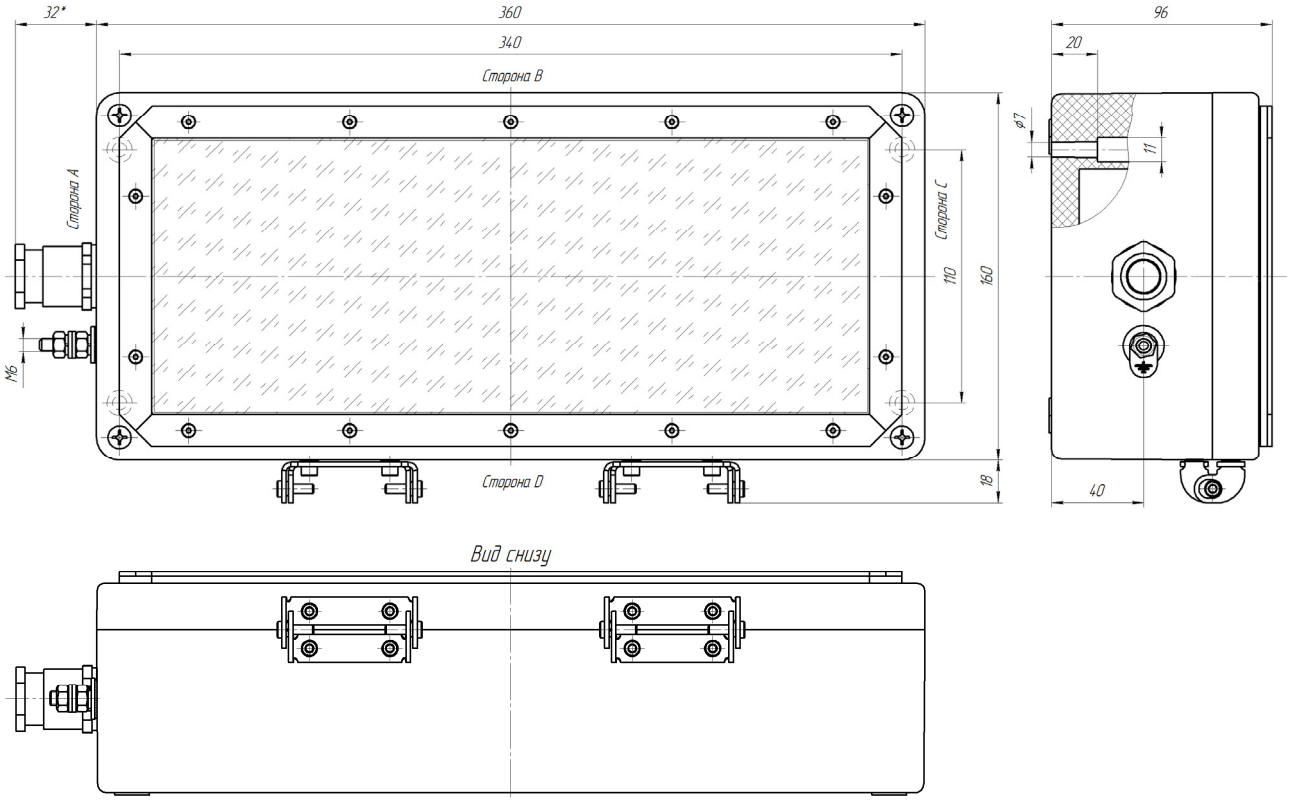

Модуль со статичной надписью МСВ-ИСТ или бегущей строкой МСВ-ИСТБС, в увеличенном габарите корпуса (исп.А)

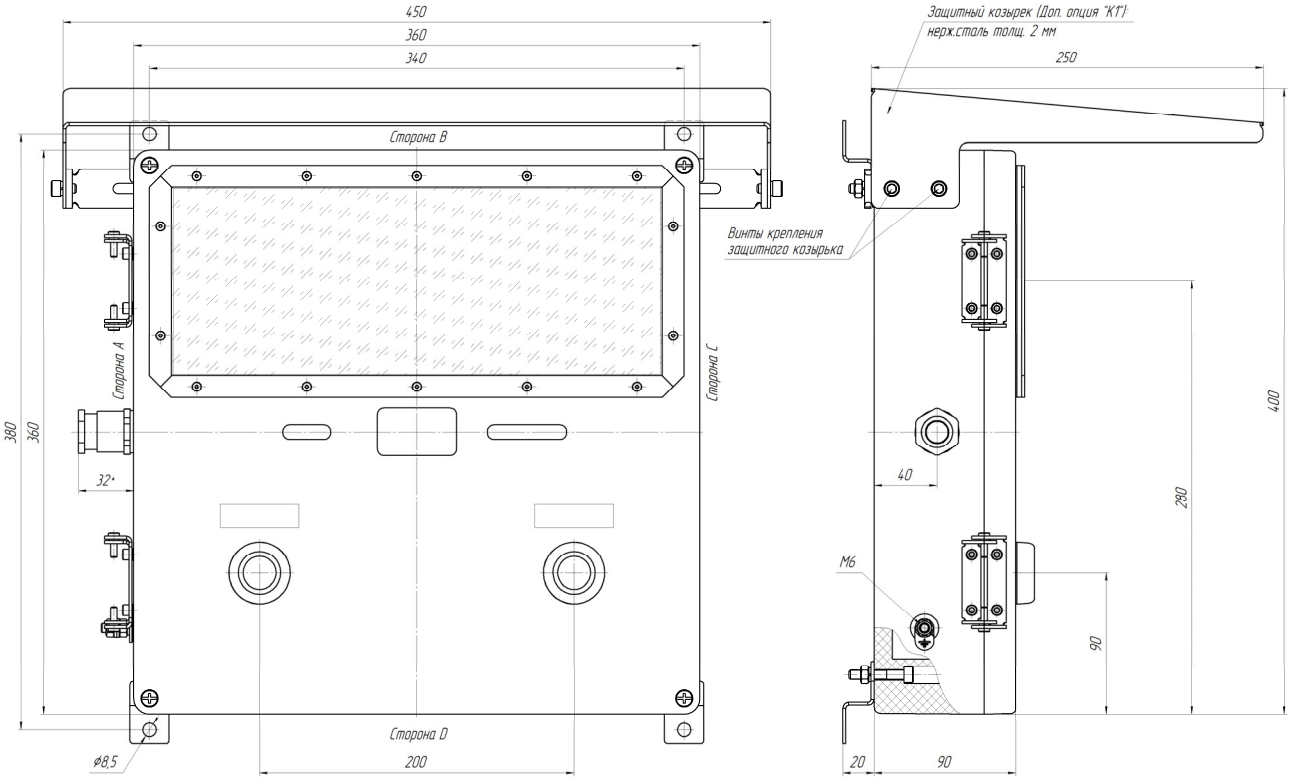

Примечание:

* – значение зависит от типа и размера применяемого кабельного ввода. Более подробная информация о кабельных вводах представлена в таблице «Кабельные вводы» раздела «Справочная информация».

Габаритные и установочные размеры модулей (продолжение)

Модуль со статичной надписью МСВ-ИСТ в увеличенном габарите корпуса (исп.А), с двумя большими табличками

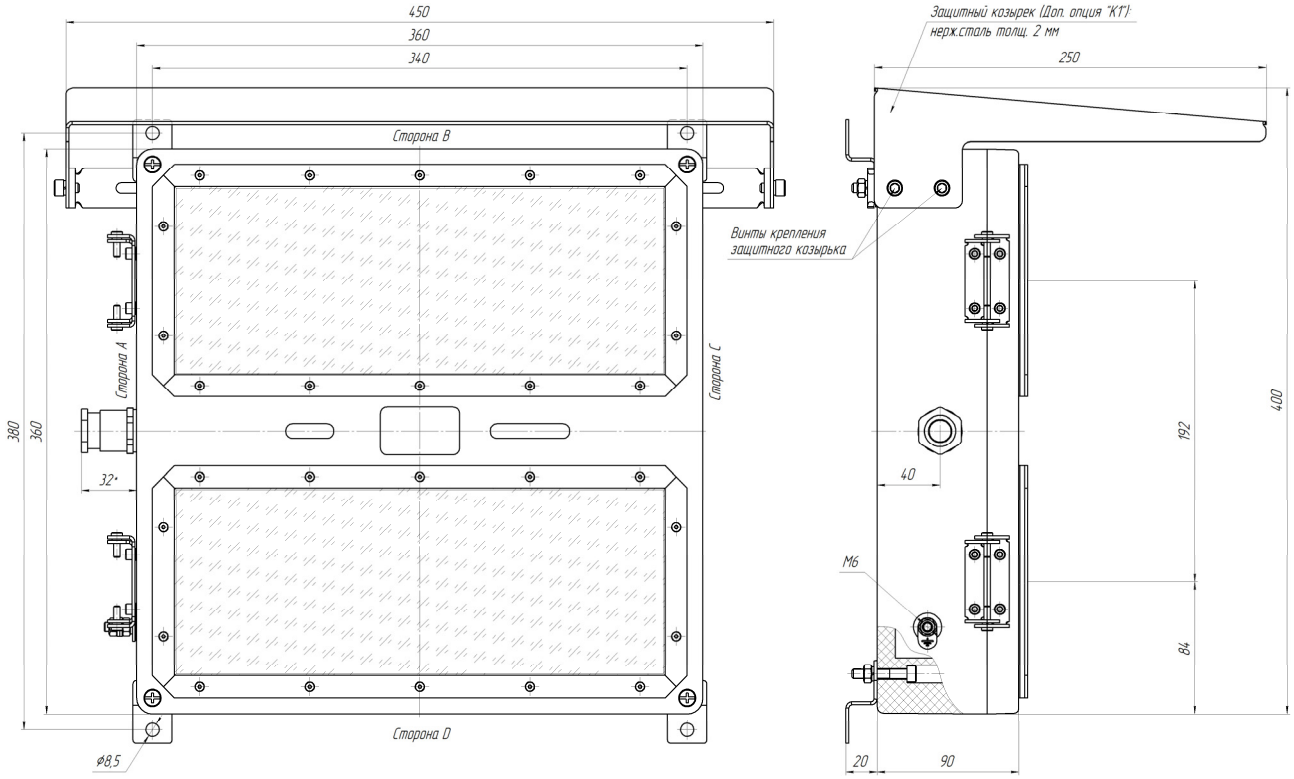

Модуль со статичной надписью МСВ-ИСАТ или бегущей строкой МСВ-ИСАТБС, со звуковой сигнализацией 90 дБ/м

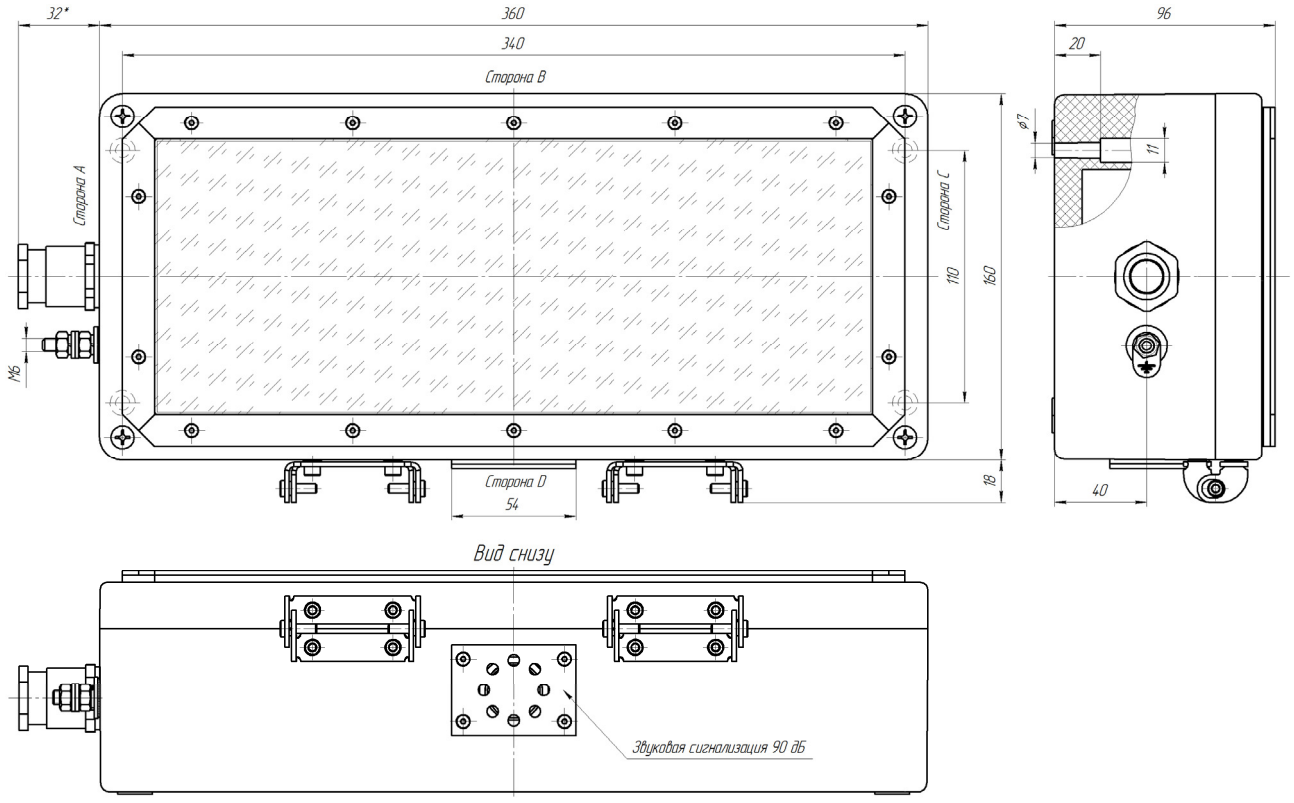

Примечание:
* – значение зависит от типа и размера применяемого кабельного ввода. Более подробная информация о кабельных вводах представлена в таблице «Кабельные вводы» раздела «Справочная информация».

Габаритные и установочные размеры модулей (продолжение)

Модуль со статичной надписью МСВ-ИСАТ или бегущей строкой МСВ-ИСАТБС, со звуковой сигнализацией 90 дБ/м, в увеличенном габарите корпуса (исп.А)

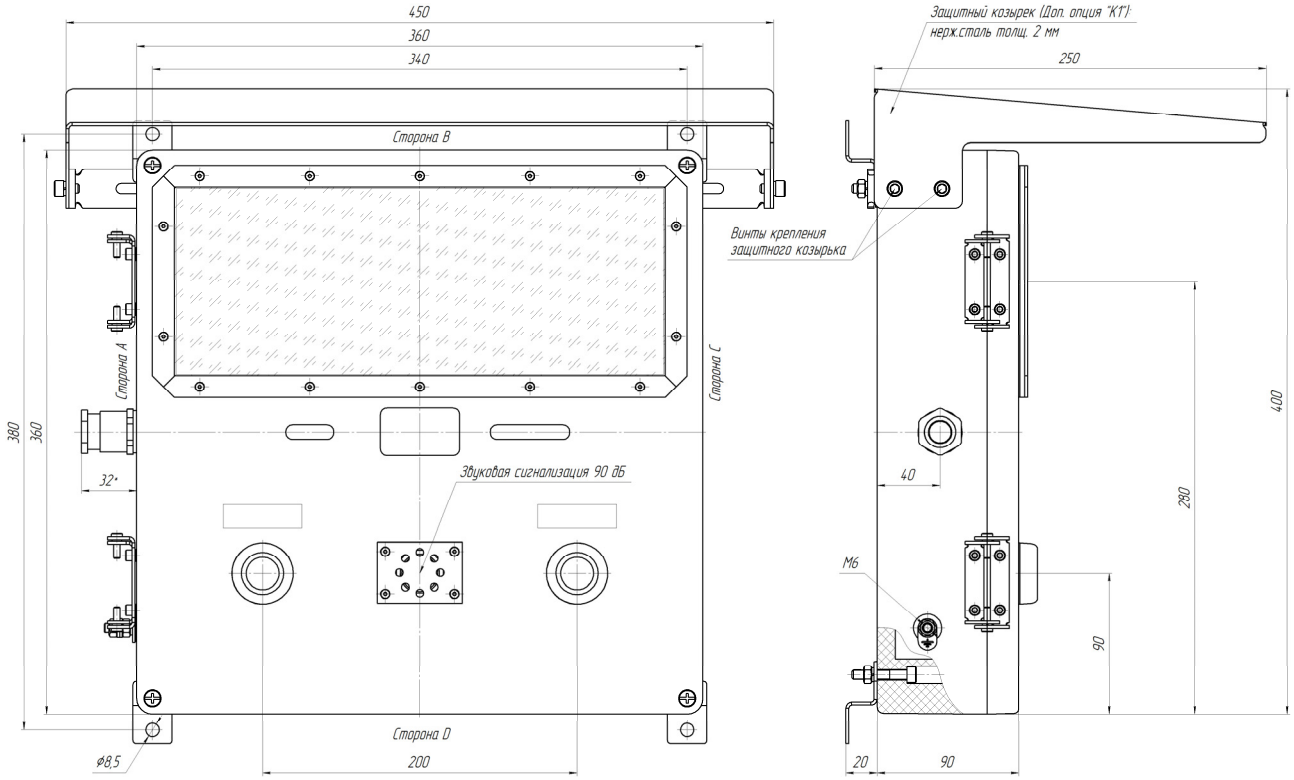

Модуль со статичной надписью МСВ-ИСАТ, со звуковой сигнализацией 90 дБ/м, в увеличенном габарите корпуса (исп.А), с двумя большими табличками

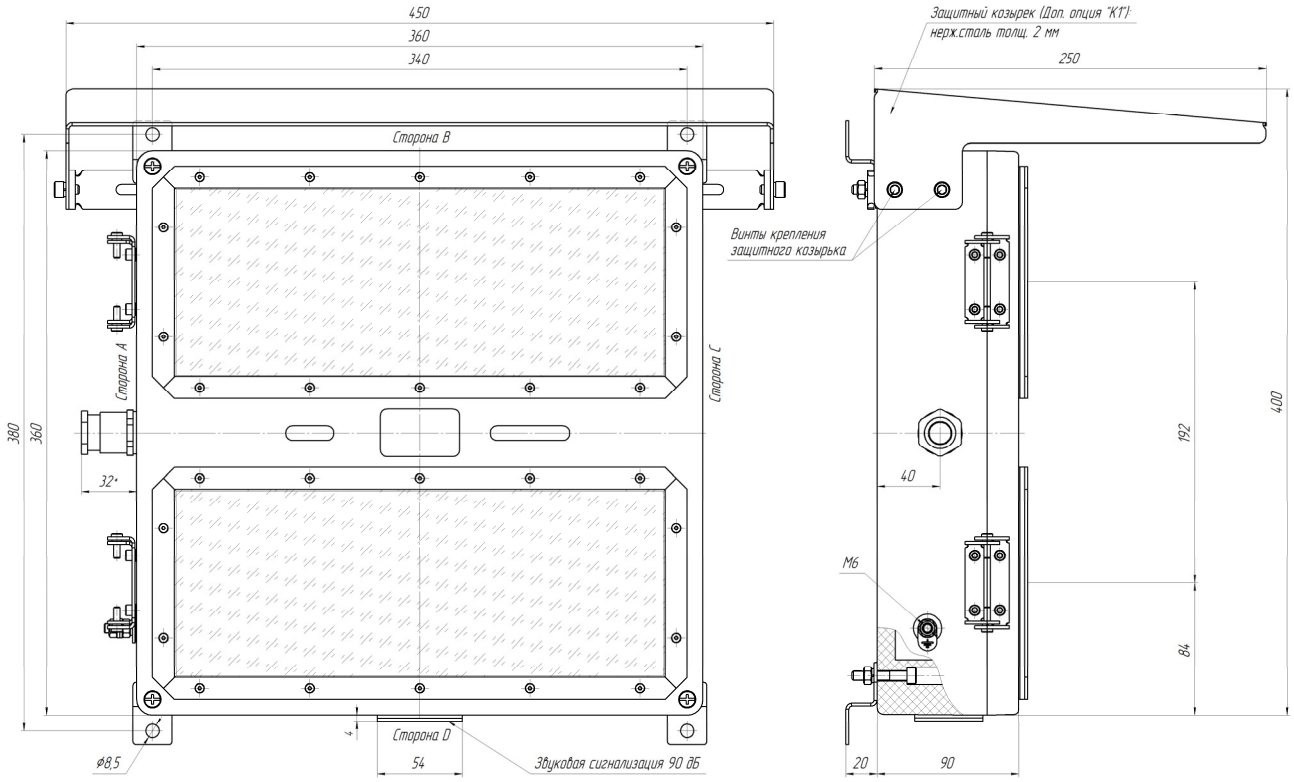

Примечание:
* – значение зависит от типа и размера применяемого кабельного ввода. Более подробная информация о кабельных вводах представлена в таблице «Кабельные вводы» раздела «Справочная информация».

Габаритные и установочные размеры модулей (продолжение)

Модуль со статичной надписью МСВ-ИСБТ или бегущей строкой МСВ-ИСБТБС, со звуковой сигнализацией 100 дБ/м

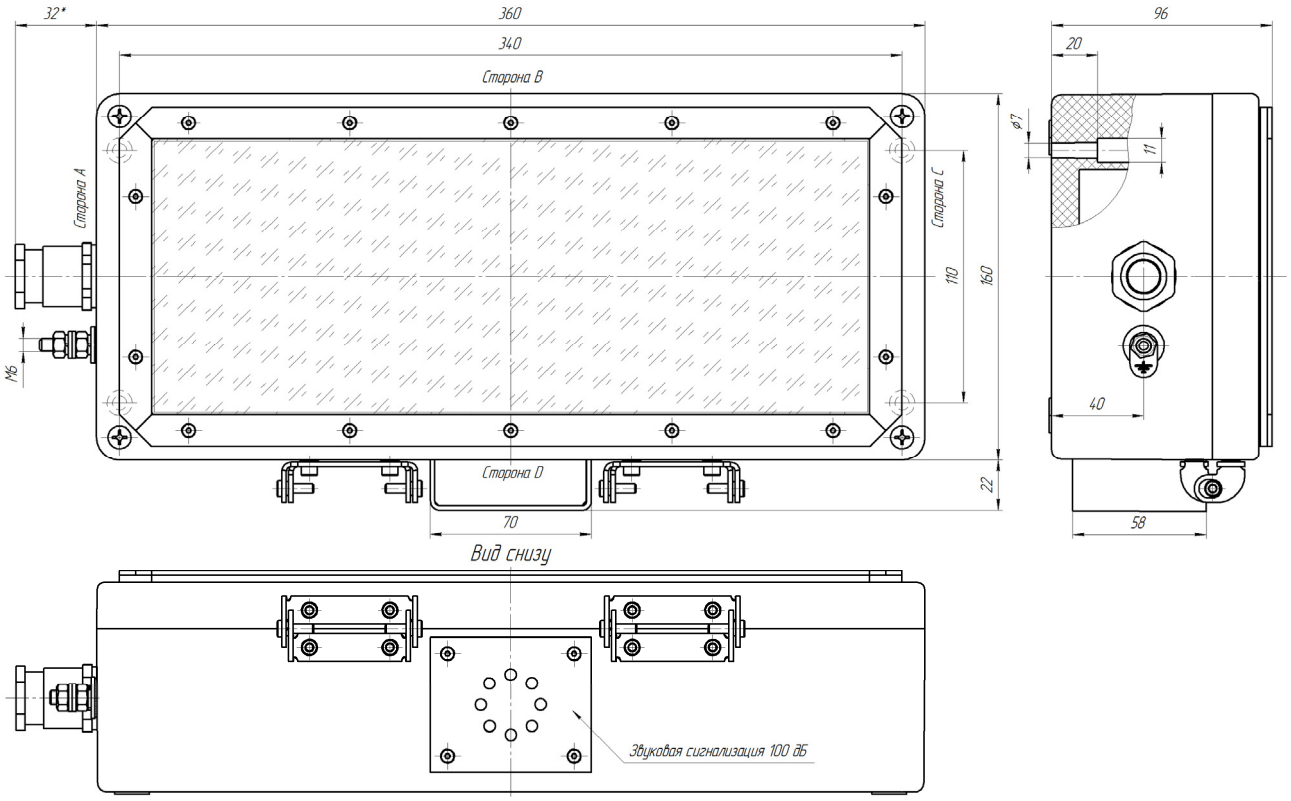

Модуль со статичной надписью МСВ-ИСБТ или бегущей строкой МСВ-ИСБТБС, со звуковой сигнализацией 100 дБ/м, в увеличенном габарите корпуса (исп.А)

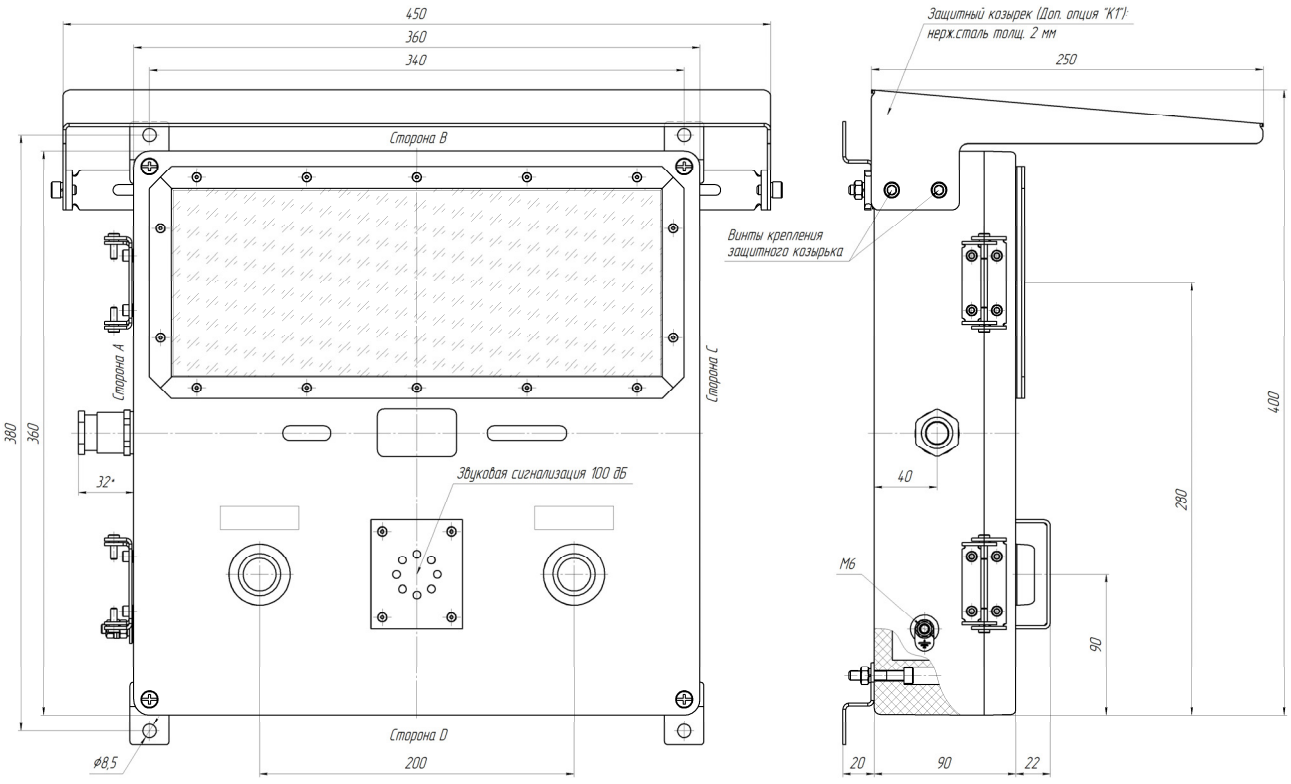

Примечание:
* – значение зависит от типа и размера применяемого кабельного ввода. Более подробная информация о кабельных вводах представлена в таблице «Кабельные вводы» раздела «Справочная информация».

Габаритные и установочные размеры модулей (продолжение)

Модуль со статичной надписью МСВ-ИСБТ, со звуковой сигнализацией 100 дБ/м, в увеличенном габарите корпуса (исп.А), с двумя большими табличками

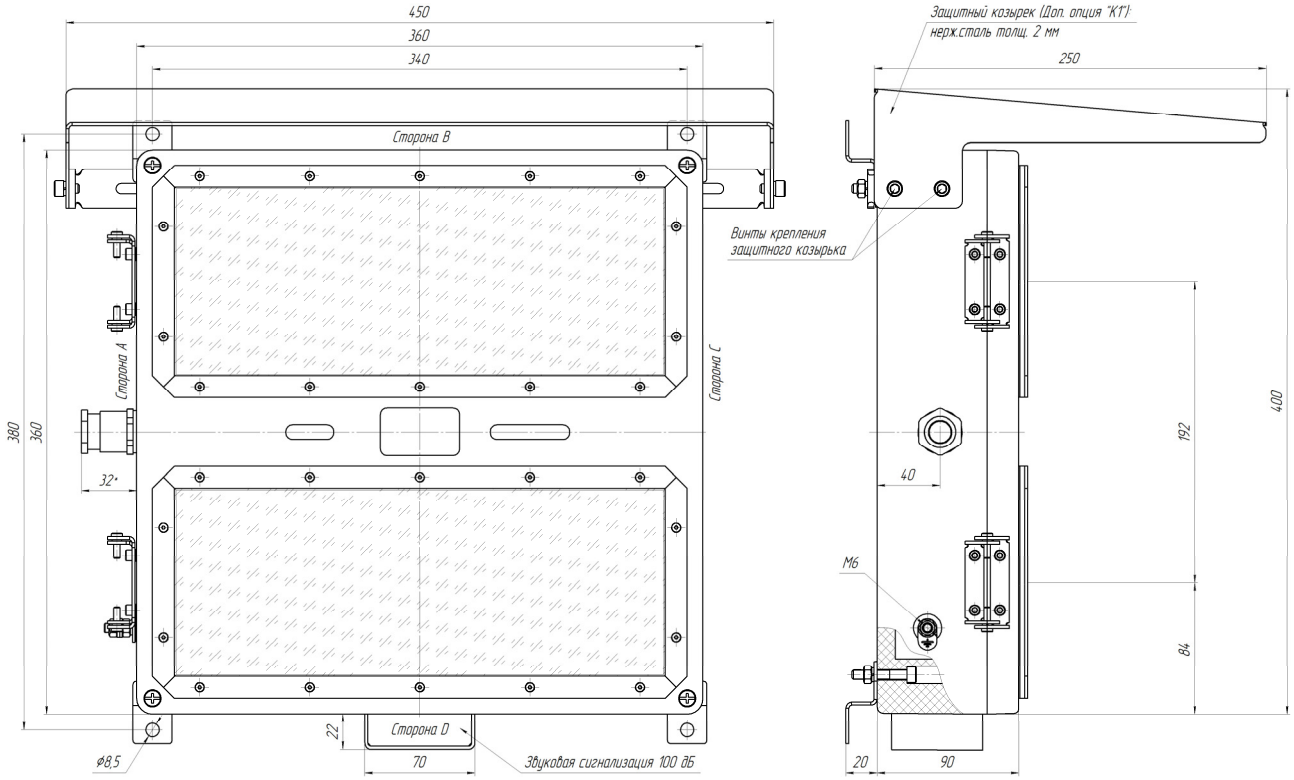

Модуль со статичной надписью МСВ-ИСГТ или бегущей строкой МСВ-ИСГТБС, со звуковой сигнализацией 110 дБ/м, в увеличенном габарите корпуса (исп.А)

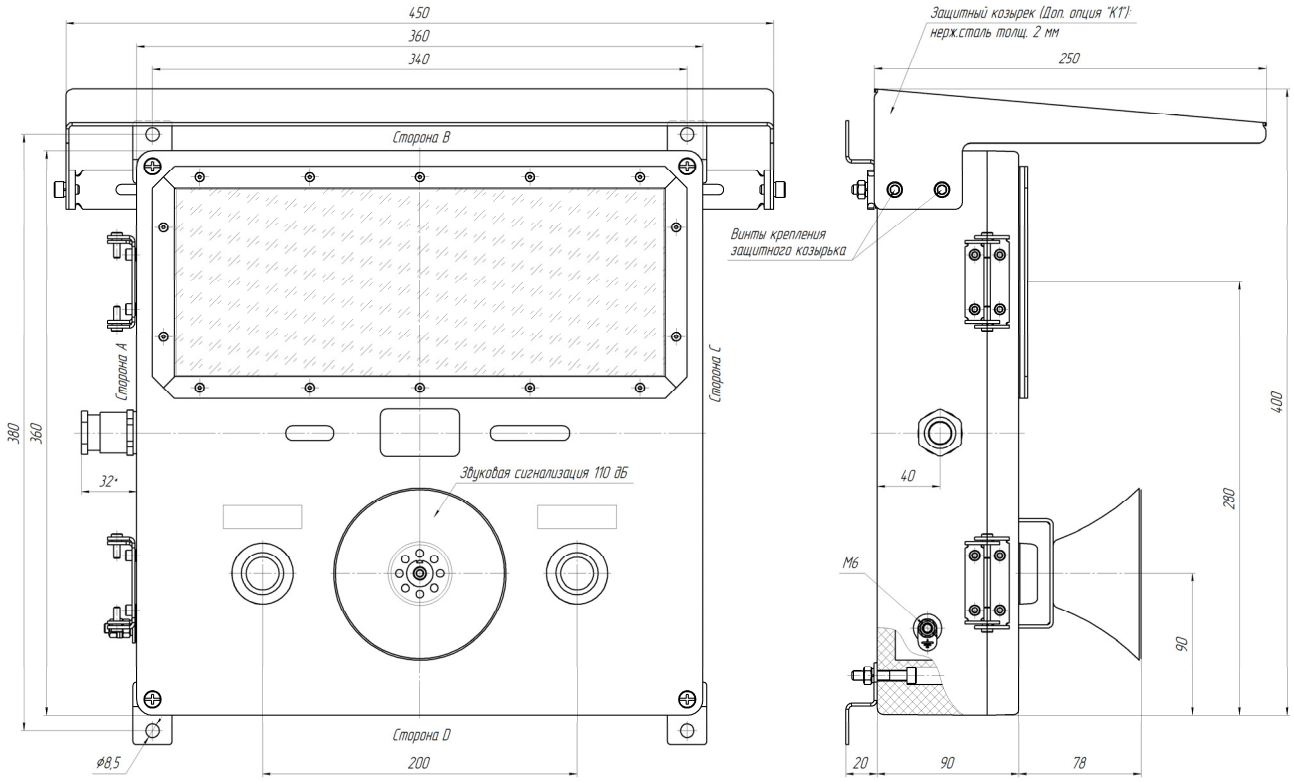

Примечание:
* – значение зависит от типа и размера применяемого кабельного ввода. Более подробная информация о кабельных вводах представлена в таблице «Кабельные вводы» раздела «Справочная информация».

Дополнительные аксессуары модулей серии МСВ-ИСТ

Наружные крепления (опция НК)

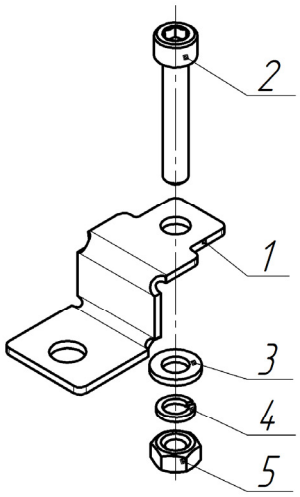

Наружное крепление №2

Поз.№	Комплектация	Кол-во, шт.
1	Наружное крепление №2 (нерж.сталь 2 мм)	4
2	Винт М6х35 DIN 912 А2	4
3	Шайба Ф6 DIN 125 А2	4
4	Шайба Ф6 DIN 127 А2	4
5	Гайка М6 DIN 934 А2	4

Вертикальная установка креплений

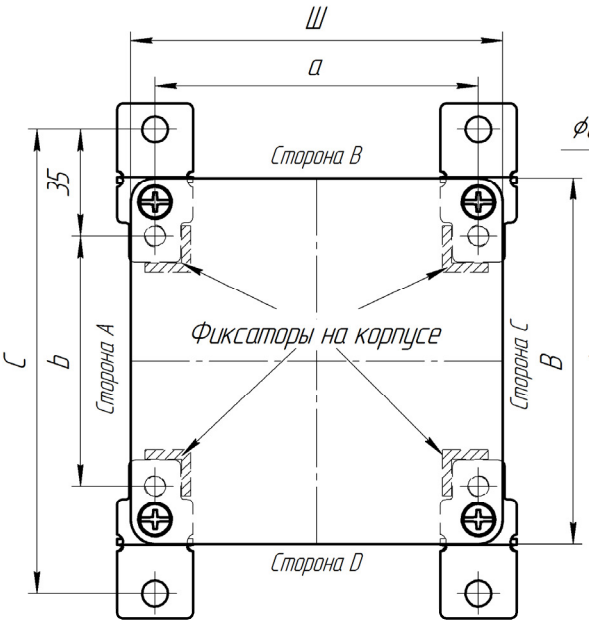

Горизонтальная установка креплений

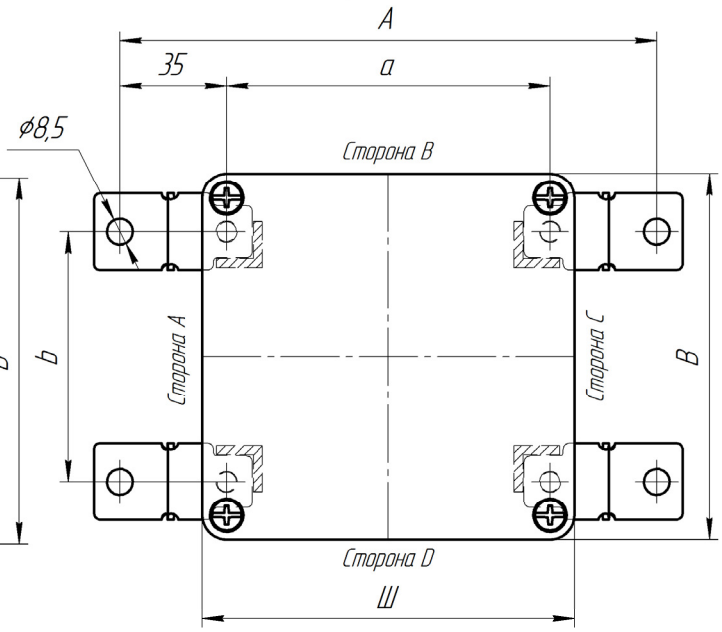

Габариты, мм			Установочные размеры, мм					
			без наружных креплений		установка наружных креплений			
					вертикальная		горизонтальная	
Ш	В	Г	а	b	а	С	А	b
360	160	91	340	110	340	180	410	110
	360			310		380		310

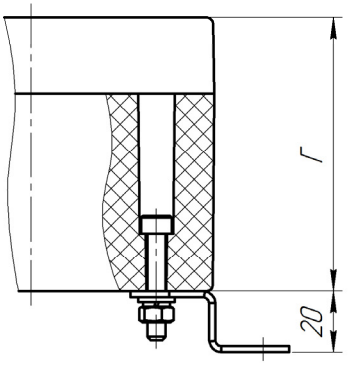

Дополнительные аксессуары модулей серии МСВ-ИСТ (продолжение)

Защитный козырек (опция К1)

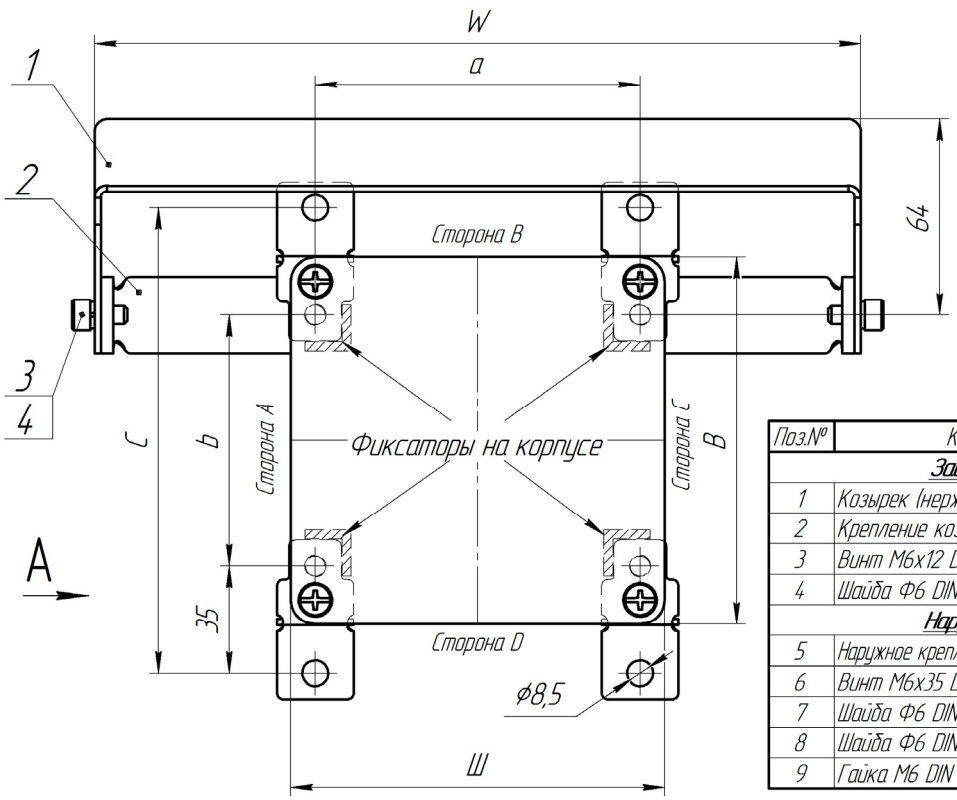

Поз.№	Комплектация	Кол-во, шт.
	Защитный козырек	
1	Козырек (нерж. сталь 2 мм)	1
2	Крепление козырька (нерж. сталь 4 мм)	1
3	Винт М6х12 DIN 912 А2	4
4	Шайба Ф6 DIN 127 А2	4
	Наружное крепление	
5	Наружное крепление №2 (нерж.сталь 2 мм)	4
6	Винт М6х35 DIN 912 А2	4
7	Шайба Ф6 DIN 125 А2	4
8	Шайба Ф6 DIN 127 А2	4
9	Гайка М6 DIN 934 А2	4

Вид А

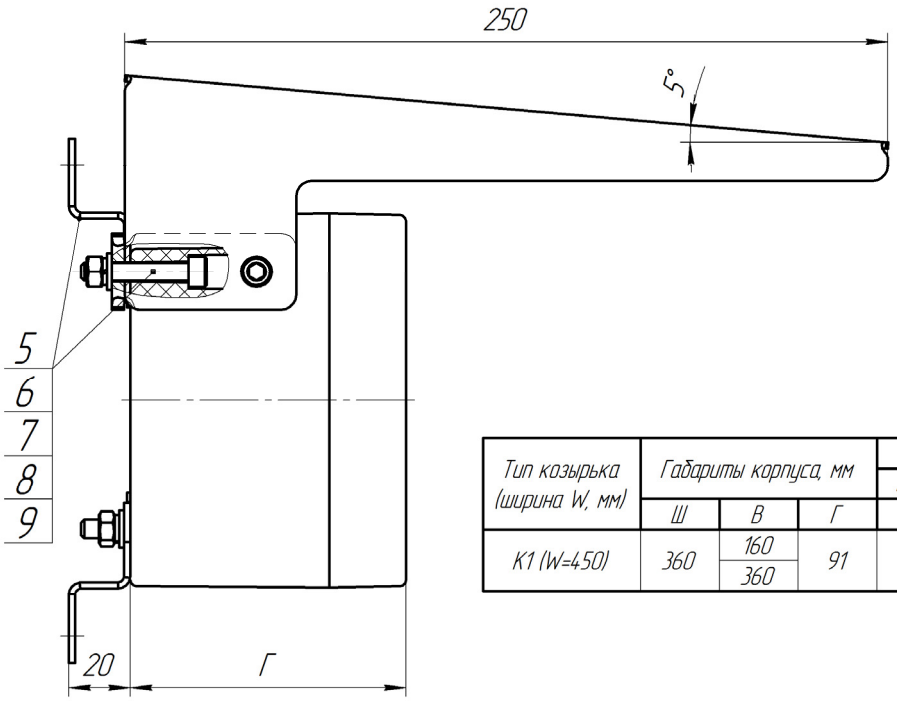

Тип козырька (ширина W, мм)	Габариты корпуса, мм			Установочные размеры, мм			
				без козырька		с козырьком	
	Ш	В	Г	a	b	a	C
К1 (W=450)	360	160	91	340	110	340	180
		360			310		380

Данные для заказа модулей серии МСВ-ИКТ, МСВ-ИСТ

Обозначение модулей при заказе	Uвх, В	Габарит корпуса ШхВхГ, мм	Функциональность		Опции						
			Кол-во надписей	Упр. входы	Т	ПБА1	НК	Т(n)	s/k	МП	К1
Модули МСВ-ИКТ(Ф) со световой колонной, с вводной муфтой											
МСВ-ИКТ-1008-У1-1Ex e mb IIB T6 Gb X-«*»	=12	400x190x61	1	нет							
МСВ-ИКТ-2008-У1 1Ex e mb IIB T6 Gb X-«*»	=24										
Модуль со световой колонной МСВ-ИКТ(Ф), с соединительной коробкой											
МСВ-ИКТ-1002-У1-1Ex e mb IIB T6 Gb X-«*»	=12	423x202x70	1	нет							
МСВ-ИКТ-2002-У1-1Ex e mb IIB T6 Gb X-«*»	=24										
МСВ-ИКТ-3002-У1-1Ex e mb IIB T6 Gb X-«*»	~220										
МСВ-ИКТ-1002-У1-ПБА1-1Ex e mb IIB T6 Gb X-«*»	=12	423x202x92	1	нет		•					
МСВ-ИКТ-2002-У1-ПБА1-1Ex e mb IIB T6 Gb X-«*»	=24										
МСВ-ИКТ-3002-У1-ПБА1-1Ex e mb IIB T6 Gb X-«*»	~220										
МСВ-ИКТ-1302-У1-1Ex e mb IIB T6 Gb X-«*»	=12	423x202x70	1	есть							
МСВ-ИКТ-2302-У1-1Ex e mb IIB T6 Gb X-«*»	=24										
МСВ-ИКТ-3303-У1-1Ex e mb IIB T6 Gb X-«*»	~220										
МСВ-ИКТ-1302-Т-У1-1Ex e mb IIB T6 Gb X-«*»	=12	423x202x70	1	есть	•						
МСВ-ИКТ-2302-Т-У1-1Ex e mb IIB T6 Gb X-«*»	=24										
МСВ-ИКТ-3303-Т-У1-1Ex e mb IIB T6 Gb X-«*»	~220										
МСВ-ИКТ-1302-ПБА1-У1-1Ex e mb IIB T6 Gb X-«*»	=12	500x202x92	1	есть		•					
МСВ-ИКТ-2302-ПБА1-У1-1Ex e mb IIB T6 Gb X-«*»	=24										
МСВ-ИКТ-3303-ПБА1-У1-1Ex e mb IIB T6 Gb X-«*»	~220										
Модуль со световой колонной МСВ-ИКАТ, со звуковой сигнализацией 90 дБ/м											
МСВ-ИКАТ-1302-У1-1Ex e mb IIB T6 Gb X-«*»	=12	423x202x74	1	есть							
МСВ-ИКАТ-2302-У1-1Ex e mb IIB T6 Gb X-«*»	=24										
МСВ-ИКАТ-3303-У1-1Ex e mb IIB T6 Gb X-«*»	~220										
МСВ-ИКАТ-1302-Т-У1-1Ex e mb IIB T6 Gb X-«*»	=12	423x202x74	1	есть	•						
МСВ-ИКАТ-2302-Т-У1-1Ex e mb IIB T6 Gb X-«*»	=24										
МСВ-ИКАТ-3303-Т-У1-1Ex e mb IIB T6 Gb X-«*»	~220										
МСВ-ИКАТ-1302-ПБА1-У1-1Ex e mb IIB T6 Gb X-«*»	=12	500x202x92	1	есть		•					
МСВ-ИКАТ-2302-ПБА1-У1-1Ex e mb IIB T6 Gb X-«*»	=24										
МСВ-ИКАТ-3303-ПБА1-У1-1Ex e mb IIB T6 Gb X-«*»	~220										
Модуль со световой колонной МСВ-ИКБТ, со звуковой сигнализацией 100 дБ/м											
МСВ-ИКБТ-1302-У1-1Ex e mb IIB T6 Gb X-«*»	=12	423x202x74	1	есть							
МСВ-ИКБТ-2302-У1-1Ex e mb IIB T6 Gb X-«*»	=24										
МСВ-ИКБТ-3303-У1-1Ex e mb IIB T6 Gb X-«*»	~220										
МСВ-ИКБТ-1302-Т-У1-1Ex e mb IIB T6 Gb X-«*»	=12	423x202x74	1	есть	•						
МСВ-ИКБТ-2302-Т-У1-1Ex e mb IIB T6 Gb X-«*»	=24										
МСВ-ИКБТ-3303-Т-У1-1Ex e mb IIB T6 Gb X-«*»	~220										
МСВ-ИКБТ-1302-ПБА1-У1-1Ex e mb IIB T6 Gb X-«*»	=12	500x202x92	1	есть		•					
МСВ-ИКБТ-2302-ПБА1-У1-1Ex e mb IIB T6 Gb X-«*»	=24										
МСВ-ИКБТ-3303-ПБА1-У1-1Ex e mb IIB T6 Gb X-«*»	~220										
Модуль со статичной надписью МСВ-ИСТ											
МСВ-ИСТ-100-А(М20/1)-УХЛ1-1Ex e mb IIB T6 Gb X-«*»	=12	360x160x91	1 или 2	нет							
МСВ-ИСТ-200-А(М20/1)-УХЛ1-1Ex e mb IIB T6 Gb X-«*»	=24										
МСВ-ИСТ-300-А(М20/1)-УХЛ1-1Ex e mb IIB T6 Gb X-«*»	~220		1								
МСВ-ИСТ-100-А(М20/1)-ПБА1-УХЛ1-1Ex e mb IIB T6 Gb X-«*»	=12	360x160x91	1	нет		•					
МСВ-ИСТ-200-А(М20/1)-ПБА1-УХЛ1-1Ex e mb IIB T6 Gb X-«*»	=24										
МСВ-ИСТ-300-А(М20/1)-ПБА1-УХЛ1-1Ex e mb IIB T6 Gb X-«*»	~220										
МСВ-ИСТ-100-А(М20/1)-Т(101Л)-2,5/4-НК-УХЛ1-1Ex e d mb IIB T6 Gb X-«*»	=12	360x160x91	1 или 2	нет			•	•	•		
МСВ-ИСТ-200-А(М20/1)-Т(101Л)-2,5/4-НК-УХЛ1-1Ex e d mb IIB T6 Gb X-«*»	=24										
МСВ-ИСТ-300-А(М20/1)-Т(101Л)-2,5/4-НК-УХЛ1-1Ex e d mb IIB T6 Gb X-«*»	~220		1								
МСВ-ИСТ-130-А(М20/1)-УХЛ1-1Ex e mb IIB T6 Gb X-«*»	=12	360x160x91	1 или 2	есть							
МСВ-ИСТ-230-А(М20/1)-УХЛ1-1Ex e mb IIB T6 Gb X-«*»	=24										
МСВ-ИСТ-330-А(М20/1)-УХЛ1-1Ex e mb IIB T6 Gb X-«*»	~220										
МСВ-ИСТ-130-А(М20/1)-Т-УХЛ1-1Ex e mb IIB T6 Gb X-«*»	=12	360x160x91	1 или 2	есть	•						
МСВ-ИСТ-230-А(М20/1)-Т-УХЛ1-1Ex e mb IIB T6 Gb X-«*»	=24										
МСВ-ИСТ-330-А(М20/1)-Т-УХЛ1-1Ex e mb IIB T6 Gb X-«*»	~220										
МСВ-ИСТ-130-А(М20/1)-ПБА1-УХЛ1-1Ex e mb IIB T6 Gb X-«*»	=12	360x160x91	1 или 2	есть		•					
МСВ-ИСТ-230-А(М20/1)-ПБА1-УХЛ1-1Ex e mb IIB T6 Gb X-«*»	=24										
МСВ-ИСТ-330-А(М20/1)-ПБА1-УХЛ1-1Ex e mb IIB T6 Gb X-«*»	~220										
МСВ-ИСТ-130-А(М20/1)-Т(101Л)-2,5/4-НК-УХЛ1-1Ex e d mb IIB T6 Gb X-«*»	=12	360x160x91	1 или 2	есть			•	•	•		
МСВ-ИСТ-230-А(М20/1)-Т(101Л)-2,5/4-НК-УХЛ1-1Ex e d mb IIB T6 Gb X-«*»	=24										
МСВ-ИСТ-330-А(М20/1)-Т(101Л)-2,5/4-НК-УХЛ1-1Ex e d mb IIB T6 Gb X-«*»	~220										

Примечание:
Знаком «*» обозначается текст надписи **«Надпись»**, цвет надписи (**Ц**), цвет фона (**Ф**), порядок следования и возможное количество надписей:
«Надпись» - Ц/Ф – для модулей с одной статичной надписью: МСВ-ИКТ, -ИКАТ, -ИКБТ, -ИСТ, -ИСАТ, -ИСБТ, -ИСГТ
«Надпись №1» - Ц/Ф, «Надпись №2» - Ц/Ф – для модулей с двумя статичными надписями: МСВ-ИСТ, -ИСАТ, -ИСБТ, -ИСГТ
«Надпись №1», «Надпись №2», «Надпись №3» - Ц – для модулей с бегущей стройкой: МСВ-ИСТБС, -ИСАТБС, -ИСБТБС, -ИСГТБС
Для указания цвета надписи и фона применяются следующие обозначения:
- цвет надписи: **Б** - белый, **К** - красный, **З** - зеленый, **Ж** - желтый, **С** – синий
- цвет фона: **Ч** - черный, **Б** - белый, **К** – красный, **З** - зеленый, **С** – синий, **П** – прозрачный

Данные для заказа модулей серии МСВ-И (продолжение)

Обозначение модулей при заказе	Uвх, В	Габарит корпуса ШхВхГ, мм	Функциональность		Опции						
			Кол-во надписей	Упр. входы	Т	ПБА1	НК	Т(п)	s/k	МП	К1
Модуль со статичной надписью МСВ-ИСТ, в увеличенном габарите корпуса (исп.А)											
МСВ-ИСТ-100А-А(М20/1)-К1-УХЛ1-1Ex e mb IIB T6 Gb X-«*»	=12	360x360x91	2	нет							•
МСВ-ИСТ-200А-А(М20/1)-К1-УХЛ1-1Ex e mb IIB T6 Gb X-«*»	=24										
МСВ-ИСТ-100А-А(М20/1)-Т(101Л)-2,5/4-К1-УХЛ1-1Ex e d mb IIB T6 Gb X-«*»	=12	360x360x91	1	нет				•	•		•
МСВ-ИСТ-200А-А(М20/1)-Т(101Л)-2,5/4-К1-УХЛ1-1Ex e d mb IIB T6 Gb X-«*»	=24										
МСВ-ИСТ-300А-А(М20/1)-Т(101Л)-2,5/4-К1-УХЛ1-1Ex e d mb IIB T6 Gb X-«*»	~220										
МСВ-ИСТ-130А-А(М20/1)-К1-УХЛ1-1Ex e mb IIB T6 Gb X-«*»	=12	360x360x91	2	есть							•
МСВ-ИСТ-230А-А(М20/1)-К1-УХЛ1-1Ex e mb IIB T6 Gb X-«*»	=24										
МСВ-ИСТ-330А-А(М20/1)-К1-УХЛ1-1Ex e mb IIB T6 Gb X-«*»	~220										
МСВ-ИСТ-130А-А(М20/1)-Т-К1-УХЛ1-1Ex e mb IIB T6 Gb X-«*»	=12	360x360x91	2	есть	•						•
МСВ-ИСТ-230А-А(М20/1)-Т-К1-УХЛ1-1Ex e mb IIB T6 Gb X-«*»	=24										
МСВ-ИСТ-330А-А(М20/1)-Т-К1-УХЛ1-1Ex e mb IIB T6 Gb X-«*»	~220										
МСВ-ИСТ-130А-А(М20/1)-ПБА1-К1-УХЛ1-1Ex e mb IIB T6 Gb X-«*»	=12	360x360x91	2	есть		•					•
МСВ-ИСТ-230А-А(М20/1)-ПБА1-К1-УХЛ1-1Ex e mb IIB T6 Gb X-«*»	=24										
МСВ-ИСТ-330А-А(М20/1)-ПБА1-К1-УХЛ1-1Ex e mb IIB T6 Gb X-«*»	~220										
МСВ-ИСТ-130А-А(М20/1)-Т(101Л)-2,5/4-К1-УХЛ1-1Ex e d mb IIB T6 Gb X-«*»	=12	360x360x91	1	есть				•	•		•
МСВ-ИСТ-230А-А(М20/1)-Т(101Л)-2,5/4-К1-УХЛ1-1Ex e d mb IIB T6 Gb X-«*»	=24										
МСВ-ИСТ-330А-А(М20/1)-Т(101Л)-2,5/4-К1-УХЛ1-1Ex e d mb IIB T6 Gb X-«*»	~220										
Модуль со статичной надписью МСВ-ИСАТ, со звуковой сигнализацией 90 дБ/м											
МСВ-ИСАТ-130-А(М20/1)-УХЛ1-1Ex e mb IIB T6 Gb X-«*»	=12	360x160x91	1 или 2	есть							
МСВ-ИСАТ-230-А(М20/1)-УХЛ1-1Ex e mb IIB T6 Gb X-«*»	=24										
МСВ-ИСАТ-330-А(М20/1)-УХЛ1-1Ex e mb IIB T6 Gb X-«*»	~220										
МСВ-ИСАТ-130-А(М20/1)-Т-УХЛ1-1Ex e mb IIB T6 Gb X-«*»	=12	360x160x91	1 или 2	есть	•						
МСВ-ИСАТ-230-А(М20/1)-Т-УХЛ1-1Ex e mb IIB T6 Gb X-«*»	=24										
МСВ-ИСАТ-330-А(М20/1)-Т-УХЛ1-1Ex e mb IIB T6 Gb X-«*»	~220										
МСВ-ИСАТ-130-А(М20/1)-ПБА1-УХЛ1-1Ex e mb IIB T6 Gb X-«*»	=12	360x160x91	1	есть		•					
МСВ-ИСАТ-230-А(М20/1)-ПБА1-УХЛ1-1Ex e mb IIB T6 Gb X-«*»	=24										
МСВ-ИСАТ-330-А(М20/1)-ПБА1-УХЛ1-1Ex e mb IIB T6 Gb X-«*»	~220										
МСВ-ИСАТ-130-А(М20/1)-Т(101Л)-2,5/4-НК-УХЛ1-1Ex e d mb IIB T6 Gb X-«*»	=12	360x160x91	1 или 2	есть			•	•	•		
МСВ-ИСАТ-230-А(М20/1)-Т(101Л)-2,5/4-НК-УХЛ1-1Ex e d mb IIB T6 Gb X-«*»	=24										
МСВ-ИСАТ-330-А(М20/1)-Т(101Л)-2,5/4-НК-УХЛ1-1Ex e d mb IIB T6 Gb X-«*»	~220										
Модуль со статичной надписью МСВ-ИСАТ, со звуковой сигнализацией 90 дБ/м, в увеличенном габарите корпуса (исп.А)											
МСВ-ИСАТ-130А-А(М20/1)-К1-УХЛ1-1Ex e mb IIB T6 Gb X-«*»	=12	360x360x91	2	есть							•
МСВ-ИСАТ-230А-А(М20/1)-К1-УХЛ1-1Ex e mb IIB T6 Gb X-«*»	=24										
МСВ-ИСАТ-330А-А(М20/1)-К1-УХЛ1-1Ex e mb IIB T6 Gb X-«*»	~220										
МСВ-ИСАТ-130А-А(М20/1)-Т-К1-УХЛ1-1Ex e mb IIB T6 Gb X-«*»	=12	360x360x91	2	есть	•						•
МСВ-ИСАТ-230А-А(М20/1)-Т-К1-УХЛ1-1Ex e mb IIB T6 Gb X-«*»	=24										
МСВ-ИСАТ-330А-А(М20/1)-Т-К1-УХЛ1-1Ex e mb IIB T6 Gb X-«*»	~220										
МСВ-ИСАТ-130А-А(М20/1)-Т(101Л)-2,5/4-К1-УХЛ1-1Ex e d mb IIB T6 Gb X-«*»	=12	360x360x91	1	есть				•	•		•
МСВ-ИСАТ-230А-А(М20/1)-Т(101Л)-2,5/4-К1-УХЛ1-1Ex e d mb IIB T6 Gb X-«*»	=24										
МСВ-ИСАТ-330А-А(М20/1)-Т(101Л)-2,5/4-К1-УХЛ1-1Ex e d mb IIB T6 Gb X-«*»	~220										
Модуль со статичной надписью МСВ-ИСБТ, со звуковой сигнализацией 100 дБ/м											
МСВ-ИСБТ-130-А(М20/1)-УХЛ1-1Ex e mb IIB T6 Gb X-«*»	=12	360x160x91	1 или 2	есть							
МСВ-ИСБТ-230-А(М20/1)-УХЛ1-1Ex e mb IIB T6 Gb X-«*»	=24										
МСВ-ИСБТ-330-А(М20/1)-УХЛ1-1Ex e mb IIB T6 Gb X-«*»	~220										
МСВ-ИСБТ-130-А(М20/1)-Т-УХЛ1-1Ex e mb IIB T6 Gb X-«*»	=12	360x160x91	1 или 2	есть	•						
МСВ-ИСБТ-230-А(М20/1)-Т-УХЛ1-1Ex e mb IIB T6 Gb X-«*»	=24										
МСВ-ИСБТ-330-А(М20/1)-Т-УХЛ1-1Ex e mb IIB T6 Gb X-«*»	~220										
МСВ-ИСБТ-130-А(М20/1)-Т(101Л)-2,5/4-НК-УХЛ1-1Ex e d mb IIB T6 Gb X-«*»	=12	360x160x91	1 или 2	есть			•	•	•		
МСВ-ИСБТ-230-А(М20/1)-Т(101Л)-2,5/4-НК-УХЛ1-1Ex e d mb IIB T6 Gb X-«*»	=24										
МСВ-ИСБТ-330-А(М20/1)-Т(101Л)-2,5/4-НК-УХЛ1-1Ex e d mb IIB T6 Gb X-«*»	~220										
Модуль со статичной надписью МСВ-ИСБТ, со звуковой сигнализацией 100 дБ/м, в увеличенном габарите корпуса (исп.А)											
МСВ-ИСБТ-130А-А(М20/1)-К1-УХЛ1-1Ex e mb IIB T6 Gb X-«*»	=12	360x360x91	2	есть							•
МСВ-ИСБТ-230А-А(М20/1)-К1-УХЛ1-1Ex e mb IIB T6 Gb X-«*»	=24										
МСВ-ИСБТ-330А-А(М20/1)-К1-УХЛ1-1Ex e mb IIB T6 Gb X-«*»	~220										
МСВ-ИСБТ-130А-А(М20/1)-Т-К1-УХЛ1-1Ex e mb IIB T6 Gb X-«*»	=12	360x360x91	2	есть	•						•
МСВ-ИСБТ-230А-А(М20/1)-Т-К1-УХЛ1-1Ex e mb IIB T6 Gb X-«*»	=24										
МСВ-ИСБТ-330А-А(М20/1)-Т-К1-УХЛ1-1Ex e mb IIB T6 Gb X-«*»	~220										
МСВ-ИСБТ-130А-А(М20/1)-Т(101Л)-2,5/4-К1-УХЛ1-1Ex e d mb IIB T6 Gb X-«*»	=12	360x360x91	1	есть				•	•		•
МСВ-ИСБТ-230А-А(М20/1)-Т(101Л)-2,5/4-К1-УХЛ1-1Ex e d mb IIB T6 Gb X-«*»	=24										
МСВ-ИСБТ-330А-А(М20/1)-Т(101Л)-2,5/4-К1-УХЛ1-1Ex e d mb IIB T6 Gb X-«*»	~220										

Примечание:
Знаком «*» обозначается текст надписи **«Надпись»**, цвет надписи (**Ц**), цвет фона (**Ф**), порядок следования и возможное количество надписей:
«Надпись» - Ц/Ф – для модулей с одной статичной надписью: МСВ-ИКТ, -ИКАТ, -ИКБТ, -ИСТ, -ИСАТ, -ИСБТ, -ИСГТ
«Надпись №1» - Ц/Ф, «Надпись №2» - Ц/Ф – для модулей с двумя статичными надписями: МСВ-ИСТ, -ИСАТ, -ИСБТ, -ИСГТ
«Надпись №1», «Надпись №2», «Надпись №3» - Ц – для модулей с бегущей стройкой: МСВ-ИСТБС, -ИСАТБС, -ИСБТБС, -ИСГТБС
Для указания цвета надписи и фона применяются следующие обозначения:
- цвет надписи: **Б** - белый, **К** - красный, **З** - зеленый, **Ж** - желтый, **С** – синий
- цвет фона: **Ч** - черный, **Б** - белый, **К** – красный, **З** - зеленый, **С** – синий, **П** – прозрачный

Данные для заказа модулей серии МСВ-И (продолжение)

Обозначение модулей при заказе	Uвх, В	Габарит корпуса ШхВхГ, мм	Функциональность		Опции						
			Кол-во надписей	Упр. входы	Т	ПБА1	НК	Т(п)	s/k	МП	К1
Модуль со статичной надписью МСВ-ИСГТ, со звуковой сигнализацией 110 дБ/м, в увеличенном габарите корпуса (исп.А)											
МСВ-ИСГТ-130А-А(М20/1)-К1-УХЛ1-1Ex e mb IIB T6 Gb X-«*»	=12	360x360x91	1 или 2	есть							•
МСВ-ИСГТ-230А-А(М20/1)-К1-УХЛ1-1Ex e mb IIB T6 Gb X-«*»	=24										
МСВ-ИСГТ-330А-А(М20/1)-К1-УХЛ1-1Ex e mb IIB T6 Gb X-«*»	~220										
МСВ-ИСГТ-130А-А(М20/1)-Т-К1-УХЛ1-1Ex e mb IIB T6 Gb X-«*»	=12	360x360x91	1 или 2	есть	•						•
МСВ-ИСГТ-230А-А(М20/1)-Т-К1-УХЛ1-1Ex e mb IIB T6 Gb X-«*»	=24										
МСВ-ИСГТ-330А-А(М20/1)-Т-К1-УХЛ1-1Ex e mb IIB T6 Gb X-«*»	~220										
МСВ-ИСГТ-130А-А(М20/1)-Т(101Л)-2,5/4-К1-УХЛ1-1Ex e d mb IIB T6 Gb X-«*»	=12	360x360x91	1 или 2	есть				•	•		•
МСВ-ИСГТ-230А-А(М20/1)-Т(101Л)-2,5/4-К1-УХЛ1-1Ex e d mb IIB T6 Gb X-«*»	=24										
МСВ-ИСГТ-330А-А(М20/1)-Т(101Л)-2,5/4-К1-УХЛ1-1Ex e d mb IIB T6 Gb X-«*»	~220										
Модуль с бегущей строкой МСВ-ИСТБС											
МСВ-ИСТБС-130-А(М20/1)-УХЛ1-1Ex e mb IIB T6 Gb X-«*»	=12	360x160x91	3	есть							
МСВ-ИСТБС-230-А(М20/1)-УХЛ1-1Ex e mb IIB T6 Gb X-«*»	=24										
МСВ-ИСТБС-330-А(М20/1)-УХЛ1-1Ex e mb IIB T6 Gb X-«*»	~220										
МСВ-ИСТБС-130-А(М20/1)-Т(101Л)-2,5/4-НК-УХЛ1-1Ex e d mb IIB T6 Gb X-«*»	=12	360x160x91	3	есть			•	•	•		
МСВ-ИСТБС-230-А(М20/1)-Т(101Л)-2,5/4-НК-УХЛ1-1Ex e d mb IIB T6 Gb X-«*»	=24										
МСВ-ИСТБС-330-А(М20/1)-Т(101Л)-2,5/4-НК-УХЛ1-1Ex e d mb IIB T6 Gb X-«*»	~220										
Модуль с бегущей строкой МСВ-ИСТБС, в увеличенном габарите корпуса (исп.А)											
МСВ-ИСТБС-130А-А(М20/1)-Т(101Л)-2,5/4-К1-УХЛ1-1Ex e d mb IIB T6 Gb X-«*»	=12	360x360x91	3	есть				•	•		•
МСВ-ИСТБС-230А-А(М20/1)-Т(101Л)-2,5/4-К1-УХЛ1-1Ex e d mb IIB T6 Gb X-«*»	=24										
МСВ-ИСТБС-330А-А(М20/1)-Т(101Л)-2,5/4-К1-УХЛ1-1Ex e d mb IIB T6 Gb X-«*»	~220										
Модуль с бегущей строкой МСВ-ИСАТБС, со звуковой сигнализацией 90 дБ/м											
МСВ-ИСАТБС-130-А(М20/1)-УХЛ1-1Ex e mb IIB T6 Gb X-«*»	=12	360x160x91	3	есть							
МСВ-ИСАТБС-230-А(М20/1)-УХЛ1-1Ex e mb IIB T6 Gb X-«*»	=24										
МСВ-ИСАТБС-330-А(М20/1)-УХЛ1-1Ex e mb IIB T6 Gb X-«*»	~220										
МСВ-ИСАТБС-130-А(М20/1)-Т(101Л)-2,5/4-НК-УХЛ1-1Ex e d mb IIB T6 Gb X-«*»	=12	360x160x91	3	есть			•	•	•		
МСВ-ИСАТБС-230-А(М20/1)-Т(101Л)-2,5/4-НК-УХЛ1-1Ex e d mb IIB T6 Gb X-«*»	=24										
МСВ-ИСАТБС-330-А(М20/1)-Т(101Л)-2,5/4-НК-УХЛ1-1Ex e d mb IIB T6 Gb X-«*»	~220										
Модуль с бегущей строкой МСВ-ИСАТБС, со звуковой сигнализацией 90 дБ/м, в увеличенном габарите корпуса (исп.А)											
МСВ-ИСАТБС-130А-А(М20/1)-Т(101Л)-2,5/4-К1-УХЛ1-1Ex e d mb IIB T6 Gb X-«*»	=12	360x360x91	3	есть				•	•		•
МСВ-ИСАТБС-230А-А(М20/1)-Т(101Л)-2,5/4-К1-УХЛ1-1Ex e d mb IIB T6 Gb X-«*»	=24										
МСВ-ИСАТБС-330А-А(М20/1)-Т(101Л)-2,5/4-К1-УХЛ1-1Ex e d mb IIB T6 Gb X-«*»	~220										
Модуль с бегущей строкой МСВ-ИСБТБС, со звуковой сигнализацией 100 дБ/м											
МСВ-ИСБТБС-130-А(М20/1)-УХЛ1-1Ex e mb IIB T6 Gb X-«*»	=12	360x160x91	3	есть							
МСВ-ИСБТБС-230-А(М20/1)-УХЛ1-1Ex e mb IIB T6 Gb X-«*»	=24										
МСВ-ИСБТБС-330-А(М20/1)-УХЛ1-1Ex e mb IIB T6 Gb X-«*»	~220										
МСВ-ИСБТБС-130-А(М20/1)-Т(101Л)-2,5/4-НК-УХЛ1-1Ex e d mb IIB T6 Gb X-«*»	=12	360x160x91	3	есть			•	•	•		
МСВ-ИСБТБС-230-А(М20/1)-Т(101Л)-2,5/4-НК-УХЛ1-1Ex e d mb IIB T6 Gb X-«*»	=24										
МСВ-ИСБТБС-330-А(М20/1)-Т(101Л)-2,5/4-НК-УХЛ1-1Ex e d mb IIB T6 Gb X-«*»	~220										
Модуль с бегущей строкой МСВ-ИСБТБС, со звуковой сигнализацией 100 дБ/м, в увеличенном габарите корпуса (исп.А)											
МСВ-ИСБТБС-130А-А(М20/1)-Т(101Л)-2,5/4-К1-УХЛ1-1Ex e d mb IIB T6 Gb X-«*»	=12	360x360x91	3	есть				•	•		•
МСВ-ИСБТБС-230А-А(М20/1)-Т(101Л)-2,5/4-К1-УХЛ1-1Ex e d mb IIB T6 Gb X-«*»	=24										
МСВ-ИСБТБС-330А-А(М20/1)-Т(101Л)-2,5/4-К1-УХЛ1-1Ex e d mb IIB T6 Gb X-«*»	~220										
Модуль с бегущей строкой МСВ-ИСГТБС, со звуковой сигнализацией 110 дБ/м, в увеличенном габарите корпуса (исп.А)											
МСВ-ИСГТБС-130А-А(М20/1)-К1-УХЛ1-1Ex e mb IIB T6 Gb X-«*»	=12	360x360x91	3	есть							•
МСВ-ИСГТБС-230А-А(М20/1)-К1-УХЛ1-1Ex e mb IIB T6 Gb X-«*»	=24										
МСВ-ИСГТБС-330А-А(М20/1)-К1-УХЛ1-1Ex e mb IIB T6 Gb X-«*»	~220										
МСВ-ИСГТБС-130А-А(М20/1)-Т(101Л)-2,5/4-К1-УХЛ1-1Ex e d mb IIB T6 Gb X-«*»	=12	360x360x91	3	есть				•	•		•
МСВ-ИСГТБС-230А-А(М20/1)-Т(101Л)-2,5/4-К1-УХЛ1-1Ex e d mb IIB T6 Gb X-«*»	=24										
МСВ-ИСГТБС-330А-А(М20/1)-Т(101Л)-2,5/4-К1-УХЛ1-1Ex e d mb IIB T6 Gb X-«*»	~220										

Примечание:
Знаком «*» обозначается текст надписи **«Надпись»**, цвет надписи (**Ц**), цвет фона (**Ф**), порядок следования и возможное количество надписей:
«Надпись» - Ц/Ф – для модулей с одной статичной надписью: МСВ-ИКТ, -ИКАТ, -ИКБТ, -ИСТ, -ИСАТ, -ИСБТ, -ИСГТ
«Надпись №1» - Ц/Ф, «Надпись №2» - Ц/Ф – для модулей с двумя статичными надписями: МСВ-ИСТ, -ИСАТ, -ИСБТ, -ИСГТ
«Надпись №1», «Надпись №2», «Надпись №3» - Ц – для модулей с бегущей стройкой: МСВ-ИСТБС, -ИСАТБС, -ИСБТБС, -ИСГТБС
Для указания цвета надписи и фона применяются следующие обозначения:
- цвет надписи: **Б** - белый, **К** - красный, **З** - зеленый, **Ж** - желтый, **С** – синий
- цвет фона: **Ч** - черный, **Б** - белый, **К** – красный, **З** - зеленый, **С** – синий, **П** – прозрачный

Опросный лист для заказа модулей серии МСВ-ИКТ, МСВ-ИСТ (Табло)

Заказчик	Менеджер
организация	заполняется сотрудником ООО «ИнТехСистем»
тел., факс	дата заказа
e-mail	менеджер
контактное лицо	артикул

Корпус

Кол-во изделий	Ex-маркировка	Температура окружающей среды при эксплуатации	Габарит корпуса (высота × ширина, мм)
	☐ 1Ex e mb IIB T6 Gb X ☐ 1Ex e d mb IIB T6 Gb X*	☐ (-60…+50)°C ☐ (-45…+45)°C ☐ (-20…+40)°C	☐ стандартный – по умолчанию ☐ увеличенный исп. А

* – Ex-маркировка модулей с опцией «T(n)» (механическая тестовая кнопка)

Параметры

Исполнение	Номинальное напряжение питания	Звуковая сигнализация	Параметры надписи табло		
			Текстовое сообщение	Цвет	
				надписи*	фона**
☐ статичная надпись ☐ бегущая строка	☐ =12В ☐ =24В ☐ ~220В	☐ нет ☐ 90 дБ/м ☐ 100 дБ/м ☐ 110 дБ/м			

*Возможные цвета надписи: белый (Б); красный (К); зеленый (З); желтый (Ж); синий (С)
**Возможные цвета фона: черный (Ч), белый (Б); красный (К); зеленый (З); синий (С); прозрачный (П)

Режим работы (S1, S2, S3 – управляющие входы модуля МСВ)

☐ «Основной без управляющих входов» – сигнализация начинает работать сразу после подачи питания на модуль
☐ «Основной» – светозвуковая сигнализация (S1, S2, S3)
☐ «Доп. №1» – световая сигнализация (S1, S2), светозвуковая сигнализация (S3)
☐ «Доп. №2» – светозвуковая сигнализация (S1, S2) с квитированием (отключением) звуковой сигнализации (S3)
☐ «Доп. №3» – светозвуковая сигнализация (S1, S2, S3) с отключением звуковой сигнализации (S1, S2) через 3 минуты
☐ «Доп. №4» – световая сигнализация (S1, S2), звуковая сигнализация (S3)
☐ «Доп. №5» – световая сигнализация (S1), светозвуковая сигнализация (S2, S3)
Другой режим:

Кабельные вводы

Кабельные вводы			Кабель			Металлорукав (тип, хар-ки)
расположение	кол-во	размер и тип ввода	внутр. диаметр	наруж. диаметр	тип, марка	

Дополнительные опции

☐ тестовая пьезокнопки «Т»
☐ механическая тестовая кнопка «T(n)» (тип кнопки, контакты, цвет): _____
☐ бесперебойное питание «ПБА1» _____
☐ дополнительные клеммы «1.5 мм.кв.», «2.5 мм.кв.», «4 мм.кв.»(кол-во):_____
☐ наружные крепления «НК»
☐ монтажная панель «МП»
☐ защитный козырек шириной 450 мм «К1»

Наименование изделия

Заполняется сотрудником ООО «ИнТехСистем»

www.intech-system.ru • тел. +7(8635) 22-77-87, факс: +7(8635) 22-75-38 • ООО «ИнТехСистем»

Электронную форму опросного листа можно скачать на сайте компании

Справочная информация

Кабельные вводы модулей серии МСВ-ИКТ, МСВ-ИСТ

Кабельные вводы для гибкого небронированного кабеля

Размер и тип ввода	Диаметр кабеля, мм		Длина ввода, мм	С одним уплотнением
	min	max		
M20S16	3.2	8.7	32	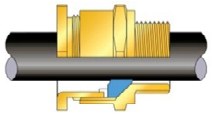
M20S	6.1	11.6	32	
M20	6.5	13.9	32	
M25	11.1	20.0	40	

Кабельные вводы для бронированного кабеля с двумя уплотнениями (БД)

Размер и тип ввода	Диаметр внутренней оболочки, мм		Диаметр внешней оболочки, мм		Толщина брони, мм		Длина ввода, мм	Внешний вид кабельного ввода
	min	max	min	max	min	max		
M20S16БД	3.1	8.6	6.1	13.2	0.8	1.0	80	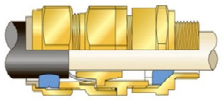
M20SБД	6.1	11.6	9.5	15.9	0.8	1.25	80	
M20БД	6.5	13.9	12.5	20.9	0.8	1.25	85	
M25БД	11.1	20.0	18.2	26.2	1.25	1.60	90	

Кабельные вводы для кабеля в металлорукаве (Pxxx)

Размер и тип ввода	Диаметр кабеля, мм		Диаметр рукава, мм		Тип и размер металлорукова					Длина ввода, мм	Внешний вид кабельного ввода
	min	max	внутр.	наруж.	РЗЦХ	РЗЦП	МРПИ	ГЕРДА	Flexicon		
M20S16P010	3.1	8.1	9.5	13.0	10	10	10	-	-	50	
M20S16P030	3.1	8.6	12.0	15.5	12	12	12	-	-	50	
M20SP040	6.1	11.7	13.0	16.0	-	15	15	-	FU16	55	
M20SP045			13.9	18.9	15	15	15	15	-	55	
M20SP060			14.7	18.7	-	-	15	16	-	55	
M20P050	6.5	13.0	15.6	21.0	15	-	-	16	-	55	
M20P066	6.5	14	16.9	20.5	18	18	-	18	FU20	55	
M20P070			18.0	21.0	20	20	20	18	FU20	55	
M20P080			20.0	23.5	20	20	20	20	-	55	
M25P110	11.1	19	22.3	26.5	22	-	-	22	FU25	60	
M25P120	11.1	20	25.1	29.0	25	25	25	25	-	60	

Элементы управления модулей серии МСВ-ИСТ

Насадки кнопок

одиночная без фиксации	сдвоенная без фиксации	грибовидная	
цвет насадок: черный, желтый, зеленый, красный, белый;		без фиксации (Г)	с фиксацией (А)

Характеристики контактных блоков

Тип контактов					
2НЗ		2НО		1НЗ+1НО	
Электрические параметры					
Категория:	AC-12	AC-15		DC-13	
Uном, В:	~220	~220	~380	=24	=110
Iном, В:	16	10	6	1	0.5
К зажимам 11, 12, 21, 22 подключается по 2 проводника сечением от 1,5 до 2,5 мм.кв.					

Справочная информация (продолжение)

Клеммные зажимы модулей серии МСВ-ИСТ

Проходные клеммы с винтовыми зажимами (рейка TS-35)

Серия клемм (обозначение при заказе)		Серия UK			Серия UT (UT)	
Условное обозначение сечения клеммы		**1.5**	**2.5**	**4**	**2.5**	**4**
Сечение проводников, мм.кв.		0.2...1.5	0.2...2.5	0.2...4	0.2...2.5	0.2...4
Напряжение клеммы, В		220	220	220	220	220
Ток клеммы, А		10	16	20	16	20
Размеры, мм	Ширина	4.2	5.2	6.2	5.2	6.2
	Длина	42.5	42.5	42.5	47.7	47.7
	Высота	42	42	47	47.5	47.5
Число точек подключения		2	2	2	2	2
Внешний вид клеммы						

Клеммы заземления с винтовыми зажимами (рейка TS-35)

Серия клемм (обозначение при заказе)		Серия USLKG (PE)			Серия UT-PE (UTPE)	
Условное обозначение сечения клеммы		**1.5**	**2.5**	**4**	**2.5**	**4**
Сечение проводников, мм.кв.		0.2...1.5	0.2...2.5	0.2...4	0.2...2.5	0.2...4
Размеры, мм	Ширина	4.2	5.2	6.2	5.2	6.2
	Длина	42.5	42.5	42.5	47.7	47.7
	Высота	42	42	47	47.5	47.5
Число точек подключения		2	2	2	2	2
Внешний вид клеммы						

Проходные клеммы с пружинными зажимами (рейка TS-35)

Серия клемм (обозначение при заказе)		Серия ST (П)			Серия WAGO (W)	
Условное обозначение сечения клемм		**1.5**	**2.5**	**4**	**2.5**	**2.5×2**
Сечение проводников, мм.кв.		0.2...1.5	0.2...2.5	0.2...4	0.2...2.5	0.2...2.5
Напряжение клеммы, В		220	220	220	220	220
Ток клеммы, А		10	16	20	16	16
Размеры, мм	Ширина	4.2	5.2	6.2	6	10
	Длина	48.5	48.5	56	32	32
	Высота	36.5	36.5	36.5	30	30
Число точек подключения		2	2	2	2	4
Внешний вид клеммы						

Клеммы заземления с пружинными зажимами (рейка TS-35)

Серия клемм (обозначение при заказе)		Серия ST-PE (ПРЕ)			Серия WAGO (WPE)
Условное обозначение сечения клеммы		**1.5**	**2.5**	**4**	**2.5**
Сечение проводников, мм.кв.		0.2...1.5	0.2...2.5	0.2...4	0.2...2.5
Размеры, мм	Ширина	4.2	5.2	6.2	10
	Длина	48.5	48.5	56	32
	Высота	36.5	36.5	36.5	30
Число точек подключения		2	2	2	4
Внешний вид клеммы					

ООО «ИнТехСистем»
346428, г. Новочеркасск
ул. Михайловская, 164а
Телефон: +7(8635) 22-77-87
Факс: +7(8635) 22-75-38
E-mail: info@intech-system.ru
Сайт: www.intech-system.ru